MANUEL DU PROPRIÉTAIRE

AXOPAR 29 CCX

MODÈLE 2025

AXOPAR

Table des matières

1 Introduction 5

1.1 Objectif de ce manuel 5
1.2 Symboles de sécurité 6
1.3 Conventions de document 6
1.4 Copyright 6
1.5 Avis de non-responsabilité 7
1.6 Garantie 7

2 Sécurité 8

2.1 Pilotage sûr et responsable du bateau 8
2.2 Schéma de sécurité 10
2.3 Protection et contrôle incendie 10
2.3.1 Équipement de lutte contre l'incendie 11
2.3.2 Responsabilités des propriétaires et des utilisateurs de bateaux 12
2.3.3 Liste de contrôle : Feu dans le moteur 12
2.3.4 Liste de contrôle : Après un feu 12
2.4 Monoxyde de carbone 13
2.5 Moniteur de monoxyde de carbone 14
2.6 Détecteur de fumée 15
2.7 Canot de sauvetage 15
2.8 Étiquettes de sécurité à bord 16

3 Présentation du produit 24

3.1 But de l'utilisation 24
3.2 Identification 24
3.3 Plaque du constructeur 25
3.4 Certification CE 25
3.5 Dimensions et poids 26
3.6 Disposition du bateau 28

4 Description du produit 30

4.1 Stabilité et flottabilité 30
4.1.1 Systèmes à vidange automatique 30
4.1.2 Ouvertures dans la coque et le pont 31
4.1.3 Système de cale 33
4.1.3.1 Pompes de cale 35
4.2 Systèmes techniques 35
4.2.1 Système électrique 35
4.2.2 Système 12V 36

© 2025 Axopar Boats

4.2.3 Interrupteurs principaux....37
4.2.4 Fusibles d'alimentation directe....38
4.2.5 Fusibles....39
4.2.6 Fusibles robustes....40
4.2.7 Batteries....40
4.2.7.1 Chargement des batteries....41
4.2.7.2 Stockage hivernal....41
4.2.7.3 Nettoyage des batteries....41
4.2.8 Système 110/230V....42
4.2.9 Système de carburant....43
4.2.9.1 Faire le plein du bateau....44
4.2.9.2 Entretien du système de carburant....44
4.3 Équipement optionnel....45
4.3.1 Système d'eau douce....45
4.3.2 Système d'eau brute....47
4.3.3 Minibar dans la trappe de service bâbord....48
4.3.4 Système septique....49
4.3.4.1 Siège de toilettes....49
4.3.4.2 Réservoir septique....50
4.3.5 Système de navigation....51
4.3.5.1 Équipement VHF....51
4.3.6 Propulseur d'étrave....51
4.3.7 Guindeau d'ancre....52
4.3.8 Feux de travail....53
4.3.9 Projecteur....53
4.3.10 Chargeur de maintien à panneau solaire....54
4.3.11 Barbecue à gaz....54
4.3.12 Matériel de pêche....55
4.3.13 Options de vivier à appâts....55
4.3.13.1 Vivier à appâts principal avec poste de pêche....56
4.3.13.2 Vivier de la trappe de service....56
4.3.14 Pompe de lavage de pont....57
4.3.15 Parasols....58
4.3.16 Auvent....58
4.3.17 Dossier d'appui arrière rabattable....58

5 Transport....60

5.1 Lever le bateau....60
5.2 Transport et stockage du bateau....61

6 Fonctionnement....63

6.1 Dispositifs de manipulation....63
6.1.1 Console de pilotage....63

© 2025 Axopar Boats

6.1.2 Panneau d'interrupteurs de la console de pilotage....65
6.1.3 Essuie-glaces 65
6.1.4 Système de direction....65
6.1.4.1 Contrôle et remplissage d'huile 65
6.1.4.2 Entretenir la direction 66
6.1.5 Levier d'accélérateur....66
6.1.5.1 Réglage de l'assiette et inclinaison....66
6.1.6 Démarrer le moteur....67
6.2 Siège pivotant - Sièges conducteur et passager....67
6.3 Inspection du bateau....68
6.3.1 Liste de contrôle : Inspection régulière avant de quitter le port....68
6.3.2 Liste de contrôle : Après avoir utilisé le bateau....69
6.4 Manipulation du bateau....69
6.4.1 Liste de contrôle : Manipulation du bateau avant de quitter le port 69
6.4.2 Quitter la jetée 70
6.4.3 Conduire le bateau....70
6.4.3.1 Interrupteur veille automatique 71
6.4.3.2 Conduire à grande vitesse....71
6.4.3.3 Conduire dans une mer agitée....72
6.4.3.4 Manœuvrer dans des canaux étroits....73
6.4.4 Visibilité depuis le poste de pilotage....73
6.4.5 Utilisation des volets de réglage de l'assiette....74
6.5 Empêcher les chutes par-dessus bord....74
6.6 Ancrage, accostage et amarrage....75
6.6.1 Points de fixation....75
6.6.2 Accostage....76
6.6.3 Liste de contrôle : Avant l'ancrage 76
6.6.4 Remorquage et amarrage....77

7 Entretien....78

7.1 Nettoyage et entretien de la surface en enduit gélifié....78
7.2 Peinture antisalissure....80
7.3 Entretenir les intérieurs....81
7.3.1 Intérieurs en bois....81
7.3.2 Surfaces en plastique et peintes....81
7.3.3 Tissus....81
7.3.4 Portes et trappes....82
7.4 Entretenir les housses....82
7.4.1 Nettoyer les housses....82
7.5 Protéger les pièces métalliques sous-marines....83
7.6 Prévenir la corrosion....83
7.7 Prévenir les dommages dus au gel....83
7.8 Liste de contrôle : Avant le repos d'hiver....84

© 2025 Axopar Boats

7.9 Liste de contrôle : Avant le lancement....84
7.10 Entretien correctif....85
7.10.1 Dépôts....85
7.10.2 Rayures et entailles....85
7.10.3 Taches....85
7.10.4 Marques profondes, entailles et trous....85

8 Environnement....87

8.1 Exigences pour l'Amérique du Nord....87

9 Annexe I : Listes de contrôle....89

9.1 Liste de contrôle : Feu dans le moteur....89
9.2 Liste de contrôle : Après un feu....89
9.3 Liste de contrôle : Inspection régulière avant de quitter le port....89
9.4 Liste de contrôle : Après avoir utilisé le bateau....90
9.5 Liste de contrôle : Manipulation du bateau avant de quitter le port....90
9.6 Liste de contrôle : Avant l'ancrage....91
9.7 Liste de contrôle : Avant le repos d'hiver....91
9.8 Liste de contrôle : Avant le lancement....92
9.9 Journal de maintenance....93

10 Annexe II : Système de carburant....95

10.1 Système de carburant : USA (EPA)....96

11 Annexe III : Schémas électriques....97

12 Annexe IV : Décontamination AIS - Amérique du Nord....98

13 Annexe V : Dimensions de transport....99

© 2025 Axopar Boats

1 Introduction

1.1 Objectif de ce manuel

Ce manuel du propriétaire comporte des informations et des instructions importantes pour l'utilisation correcte de votre bateau.

Dans ce manuel du propriétaire, vous trouverez des informations importantes qui vous aideront à manier et entretenir votre bateau. Le manuel comporte en outre des informations détaillées sur le bateau et les systèmes installés, ainsi que des informations générales sur son maniement et son entretien. La dernière version du manuel est disponible au format électronique sur le site Internet du fabricant.

Lisez attentivement le manuel et familiarisez-vous avec votre bateau avant de commencer à l'utiliser. Assurez-vous également que les prévisions de conditions de vent et de vagues correspondent à la catégorie de votre bateau, et que vous et votre équipage êtes en mesure de gérer le bateau dans ces conditions.

Ce manuel du propriétaire ne remplace pas les compétences en matière de sécurité nautique ou les connaissances des règles de navigation.

S'il s'agit de votre premier bateau ou si ce type de bateau est nouveau pour vous, assurez-vous de pouvoir gérer le bateau avant votre première sortie.

Pour obtenir de plus amples informations sur les écoles de mer locales et les moniteurs agréés, veuillez demander conseil à votre revendeur de bateaux, aux clubs nautiques locaux et aux fédérations nationales de bateaux à moteur ou de yacht. Ces interlocuteurs pourront également vous fournir des informations réglementaires locales spécifiques sur des questions comme le permis de conduire, les autorisations, l'immatriculation, l'assurance et l'équipement de sécurité obligatoire.

Ce manuel du propriétaire n'est pas un guide détaillé de maintenance ou de dépannage. En cas de problème, contactez le fabricant du bateau ou son représentant. Lorsque vous avez besoin de travaux d'entretien ou de réparation et de modifications, tournez-vous toujours vers des professionnels compétents et qualifiés. Les changements qui peuvent affecter les caractéristiques de sécurité du bateau doivent être évalués, exécutés et documentés par des professionnels compétents. Le constructeur du bateau ne peut être tenu responsable des modifications non autorisées. Tout changement du centre de gravité du bateau (équipement lourd surélevé ou nouveau type de , etc.) affecte considérablement la stabilité, l'assiette et les performances du bateau.

Conservez ce manuel en lieu sûr et remettez-le au nouveau propriétaire si vous vendez votre bateau. Si le manuel est égaré ou détruit, vous pourrez en commander une copie auprès de votre revendeur ou le télécharger sur le site Internet du fabricant.

Consultez le contrat d'achat ou le bon de commande pour connaître les caractéristiques de votre achat. Dans le cas où quelque chose ne fonctionne pas de manière satisfaisante avec votre bateau ou son équipement, vous pouvez consulter le contrat de service pour les éventuelles mesures d'entretien et de réparation. En cas de doute, contactez toujours votre revendeur.

© 2025 Axopar Boats

1.2 Symboles de sécurité

Ce manuel du propriétaire contient des déclarations de danger, d'avertissement, de mise en garde et de remarque informant l'utilisateur ou les représentants de service autorisés de tout dommage matériel au produit ou de toute blessure corporelle à la personne.

Le risque est défini comme une source de blessure potentielle pour une personne.

Toute utilisation anormale est interdite, y compris le non-respect des informations de sécurité.

⚠ DANGER	**Danger** indique une situation de danger imminent qui, si elle n'est pas évitée, **entraînera la mort ou des blessures graves**.
⚠ AVERTISSEMENT	**Avertissement** indique une situation potentiellement dangereuse qui, si elle n'est pas évitée, **pourrait entraîner la mort ou des blessures graves**.
⚠ ATTENTION	**Attention** indique une situation potentiellement dangereuse qui, si elle n'est pas évitée, **pourrait entraîner des blessures légères ou modérées**.
REMARQUE	**Remarque** indique une situation potentielle qui, si elle n'est pas évitée, **pourrait entraîner des dommages matériels, ou un résultat ou un état indésirable**.
ℹ	L'icône d'information attire l'attention sur les informations qui clarifient ou simplifient une procédure.

1.3 Conventions de document

Unités

Ce manuel utilise des unités SI conformément à la norme ISO 1000. Dans certains cas, d'autres unités peuvent avoir été utilisées en parallèle.

Une exception est la vitesse du vent, qui dans la directive sur les bateaux de plaisance est donnée dans l'échelle de Beaufort.

Terminologie

Dans ce manuel, le côté droit de la coque est appelé tribord et le côté gauche bâbord.

1.4 Copyright

Copyright ©2025 Axopar Boats. Tous droits réservés.

Ce manuel du propriétaire est protégé par le copyright contrôlé par Axopar Boats. Ce manuel ne peut être reproduit, en tout ou en partie, sans l'autorisation écrite préalable de Axopar Boats. Ce document contient également des informations confidentielles qui ne peuvent être divulguées à des tiers sans l'accord écrit préalable de Axopar Boats.

1.5 Avis de non-responsabilité

Le contenu de ce manuel est à titre informatif uniquement.

Axopar Boats se réserve le droit de modifier les produits sans préavis pour améliorer la fiabilité, la fonction, la conception ou d'autres caractéristiques des produits. Axopar Boatsn'assume aucune responsabilité pour tout dommage, perte, coût ou dépense découlant de ou lié à l'utilisation de ce manuel ou des produits décrits ici.

Axopar Boats ne fait aucune représentation et garantie concernant ce manuel, expresse ou implicite, y compris, mais sans s'y limiter, les garanties implicites de qualité marchande et d'adéquation à un usage particulier.

1.6 Garantie

La garantie limitée du bateau et les coordonnées correspondantes sont jointes dans un document séparé.

Pour toute réclamation au titre de la garantie, veuillez contacter votre revendeur Axopar mentionné sur la page de couverture.

© 2025 Axopar Boats

2 Sécurité

⚠ AVERTISSEMENT

Le propriétaire du bateau est tenu de s'assurer que tous les équipements de sécurité répondent aux règles et réglementations des autorités locales.

- Maintenez l'équipement de sécurité nécessaire à jour et sur le bateau à tout moment.

Vérifiez les emplacements préférentiels de l'équipement de sécurité le plus important en consultant le chapitre ***Schéma de sécurité***.

⚠ AVERTISSEMENT

La surcharge du bateau peut endommager le moteur, même lorsqu'il est à l'arrêt.

- Lors du chargement du bateau, ne dépassez jamais la charge maximale à bord recommandée mentionnée sur la plaque du constructeur.
- Chargez toujours le bateau avec soin et répartissez les charges de manière appropriée pour maintenir son assiette de conception.
- Évitez de placer des équipements ou des matériaux lourds en hauteur dans le bateau.

Les liquides dans les réservoirs intégrés ne sont pas inclus dans la charge maximale indiquée sur la plaque du constructeur.

⚠ AVERTISSEMENT

Lorsque vous naviguez, utilisez toujours les sièges destinés aux passagers.

Ne dépassez pas le nombre maximum de personnes autorisées à bord indiqué sur la plaque du constructeur.

Le poids total des personnes à bord et de leurs bagages personnels ne doit jamais dépasser la charge maximale du bateau indiquée sur la plaque du constructeur.

⚠ ATTENTION

Risque de blessures corporelles pour les personnes et risque de dommages au toit ou aux structures du toit.

Ne placez ou n'attachez aucune charge ni aucun équipement sur le toit ou sur les structures du toit en l'absence de galerie de toit spécifique.

Il est interdit de se positionner sur le toit ou de se suspendre aux structures du toit.

2.1 Pilotage sûr et responsable du bateau

Veuillez vous familiariser avec ces aspects de sécurité avant d'utiliser le bateau.

La personne qui est aux commandes du bateau est responsable de la sécurité de tous les passagers et des autres marins.

© 2025 Axopar Boats

⚠ ATTENTION

Il incombe au propriétaire de veiller à maintenir un mode de fonctionnement normal. Cela signifie que la vitesse du bateau doit être adaptée à l'état dominant de la mer, et que le bateau doit être utilisé « avec un bon comportement marin ».

Le non-respect de ces règles de sécurité peut entraîner des blessures graves, voire la mort.

- Toute personne qui se trouve aux commandes du bateau doit être compétente pour conduire un bateau de ce type et de cette taille.
- Le bateau ne doit pas être piloté par un opérateur non qualifié ou par un opérateur qui est sous l'empire de l'alcool, de drogues ou d'autres substances qui altèrent le jugement.
- Le bateau doit toujours être manœuvré à des vitesses qui ne mettent pas en danger les personnes ou les biens.
- Le capitaine doit être en permanence conscient des conditions qui entourent le bateau durant la navigation et en particulier avant de prendre des virages serrés.
- Dans des conditions difficiles, comme des eaux agitées et des vents violents, une visibilité réduite et des couloirs de navigation encombrés, il convient de réduire la vitesse, d'utiliser un équipement et des feux de navigation appropriés, et de faire le guet pour identifier d'éventuels dangers.
- Soyez attentif à votre sillage. Il peut constituer un danger pour les embarcations plus petites, endommager des bateaux amarrés ou causer d'autres dégâts matériels. Vous êtes responsable des dommages causés par votre sillage.
- Pendant la navigation, autorisez les passagers à s'asseoir uniquement dans les zones qui ne présentent pas de danger pour eux-mêmes ou pour le bateau.
- Pendant la navigation, n'autorisez pas les passagers à s'asseoir sur les strapontins arrière, les trappes de service arrière ou les plats-bords.
- Les passagers doivent rester assis lorsque le bateau est en mouvement.
- La consommation d'alcool, de drogues ou d'autres substances altérant le jugement constitue une menace sérieuse pour vous-même et pour les autres. L'opérateur du bateau est responsable du comportement de ses passagers.
- Pour chaque passager à bord, le bateau doit transporter un vêtement de flottaison individuel (VFI) portable.

⚠ AVERTISSEMENT

Danger lié à la vitesse

Ce bateau est ultra-performant ; il convient d'adapter la vitesse du bateau à l'environnement de navigation. Pour assurer la sécurité et le confort de vos passagers, évitez de prendre des virages serrés à une vitesse supérieure à 40 nœuds. Ne pilotez jamais votre bateau à des vitesses qui dépassent votre capacité à réagir à des situations inattendues et imprévisibles. Il incombe au capitaine de piloter le bateau en toute sécurité en tout temps.

⚠ AVERTISSEMENT

Ne pilotez jamais un bateau à une vitesse à laquelle vous n'êtes pas à l'aise.

© 2025 Axopar Boats

⚠ DANGER

Risque de glissade

Le pont peut être glissant lorsqu'il est mouillé, même sur les zones antidérapantes. Soyez extrêmement prudent sur les surfaces glissantes et portez des chaussures adaptées.

⚠ DANGER

Ne naviguez pas lorsque le temps est mauvais, car cela peut entraîner des blessures graves, voire la mort. Veillez à toujours revenir à terre avant que le temps ne se gâte.

2.2 Schéma de sécurité

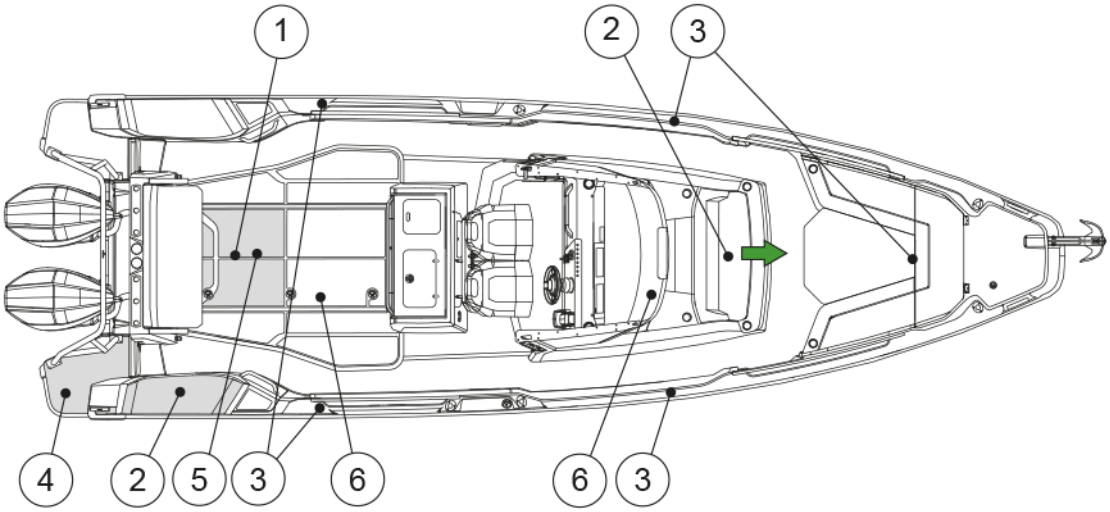

(1) Rangement de canot de sauvetage
(2) Extincteur d'incendie
(3) Points d'accrochage pour harnais de sécurité
(4) Échelle de bain
(5) Extincteur (en option)
(6) Écran CO et détecteur de fumée (également dans la cabine arrière en option)

2.3 Protection et contrôle incendie

Les sources d'incendie les plus courantes sont le moteur et la cuisinière. En cas d'incendie à bord, cela peut provoquer une explosion.

© 2025 Axopar Boats

⚠ AVERTISSEMENT

Le feu se propage généralement très vite – éteignez rapidement l'incendie à l'aide de l'extincteur du bateau !

Consultez le chapitre ***Schéma de sécurité*** pour connaître l'emplacement exact de l'extincteur ou des extincteurs.

Si le feu commence à devenir incontrôlable, quittez le bateau en feu pour sauver des vies.

⚠ AVERTISSEMENT

Il faut toujours éteindre le feu en le privant d'oxygène.

N'utilisez pas d'eau !

L'utilisation d'eau pour éteindre les incendies dus à des liquides inflammables peut favoriser la propagation du liquide inflammable et aggraver l'incendie.

⚠ AVERTISSEMENT

- Maintenez la cale propre et vérifiez régulièrement l'absence de vapeurs de carburant et de gaz ou de fuites de carburant et d'huile.
- N'accrochez pas de rideaux ou d'autres matériaux inflammables à proximité ou au-dessus de tout équipement produisant des flammes nues.
- Ne laissez jamais le bateau sans surveillance lorsque le chauffage est allumé.
- Ne jamais faire le plein de carburant ou remplacer les bouteilles de gaz lorsque les moteurs tournent.
- Ne jamais fumer lorsque vous manipulez du carburant ou du gaz.
- Ne bloquez jamais les voies d'évacuation ou les sorties de secours.
- Ne jamais bloquer l'accès aux équipements de sécurité tels que les vannes de carburant ou les interrupteurs d'alimentation principaux.
- Ne bloquez jamais l'accès aux extincteurs, visibles ou dissimulés.
- Ne jamais modifier les systèmes du bateau (notamment les circuits électriques, de carburant ou de gaz).

2.3.1 Équipement de lutte contre l'incendie

Vérifiez l'emplacement exact des équipements de lutte contre l'incendie dans la section ***Schéma de sécurité***.

Extincteurs d'incendie

Vous devez équiper le bateau d'extincteurs portatifs. Capacité minimale des extincteurs :

- Trappe de service tribord : 8A/89B (USCG : 5-B)
- Près du siège conducteur, sous le support pour les pieds, multicabine et cabine arrière en option : 8A/68B (USCG : 5-B).

Vérifiez les emplacements exacts des extincteurs dans la section ***Schéma de sécurité***.

© 2025 Axopar Boats

Les extincteurs ne sont pas inclus dans la livraison par le fabricant. Avant d'utiliser le bateau, celui-ci doit être équipé d'extincteurs.

Couverture antifeu

Une couverture antifeu est le moyen idéal d'éteindre les petits incendies ; c'est également une excellente option si les vêtements d'une personne prennent feu.

- Gardez une couverture antifeu à bord dans un endroit facile d'accès.

2.3.2 Responsabilités des propriétaires et des utilisateurs de bateaux

Il vous incombe, en tant que propriétaire et utilisateur du bateau, de veiller à ce que l'équipement de lutte contre l'incendie soit accessible à tout moment.

- Vérifiez l'équipement d'extinction d'incendie régulièrement aux intervalles spécifiés pour l'équipement.
- Remplacez immédiatement l'équipement dont la date est expirée par un équipement équivalent ou supérieur.
- Informez l'équipage et les invités sur l'emplacement et des instructions d'utilisation de l'équipement de lutte contre l'incendie, ainsi que l'emplacement des voies d'évacuation et des sorties de secours.

2.3.3 Liste de contrôle : Feu dans le moteur

- Arrêtez le moteur.
- Dirigez le bateau contre le vent, si possible.
- Assurez-vous que tous les passagers portent des gilets de sauvetage.
- Si nécessaire :
  - Évacuez les passagers.
  - Appelez les secours pour déclencher un sauvetage en mer.
- Éteignez le feu.
- Attendez d'être absolument certain que le feu est éteint avant d'ouvrir le capot du moteur.

  Ouvrez le capot du moteur avec précaution et soyez prêt à utiliser l'extincteur portatif, le cas échéant, pour éteindre tout foyer résiduel après l'incendie.
- Éteignez les incendies couvants avec de l'eau.

2.3.4 Liste de contrôle : Après un feu

- Ouvrez les portes et les fenêtres pour une meilleure ventilation.
- Inspectez le bateau et son équipement, et réparez les dommages éventuels.
- Contactez les autorités locales, le cas échéant.
- Assurez-vous que l'équipement d'extinction d'incendie est rempli ou remplacé après utilisation.

© 2025 Axopar Boats

2.4 Monoxyde de carbone

⚠ AVERTISSEMENT

Le monoxyde de carbone (CO) est un gaz incolore, inodore, insipide et extrêmement dangereux.

Tous les moteurs, générateurs et appareils à combustion produisent du CO sous forme de gaz d'échappement.

Une exposition prolongée à de faibles concentrations ou une exposition très rapide à des concentrations élevées peut causer des lésions cérébrales ou la mort.

Ouvrez toutes les portes, rideaux, fenêtres et trappes pour laisser l'air frais circuler lorsque vous faites fonctionner le moteur ou le générateur ou brûlez du carburant pendant que le bateau est ancré, accosté ou amarré.

Si vous sentez une odeur de gaz d'échappement de moteur ou de générateur, vous inhalez du CO. Du CO peut également être présent en l'absence d'odeur de gaz d'échappement.

⚠ AVERTISSEMENT

Si l'alarme de CO est activée, veillez à ce que toutes les personnes à bord sortent des espaces fermés.

- Si des gaz d'échappement sont détectés ou si une accumulation de CO est suspectée sur le bateau, prenez immédiatement des mesures pour évacuer les gaz.
- Éteignez tous les moteurs et générateurs.
- Ouvrez toutes les trappes, fenêtres et écoutilles pour aérer.

Changer de cap et de vitesse pour placer le bateau face au vent peut améliorer la ventilation du bateau.

Les symptômes d'une intoxication au monoxyde de carbone sont les étourdissements, les bourdonnements d'oreilles, les maux de tête, les nausées et la perte de conscience. La peau d'une victime empoisonnée devient souvent rouge cerise.

Puisque le monoxyde de carbone (CO) est inodore, incolore et insipide, il est peu probable qu'il soit remarqué tant qu'une personne n'est pas affectée.

⚠ DANGER

- Si une intoxication au CO est suspectée, faites respirer profondément de l'air frais à la victime.
- Si la respiration s'arrête, réanimez.
- Une victime revient souvent à la vie, puis rechute, car les organes ont été endommagés par le manque d'oxygène.

  Recherchez immédiatement une assistance médicale.

Des niveaux élevés de monoxyde de carbone peuvent s'accumuler des manières suivantes :

- Obstruction des échappements de coque lors d'un fonctionnement à vitesse lente ou si les échappements sont immergés.
- Utilisation de rideaux en toile.
- Les vents soufflent les gaz d'échappement vers les occupants du bateau.

© 2025 Axopar Boats

- Le moteur ou le générateur fonctionne dans un espace confiné.
- Fonctionnement avec l'étrave haute.

Des concentrations dangereuses de monoxyde de carbone sont présentes si :

- les systèmes d'échappement du moteur ou du générateur fuient
- l'air frais ne circule pas suffisamment dans les zones occupées par des personnes
- les vapeurs se déplacent de l'arrière du bateau vers le cockpit et la cabine.

Afin de minimiser le risque d'accumulation de CO lorsque le moteur et le générateur fonctionnent ou lors de la combustion de carburant :

- Assurez-vous d'avoir une ventilation suffisante lorsque vous utilisez des toiles ou des rideaux latéraux de fenêtre en marche, ancré, accosté ou amarré.
- Faites fonctionner tous les appareils à combustible, tels que les appareils de cuisson au charbon de bois, au propane, au GPL, au GNC ou à l'alcool, dans des zones où l'air frais peut circuler. N'utilisez pas ces appareils là où l'air ne circule pas de façon perceptible, en particulier dans la cabine, lorsque le bateau est ancré, accosté ou amarré.
- Ne faites pas tourner le moteur au ralenti sans déplacer le bateau pendant plus de 15 minutes.
- Inspectez régulièrement le système d'échappement. Consultez le manuel du fabricant pour connaître les instructions.

2.5 Moniteur de monoxyde de carbone

Il y a un système de surveillance du monoxyde de carbone dans le bateau.

Des moniteurs de monoxyde de carbone sont situés dans toutes les zones d'hébergement du bateau.

- À intervalles réguliers, vérifiez que le système de surveillance fonctionne. Pour obtenir des instructions, consultez le manuel du fabricant de l'équipement.
- Il n'est pas possible d'éteindre l'écran CO lorsque le bateau est en cours d'utilisation.

Consultez ici la description des signaux sonores et visuels du moniteur.

Une tension de batterie faible peut déclencher une alarme du moniteur de monoxyde de carbone.

Fonctionnement	Signal sonore	Signal visuel
Normal	Aucun	Le voyant vert clignote toutes les minutes
Alarme CO	4 bips, 5 secondes de silence – répétition du cycle	Rouge clignotant

© 2025 Axopar Boats

Fonctionnement	Signal sonore	Signal visuel
Dysfonctionnement de l'alarme	Un bip toutes les 30 secondes	Clignotement rouge/vert alterné
Signal de fin de vie de la batterie	Un bip toutes les 25 à 30 secondes	Séquence de clignotement rouge-rouge vert-vert

2.6 Détecteur de fumée

Le bateau est équipé de détecteurs de fumée.

Les détecteurs de fumée sont alimentés par batterie. Lorsque le niveau de la batterie est faible, le détecteur de fumée émet un signal sonore d'avertissement de batterie faible.

Le détecteur de fumée peut déclencher une fausse alarme en présence de vapeur ou de condensation, ou de fumées ou émanations normales à proximité.

Le détecteur de fumée est doté d'une fonction silence ou sourdine intégrée au bouton de test. Cette fonction peut être utile lorsqu'une fausse alarme est déclenchée par la cuisson d'aliments ou d'autres sources non dangereuses. La fonction silence ou sourdine coupe temporairement l'alarme et peut être activée en appuyant sur le bouton de test pendant environ une seconde. Lorsque la fonction silence ou sourdine est activée, l'alarme entre en mode veille pendant 10 minutes avec une sensibilité réduite. La sensibilité réduite est indiquée par un voyant rouge clignotant toutes les 10 secondes. À l'issue de cette période, l'appareil signale le retour à la sensibilité normale en émettant deux bips courts. Si la densité de la fumée augmente pendant une période de silence ou de sourdine, l'appareil revient automatiquement en mode alarme.

Les détecteurs de fumée doivent être remplacés au minimum tous les cinq ans.

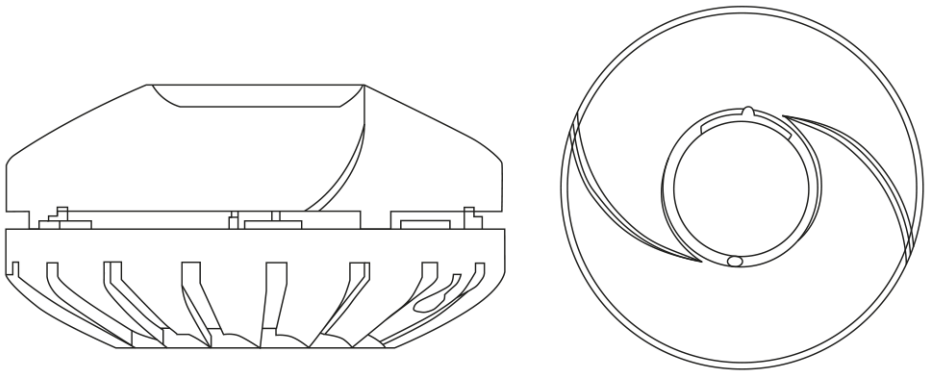

Figure 2.1 Détecteur de fumée

2.7 Canot de sauvetage

Le fabricant n'équipe pas le bateau d'un canot de sauvetage.

Stockage d'un canot de sauvetage

Si vous décidez d'acquérir un canot de sauvetage pour votre bateau, rangez-le à l'avant du bateau afin qu'il soit facilement accessible en cas d'urgence.

© 2025 Axopar Boats

Utilisation du canot de sauvetage

Le canot de sauvetage doit être attaché à la poupe du bateau et prêt à l'emploi.

En cas d'urgence, il est plus facile et plus sûr d'accéder au canot de sauvetage depuis le pont de bain. Arrêtez le moteur avant d'utiliser le canot de sauvetage.

Suivez les instructions du fabricant du canot de sauvetage.

2.8 Étiquettes de sécurité à bord

L'image et le tableau suivants présentent l'emplacement et la description des étiquettes de sécurité à bord.

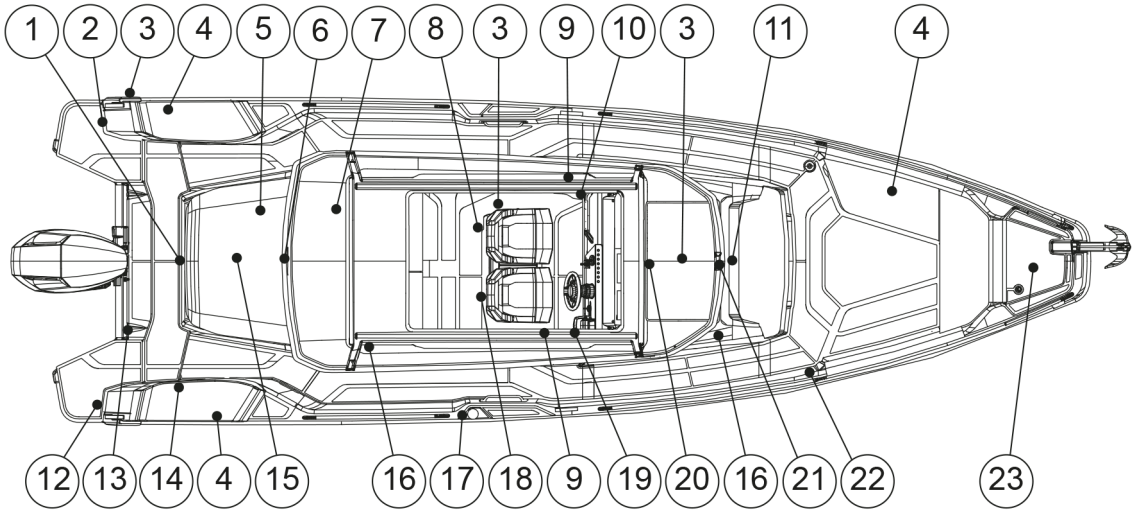

Emplacement	Étiquette	Description
1		**Danger** Les sièges rabattables du pont arrière ne doivent pas être utilisés lorsque la vitesse du bateau dépasse 5 miles/h.
2		**Danger** Tout contact avec une hélice en rotation peut entraîner des blessures graves, voire la mort. Restez à l'écart du bateau et ne montez pas sur la plateforme de baignade ni sur l'échelle d'embarquement lorsque le moteur tourne.

© 2025 Axopar Boats

Emplacement	Étiquette	Description
2	DISCHARGE OF OIL PROHIBITED THE FEDERAL WATER POLLUTION CONTROL ACT PROHIBITS THE DISCHARGE OF OIL OR OILY WASTE INTO OR UPON THE NAVIGABLE WATERS OF THE UNITED STATES, OR THE WATERS OF THE CONTIGUOUS ZONE, OR WHICH MAY AFFECT NATURAL RESOURCES BELONGING TO, APPERTAINING TO, OR UNDER THE EXCLUSIVE MANAGMENT AUTHORITY OF THE UNITED STATES, IF SUCH DISCHARGE CAUSES A FILM OR DISCOLORATION OF THE SURFACE OF THE WATER OR CAUSES A SLUDGE OR EMULSION BENEATH THE SURFACE OF THE WATER. VIOLATORS ARE SUBJECT TO SUBSTANTIAL CIVIL PENALTIES AND/OR CRIMINAL SANCTIONS INCLUDING FINES AND IMPRISONMENT. NMMA	**Déversement d'huile interdit** La loi fédérale relative au contrôle de la pollution des eaux interdit les rejets d'hydrocarbures ou de déchets huileux dans ou sur les eaux navigables des États-Unis, ou les eaux de la zone contiguë, ou qui peuvent affecter les ressources naturelles appartenant à, relevant de ou sous l'autorité exclusive de gestion des États-Unis, si ces rejets causent la formation d'un film ou une décoloration de la surface de l'eau, ou créent une boue ou une émulsion sous la surface de l'eau. Les contrevenants s'exposent à des sanctions civiles et/ou pénales importantes, notamment des amendes et des peines d'emprisonnement.
3		Ne buvez pas d'eau
4	⚠ WARNING NO VENTILATION IS PROVIDED. FUEL VAPORS ARE A FIRE AND EXPLOSION HAZARD. TO AVOID INJURY OR DEATH, DO NOT STORE FUEL OR FLAMMABLE LIQUIDS HERE. NMMA	**Avertissement** Absence de ventilation. Les vapeurs de carburant présentent un risque d'incendie et d'explosion. Pour éviter des blessures, voire la mort, ne stockez pas de carburant ou de liquides inflammables ici. (Avertissement concernant la ventilation du coffre avant et des deux trappes de service arrière.)
5	⚠ CAUTION IF SWITCH IS TURNED OFF WHILE ENGINE IS RUNNING ALTERNATOR WILL BE DAMAGED.	**Attention** Si l'interrupteur est éteint alors que le moteur tourne, l'alternateur sera endommagé.
6	⚠ DANGER AFT SUN PAD SHOULD NOT BE USED WHEN VESSEL IS UNDER WAY.	**Danger** Le bain de soleil situé à l'arrière ne doit pas être utilisé lorsque le bateau navigue.
7	⚠ WARNING DO NOT CLOSE THE WETBAR LID UNTIL THE GRILL HAS COMPLETELY COOLED DOWN	**Avertissement** Ne fermez pas le couvercle du minibar tant que le barbecue n'a pas complètement refroidi

© 2025 Axopar Boats

Emplacement	Étiquette	Description
8	⚠ WARNING AVOID SERIOUS INJURY OR DEATH. UNEXPECTED SEAT ROTATION MAY CAUSE EJECTION OF OCCUPANT. LOCK SWIVEL WHEN SPEED EXCEEDS 5 MPH.	**Avertissement** Évitez des blessures graves, voire la mort. Une rotation inattendue du siège peut provoquer l'éjection de l'occupant. Verrouillez le pivot lorsque la vitesse dépasse 5 miles/h.
9	⚠ WARNING RUNNING BOAT WITH DOOR OPEN COULD INDUCE EXHAUST FUMES INTO CABIN. SEE OWNERS MANUAL FOR INSTRUCTIONS CONCERNING CARBON MONOXIDE.	**Avertissement** Naviguer avec la porte ouverte pourrait favoriser la pénétration de gaz d'échappement dans la cabine. Consultez le manuel du propriétaire pour obtenir des instructions en ce qui concerne le monoxyde de carbone.
9	⚠ WARNING KEEP SHUT WHILE UNDERWAY. RUNNING BOAT WITH DOOR OPEN COULD INDUCE EXHAUST FUMES INTO CABIN. SEE OWNER'S MANUAL FOR INSTRUCTIONS CONCERNING CARBON MONNXIDE.	**Avertissement** Garder fermée pendant la navigation. Naviguer avec la porte ouverte pourrait favoriser la pénétration de gaz d'échappement dans la cabine. Consultez le manuel du propriétaire pour obtenir des instructions en ce qui concerne le monoxyde de carbone.
10	BOATMAN'S CHECK LIST For maximum enjoyment and safety, check each of these items BEFORE you start your engine: ✔ DRAIN PLUG (Securely in place?) ✔ LIFE-SAVING DEVICES (One for every person on board?) ✔ STEERING SYSTEM (Working smoothy and properly?) ✔ FUEL SYSTEM (Adequate fuel? Leaks? Fumes?) ✔ BATTERY (Fully charged? Cable terminals clean and tight?) ✔ ENGINE (In neutral?) ✔ CAPACITY PLATE (Are you overloaded or overpowered?) ✔ WEATHER CONDITIONS (Safe to go out?) ✔ ELECTRICAL EQUIPMENT (Lights, horn, pump, etc.?) ✔ EMERGENCY GEAR (Fire extinguisher, bailer, paddle, anchor & line, signaling device, tool kit, etc.?) NMMA © NMMA 1981	**Liste de contrôle du pilote** Pour un maximum de plaisir et de sécurité, vérifiez chacun des éléments suivants avant de démarrer votre moteur : – Bouchon de vidange (bien en place ?) – Dispositifs de sauvetage (un pour chaque personne à bord ?) – Système de direction (fonctionne-t-il correctement et sans problème ?) – Système de carburant (carburant adéquat ? Présence de fuites ? Émanations de fumées ?) – Batterie (complètement chargée ? Cosses de câbles propres et bien serrées ?) – Moteur (au point mort ?) – Plaque de capacité (surcharge ou surpuissance ?) – Équipement électrique (feux, avertisseur sonore, pompe, etc. ?) – Équipement de secours (extincteur, écope, pagaie, ancre et ligne, dispositif de signalisation, trousse à outils, etc. ?)
10	⚠ CAUTION IF SWITCH IS TURNED OFF WHILE ENGINE IS RUNNING ALTERNATOR WILL BE DAMAGED.	**Attention** Si l'interrupteur est éteint alors que le moteur tourne, l'alternateur sera endommagé.

© 2025 Axopar Boats

Emplacement	Étiquette	Description
11		**Avertissement** L'installation de batteries au plomb sans entretien est autorisée uniquement dans cette zone.
12		**Danger** Tout contact avec une hélice en rotation peut entraîner des blessures graves, voire la mort. Restez à l'écart du bateau et ne montez pas sur la plateforme de baignade ni sur l'échelle d'embarquement lorsque le moteur tourne.
12	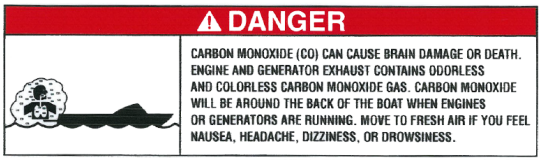	**Danger** Le monoxyde de carbone (CO) peut provoquer des lésions cérébrales, voire la mort. Les gaz d'échappement du moteur et du générateur contiennent du monoxyde de carbone inodore et incolore. Les émanations de monoxyde de carbone sont concentrées à l'arrière du bateau lorsque les moteurs ou les générateurs sont en marche. Déplacez-vous à l'air frais si vous ressentez des nausées, des maux de tête, des étourdissements ou une somnolence.
13	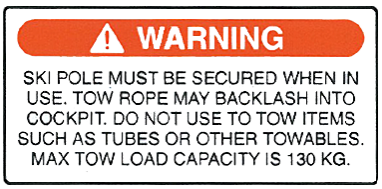	**Avertissement** Il convient de fixer solidement le mât de traction lorsqu'il est utilisé pour la pratique du ski nautique. La corde de traction peut heurter le cockpit. Ne pas utiliser pour tracter des objets tels que des tubes ou d'autres objets remorquables. La capacité de charge maximale de remorquage est de 130 kg.
14		Extincteur d'incendie
15		Issue de secours
15	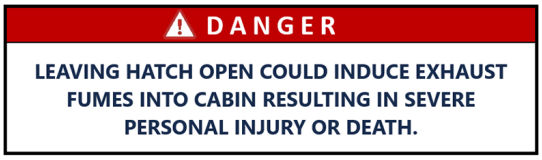	**Danger** Laisser la trappe ouverte pourrait provoquer l'arrivée de gaz d'échappement dans la cabine, entraînant des blessures graves, voire la mort.

© 2025 Axopar Boats

Emplacement	Étiquette	Description
15		Avertissement Absence de ventilation. Les vapeurs de carburant présentent un risque d'incendie et d'explosion. Pour éviter des blessures, voire la mort, ne stockez pas de carburant ou de liquides inflammables ici.
16	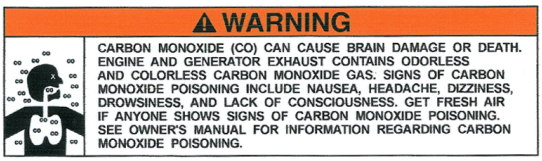	**Avertissement** Le monoxyde de carbone (CO) peut provoquer des lésions cérébrales, voire la mort. Les gaz d'échappement du moteur et du générateur contiennent du monoxyde de carbone inodore et incolore. Les signes d'intoxication au monoxyde de carbone incluent des nausées, des maux de tête, des étourdissements, une somnolence et une perte de conscience. Si une personne présente des signes d'intoxication au monoxyde de carbone, faites sortir à l'air frais toutes les personnes à bord. Consultez le manuel du propriétaire pour obtenir des informations concernant l'intoxication au monoxyde de carbone.
17	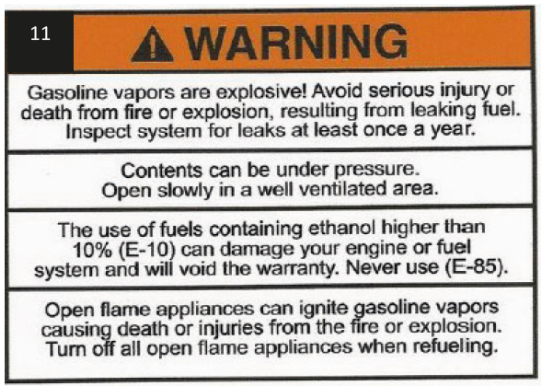	**Avertissement** Les vapeurs d'essence sont explosives ! Évitez de graves blessures, voire la mort, causées par un incendie ou une explosion résultant d'une fuite de carburant. Inspectez le système au moins une fois par an afin de détecter d'éventuelles fuites. Le contenu peut être sous pression. Ouvrez lentement le bouchon dans un endroit bien aéré. L'utilisation de carburants contenant plus de 10 % d'éthanol (E-10) peut endommager votre moteur ou votre système de carburant et annulera la garantie. Ne jamais utiliser de carburant E-85. Les appareils à flamme nue peuvent enflammer les vapeurs d'essence, provoquant la mort ou de graves blessures résultant d'un incendie ou d'une explosion. Éteignez tous les appareils à flamme nue lors du ravitaillement.

© 2025 Axopar Boats

Emplacement	Étiquette	Description
18	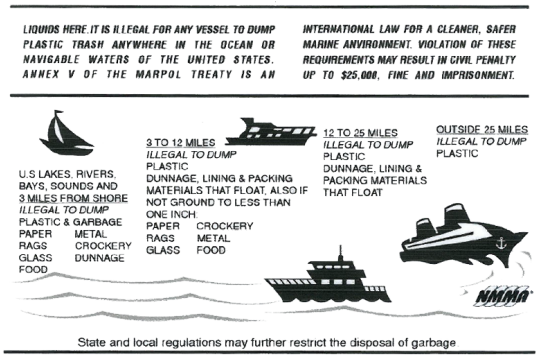	Liquides ici. Il est illégal pour tout navire de déverser des déchets plastiques n'importe où dans l'océan ou dans les eaux navigables des États-Unis. L'Annexe V de la convention Marpol est une loi internationale pour un environnement marin plus propre et plus sûr. La violation de ces exigences peut entraîner des sanctions civiles pouvant aller jusqu'à 25 000 $, une amende et une peine d'emprisonnement. Lacs, rivières, baies, bras de mer aux États-Unis et à 3 miles du rivage. Il est illégal de déverser du plastique et des déchets, du papier, du métal, des chiffons, de la vaisselle, du verre, du fardage et de la nourriture. 3 à 12 miles Il est illégal de déverser des matériaux plastiques, de fardage, de revêtement et d'emballage qui flottent. Également, s'ils ne sont pas broyés à une taille inférieure à un pouce : papier, vaisselle, chiffons, métal, verre, aliments 12 à 25 miles Il est illégal de déverser des matériaux plastiques, de fardage, de revêtement et d'emballage qui flottent. Au-delà de 25 miles il est interdit de déverser du plastique Les réglementations nationales et locales peuvent limiter de manière plus stricte l'élimination des déchets.
19	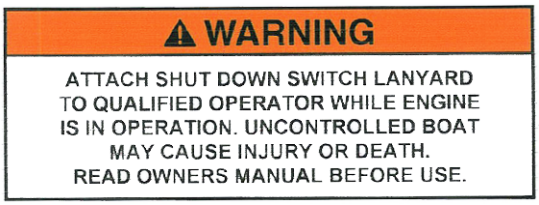	**Avertissement** Attachez le cordon de l'interrupteur d'arrêt à un opérateur qualifié lorsque le moteur tourne. Un bateau hors de contrôle peut provoquer des blessures, voire la mort. Lisez le manuel du propriétaire avant utilisation.
19		États-Unis : Plaque NMMA UE : Plaque CE Canada : Étiquette de conformité
19	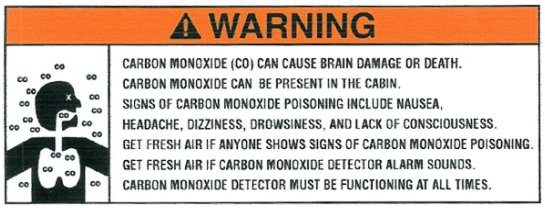	**Avertissement** Le monoxyde de carbone (CO) peut provoquer des lésions cérébrales, voire la mort. Du monoxyde de carbone peut être présent dans la cabine. Les signes d'intoxication au monoxyde de carbone incluent des nausées, des maux de tête, des étourdissements, une somnolence et une perte de conscience. Si une personne présente des signes d'intoxication au monoxyde de carbone, faites sortir à l'air frais toutes les personnes à bord. Sortez à l'air libre si l'alarme du détecteur de monoxyde de carbone retentit. Le détecteur de monoxyde de carbone doit toujours être en bon état de fonctionnement.

© 2025 Axopar Boats

Emplacement	Étiquette	Description
19		**Danger** • Tout contact avec une hélice en rotation peut entraîner des blessures graves, voire la mort. • Arrêtez les moteurs lorsque des personnes se trouvent dans l'eau près du bateau, sur la plateforme de baignade ou sur l'échelle d'embarquement. • Ne faites jamais marche arrière en direction d'une personne qui se trouve dans l'eau.
19	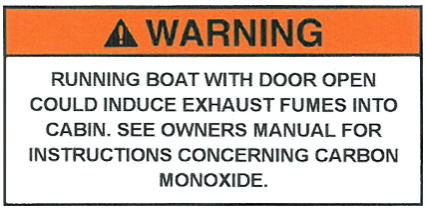	**Avertissement** Naviguer avec la porte ouverte pourrait favoriser la pénétration de gaz d'échappement dans la cabine. Consultez le manuel du propriétaire pour obtenir des instructions en ce qui concerne le monoxyde de carbone.
19		**Avertissement** Un opérateur qualifié doit avoir le contrôle de l'embarcation à tout moment. L'utilisation de l'embarcation par un opérateur non qualifié peut entraîner une perte de contrôle. Cela pourrait entraîner des blessures graves, la mort ou des dommages matériels. La stabilité et la maniabilité du bateau changent en fonction de la répartition du poids. Lisez le manuel du propriétaire avant utilisation.
19		**Avertissement** Soyez prudent lorsque le skieur est tracté, car la corde de traction peut heurter le cockpit lorsqu'elle est relâchée.
19	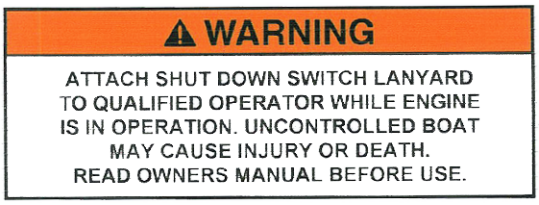	**Avertissement** Attachez le cordon de l'interrupteur d'arrêt à un opérateur qualifié lorsque le moteur tourne. Un bateau hors de contrôle peut provoquer des blessures, voire la mort. Lisez le manuel du propriétaire avant utilisation.
20		**Avertissement** Fermeture étanche à garder fermée pendant la navigation.
21		Vanne d'arrêt

© 2025 Axopar Boats

Emplacement	Étiquette	Description
22		**Avertissement** Évitez les blessures corporelles. Restez à l'intérieur du plat-bord (et des portes) lorsque le bateau navigue.
23		Soyez attentif aux avertissements et lisez le manuel.
23		**Avertissement** N'approchez pas vos mains des machines. Suivez les instructions pour l'activation de la télécommande.

© 2025 Axopar Boats

3 Présentation du produit

3.1 But de l’utilisation

Le bateau est un bateau de plaisance, donc non adapté à un usage professionnel.

3.2 Identification

Chaque bateau possède un code d’identification unique contenant 14 caractères et un trait d’union.

La hauteur du texte de code est de 6 mm et il se situe sur le côté tribord de la poupe.

Exemple : FI – AXO9D010H525	**Données**
FI	Pays du fabricant : Finlande
-	Trait d’union
AXO	Fabricant : Axopar Boats
9D	Modèle du bateau • D = CCX
010	Numéro de bateau
H	Mois de fabrication • A = Janvier • B = Février • C = Mars • etc.
5	Dernier chiffre de l’année de fabrication
25	Année du modèle

© 2025 Axopar Boats

3.3 Plaque du constructeur

La plaque du constructeur est toujours installée à proximité du poste de pilotage du bateau.

Le bateau a été inspecté conformément aux exigences de la directive sur les bateaux de plaisance et des normes connexes. HPi Verification Services Ltd. a attribué un certificat d'examen de type UE (certificat CE) au modèle de bateau.

Le bateau porte le marquage UKCA (dans le coin inférieur droit de la plaque CE) indiquant qu'il est conforme à la réglementation britannique sur les bateaux de plaisance.

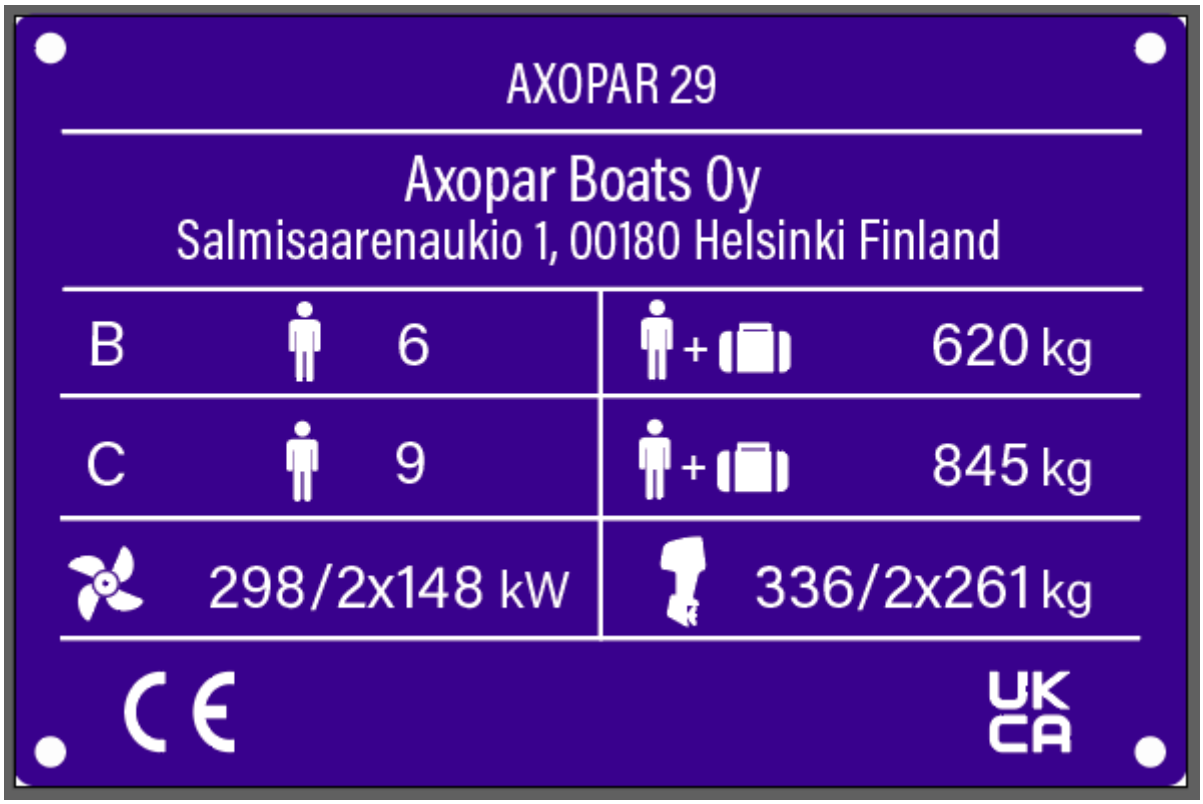

La plaque du constructeur contient les informations suivantes :

- Modèle du bateau
- Adresse du fabricant
- Nombre maximum de personnes à bord
- Charge maximale : poids total des personnes, bagages personnels et équipements de base compris, à l'exclusion du contenu du réservoir

3.4 Certification CE

Ce bateau appartient aux catégories B et C conformément au marquage CE.

La catégorie est déterminée en fonction du nombre maximum de personnes autorisées à bord.

La certification CE indique qu'un bateau est conçu et construit de telle manière qu'il conserve sa stabilité et sa flottabilité dans des circonstances données et répond à d'autres exigences importantes

© 2025 Axopar Boats

caractéristiques de la catégorie en question. L'une de ces exigences est que le bateau doit être facile à manœuvrer.

La classification des catégories CE signifie également qu'un bateau est conçu et construit pour résister aux paramètres suivants en ce qui concerne la stabilité, la flottabilité et d'autres exigences essentielles pertinentes énoncées.

Catégorie	Description
B. En mer	Le bateau est conçu pour les voyages en mer, où des conditions allant jusqu'à et y compris des vents de force 8 sur l'échelle de Beaufort et des hauteurs de vagues importantes allant jusqu'à 4 mètres inclus peuvent être rencontrées.
C. Côtier	Le bateau est conçu pour les voyages dans les eaux côtières, les grandes baies, les estuaires, les lacs et les rivières, où des conditions allant jusqu'à et y compris des vents de force 6 sur l'échelle de Beaufort et des hauteurs de vagues importantes allant jusqu'à 2 m inclus peuvent être rencontrées.

3.5 Dimensions et poids

Dimensions

Dimension	Unités métriques	Unités américaines
Longueur de coque (LH)	9,31 m	30 pi 7 po
Longueur totale (LMAX) (hors moteur)	9,71 m	31 pi 10 po
Poutre de coque (BH)	2,92 m	9 pi 7 po
BMAX	3,0 m	9 pi 10 po
Tirant d'eau à charge max. (hors moteur)	0,62 m	2 pi
Tirant d'eau vers les hélices	environ 0,93 m	3 pi 6 po
Hauteur mesurée à partir de la ligne de flottaison à faible charge (Antennes et éclairage repliés)	2,6 m	8 pi 6 po

Moteurs

	Unités métriques	Unités américaines
Puissance moteur maximale recommandée	298 kW	400 CV
Puissance maximale recommandée avec deux moteurs	2 x 148 kW	2 x 200 CV

© 2025 Axopar Boats

	Unités métriques	Unités américaines
Poids moteur maximum recommandé, mono-moteur	336 kg	741 lb
Poids moteur maximum recommandé, deux moteurs	2x261 kg	2x575 lb

Poids et chargement

	Catégorie B		Catégorie C	
	Unités métriques	Unités américaines	Unités métriques	Unités américaines
Poids de la coque (hors moteurs)	2700 kg	5952 lb	2700 kg	5952 lb
Poids du bateau déchargé avec des moteurs hors-bord de poids maximum (MLC)	3332 kg	7346 lb	3332 kg	7346 lb
Poids du bateau à charge maximale (MLDC)	4712kg	10388 lb	4937 kg	10884 lb
Masse sur remorque (hors poids du contenu du réservoir septique et du réservoir à appâts)	3890 kg	8576 lb	3890 kg	8576 lb

Composants de la charge

	Catégorie B		Catégorie C	
	Unités métriques	Unités américaines	Unités métriques	Unités américaines
Charge maximale recommandée	1380 kg	3042 lb	1605 kg	3538 lb

dont

© 2025 Axopar Boats

	Catégorie B		Catégorie C	
	Unités métriques	**Unités américaines**	**Unités métriques**	**Unités américaines**
Poids total de tous les occupants	450 kg	992 lb	675 kg	1488 lb
Bagages personnels	80 kg	176 lb	80 kg	176 lb
Poids du canot de sauvetage	50 kg	110 lb	50 kg	110 lb
Option - Charge sur les galeries de toit	40 kg	88 lb	40 kg	88 lb
Poids total en carburant, eau et autres liquides	778 kg	1715	778 kg	1715

Capacité du réservoir

	Unités métriques	Unités américaines
Réservoir d'essence	600 l	158,5 gal
Articles en option		
Réservoir d'eau douce	42 l	11 gal
Réservoir septique	42 l	11 gal
Caisse à poissons	42 l	11 gal
Bac à appâts principal avec poste de pêche	120 l	32 gal
Vivier de la trappe de service	95 l	25 gal

L'évaluation de la stabilité du bateau est basée sur les conditions de charge maximale.

La charge maximale recommandée ne contient que les éléments de poids mentionnés ci-dessus.

Le poids du bateau peut varier de ± 15 % selon les options choisies.

3.6 Disposition du bateau

Le bateau a plusieurs options de pont. La disposition de l'équipement et les composants techniques peuvent varier en fonction des accessoires choisis.

Le bateau standard a un pont arrière plat avec un compartiment de stockage en dessous.

Ce compartiment de rangement peut être remplacé par des équipements supplémentaires en option, tels qu'une cabine arrière, une banquette de rangement, un minibar ou un sofa en U.

© 2025 Axopar Boats

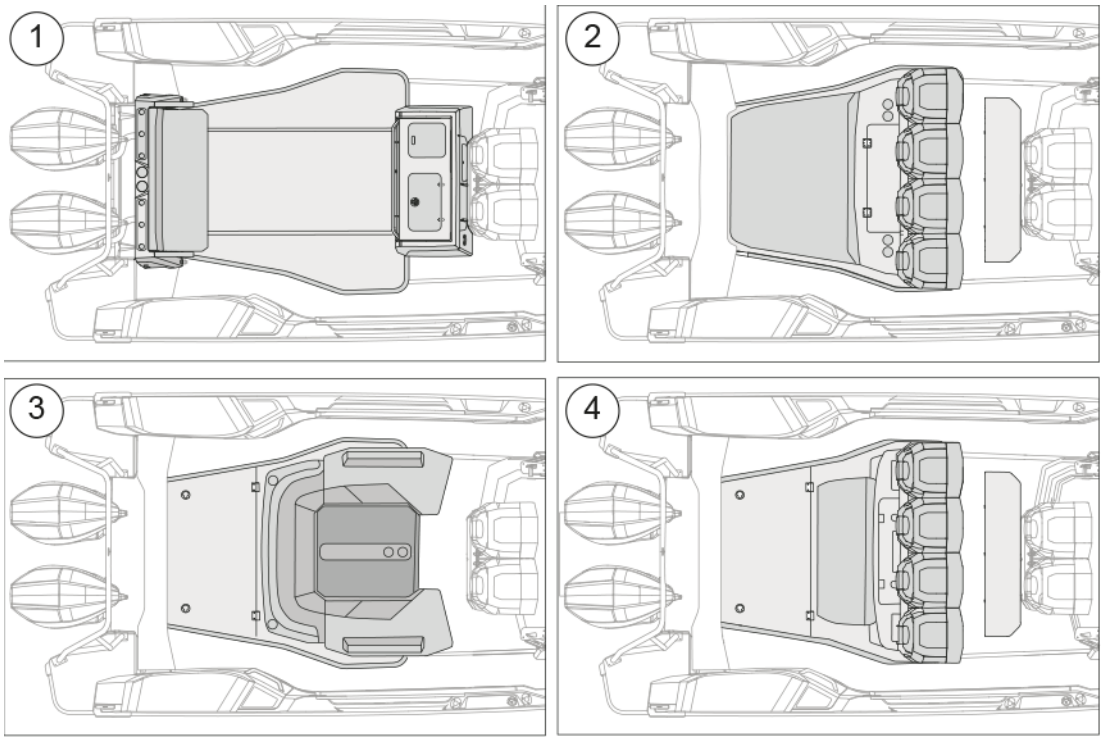

(1) Dossier d'appui arrière rabattable / Bac à appâts principal avec poste de pêche
(2) Cabine arrière / compartiment de rangement multiple
(3) Sofa arrière en U
(4) Minibar

En option, le cockpit peut être équipé d'un d'un réfrigérateur dans l'assise du siège et d'un évier. Il existe une multicabine séparée dans la partie avant du cockpit, avec une porte qui s'ouvre sur le pont avant. La multicabine peut être équipée d'un bloc toilettes et meublé d'un bloc d'hébergement.

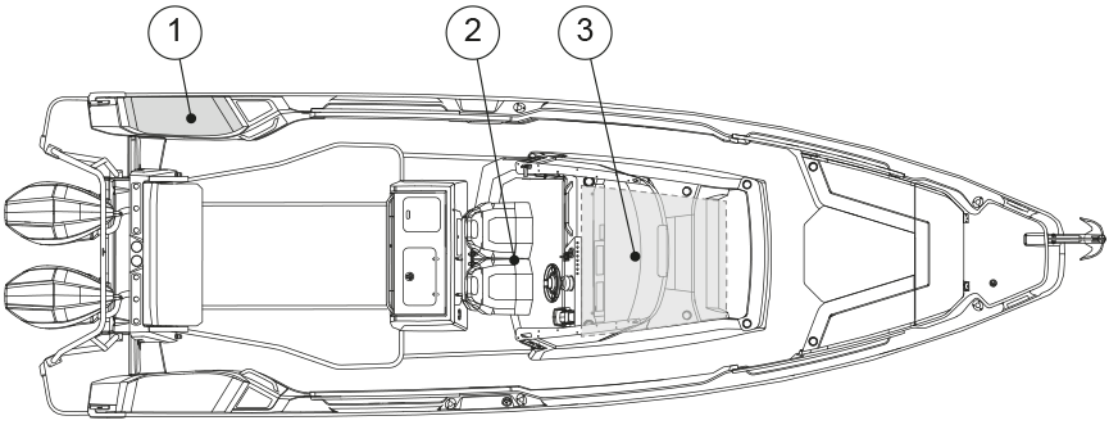

(1) Minibar en option dans la trappe de service
(2) Réfrigérateur et évier en option dans l'assise du siège
(3) Option multicabine ou toilettes

© 2025 Axopar Boats

4 Description du produit

4.1 Stabilité et flottabilité

Prêtez attention à la stabilité et à la flottabilité du bateau.

La répartition des poids (par exemple, l'installation d'une tour de pêche ou d'un radar et le remplacement du moteur) peut avoir un impact important sur la stabilité, l'assiette et les performances du bateau.

- Le niveau d'eau de cale doit être maintenu au minimum.
- La stabilité du bateau est compromise si un poids est placé en position haute.

Par temps orageux, toutes les trappes, compartiments et portes doivent être maintenus fermés pour minimiser le risque d'inondation.

Les vagues déferlantes représentent un danger important pour la stabilité.

⚠ AVERTISSEMENT Pour éviter tout risque d'inondation, maintenez toujours les vannes de prise d'eau de mer fermées lorsqu'elles ne sont pas utilisées (par exemple, la vanne de prise d'eau de mer pour l'eau de chasse des toilettes).

4.1.1 Systèmes à vidange automatique

Le bateau est équipé de systèmes à vidange automatique sur toute la surface du pont. Le système est vidé par des trous de drainage situés à l'arrière du bateau. En plus de l'eau de pluie, les trous de drainage sont destinés à évacuer l'eau qui se retrouve sur le pont par projections d'eau ou déferlement de vagues.

Il y a des trous de drainage pour l'eau dans les deux coins arrière du pont. Les ouvertures sont directement reliées à la mer. Le pont du bateau a été conçu pour permettre à l'eau de s'écouler directement dans la mer via les siphons d'eau.

⚠ ATTENTION Ne fermez pas les trous de drainage lorsque vous utilisez le bateau.

© 2025 Axopar Boats

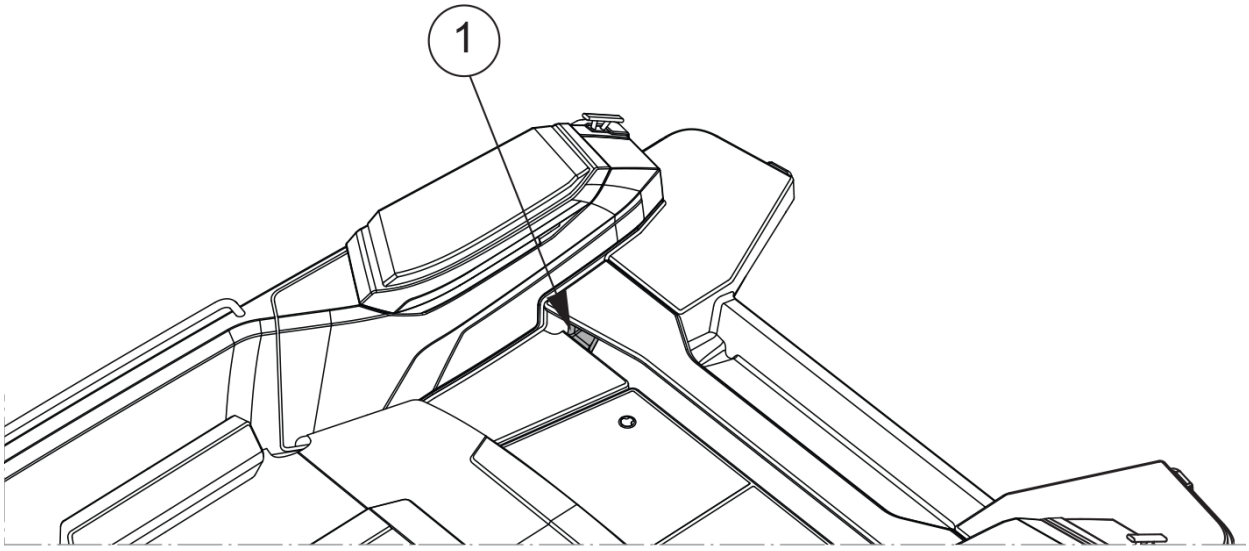

(1) Trou de drainage

Les trous de drainage doivent être ouverts à tout moment. Nettoyez régulièrement les orifices en éliminant les débris qui s'y accumulent afin d'éviter qu'ils ne se bouchent.

Le système est conçu de manière à évacuer l'eau du pont en utilisation normale. Ne fermez pas les robinets lorsque vous utilisez le bateau ou lorsque le bateau est amarré au quai.

Dans le plancher du poste de pilotage, côté bâbord, se trouve un trou de drainage. Une pompe d'eau automatique est installée derrière le trou de drainage. Elle permet d'éliminer l'eau du plancher du poste de pilotage. Veillez à préserver la propreté des trous de drainage.

REMARQUE

L'espace ouvert à évacuation automatique est destiné à éliminer l'eau qui se retrouve sur le pont en cas de pluie, d'éclaboussure ou de vagues déferlantes. Une partie de l'eau de pluie ainsi que la condensation de l'eau dans la cale peuvent se retrouver dans la cale.

- Ne laissez pas le bateau sans surveillance dans l'eau pendant une longue période.
- Observez la position flottante du bateau et videz la cale si nécessaire.

Laisser le bateau sans surveillance dans l'eau pendant une longue période peut causer des dommages.

L'espace pour les pieds dans le poste de pilotage est drainé par une pompe de cale. La pompe est située à bâbord de l'espace pour les pieds, derrière un panneau. Ne pas obstruer le trou de drainage.

4.1.2 Ouvertures dans la coque et le pont

Il y a plusieurs entrées à travers le bateau qui comprennent des vannes pour ouvrir et fermer ces entrées. Il est recommandé de garder ces entrées fermées si le bateau n'est pas utilisé pendant une

© 2025 Axopar Boats

longue période, et de les rouvrir lorsque le bateau est à nouveau utilisé. Si le bateau est sorti de l'eau ou dans des conditions pluvieuses, les entrées doivent rester ouvertes.

Vérifiez toujours que toutes les trappes sont bien fermées avant et après une sortie en mer.

Vérifiez toujours au printemps lors du lancement que les entrées par le côté et le bas sont bien fermées.

Nous vous recommandons de garder les fenêtres, les portes, les trappes de pont, les trappes de toit, les évents et les portes intérieures fermés pendant la navigation. Par temps orageux, gardez-les toujours bien fermés pour minimiser le risque de pénétration d'eau dans le bateau et pour éviter toute blessure corporelle.

Dans certaines conditions et vitesses, il est possible que de l'eau soit pulvérisée à l'intérieur à travers des auvents, des trappes ou d'autres ouvertures, en raison d'une pression négative ou d'autres effets. Ce risque peut être minimisé en fermant les auvents, trappes ou autres ouvertures.

⚠ AVERTISSEMENT Toutes les portes et trappes doivent être maintenues fermées pendant la navigation.

La figure illustre les trappes et les vannes de prise d'eau de mer à garder fermées lorsque le bateau est laissé sans surveillance. Garder les trappes fermées pendant la navigation.

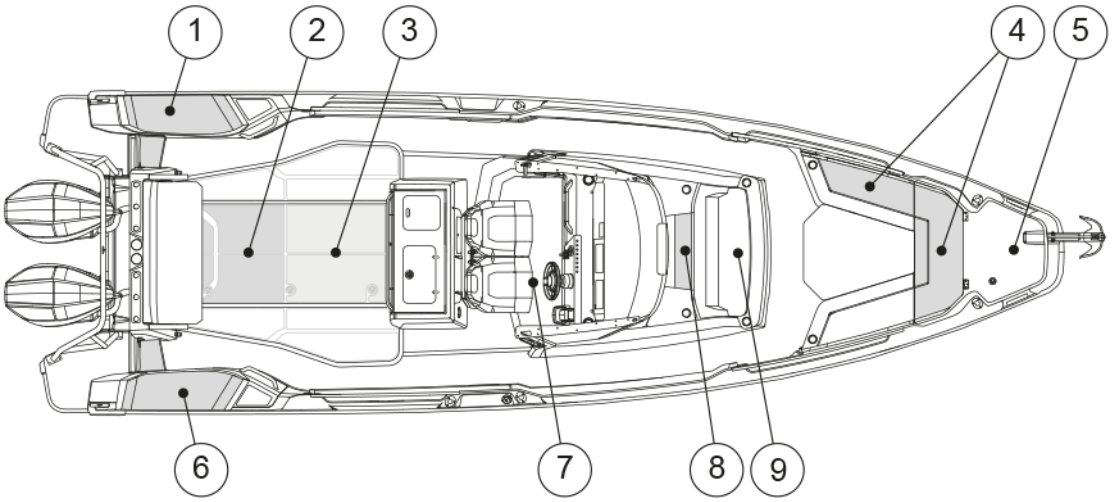

(1) Trappe de service bâbord / vivier (en option)
(2) Trappe du pont arrière / trappe de la cabine arrière
(3) Vanne de prise d'eau de mer (coffre de cale) du système d'eau brute en option
(4) Trappes de compartiment de stockage
(5) Trappe d'ancre
(6) Trappe de service tribord
(7) Trappe d'inspection du compartiment du réservoir de carburant
(8) Trappe multicabine
(9) Vanne de prise d'eau de mer du réservoir septique et robinet d'arrivée d'eau brute

L'emplacement et le nombre de ces composants dépendent du niveau de l'équipement sur le bateau.

© 2025 Axopar Boats

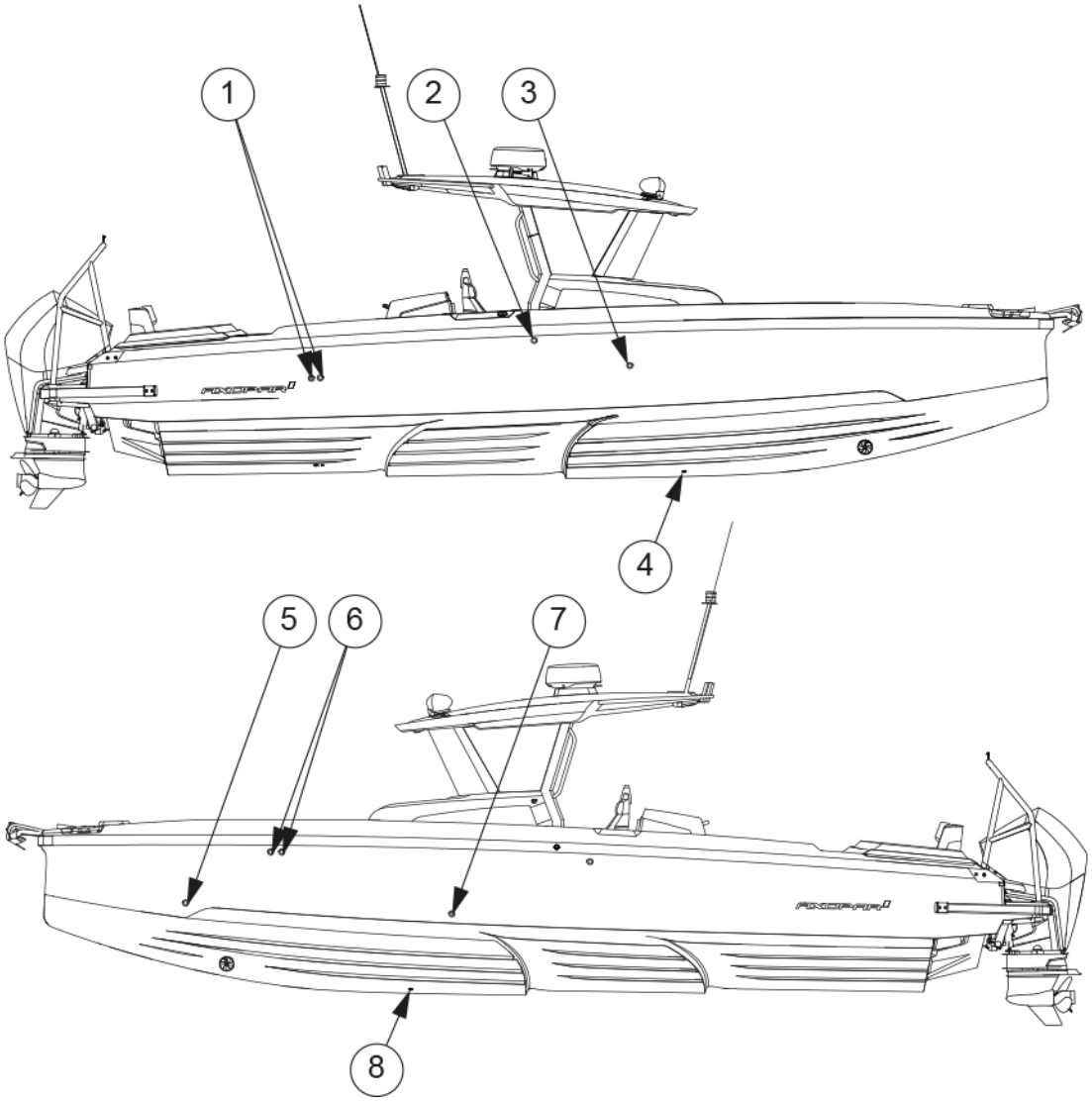

(1) Sorties de pompe de cale électrique et manuelle
(2) Ventilation du réservoir de carburant
(3) Sortie des eaux usées
(4) Sortie du réservoir septique et arrivée d'eau brute
(5) Sortie de pompe de cale avant manuelle
(6) Évents du réservoir d'eau douce et du réservoir septique
(7) Sortie de pompe de cale avant électrique
(8) Transducteur

4.1.3 Système de cale

Le système de cale est conçu pour aider à maintenir le niveau d'eau de cale au minimum. Le système se compose de plusieurs pompes qui couvrent toutes les sections inférieures du bateau.

Le bateau est équipé de pompes de cale manuelles et électriques. Les panneaux sur le bateau indiquent la zone d'évacuation de chaque pompe.

© 2025 Axopar Boats

La pompe de cale manuelle se commande avec sa poignée.

Les pompes de cale électriques submersibles sont équipées d'un flotteur qui les déclenche automatiquement s'il y a de l'eau dans l'espace de cale. Il est également possible de commander manuellement les pompes de cale électriques à l'aide des interrupteurs situés sur la console de pilotage.

⚠ AVERTISSEMENT

Le système de cale n'est pas conçu pour contrôler les dommages.

La capacité combinée du système de cale n'est pas conçue pour pomper le bateau en cas d'endommagement de la coque.

REMARQUE

Maintenez la zone de cale propre en la lavant très souvent avec un nettoyant pour cale, ou avec de l'eau et du savon biodégradable. Une cale propre facilite la détection des signes de fuites ou d'autres problèmes susceptibles de survenir.

REMARQUE

- Vérifiez régulièrement le bon fonctionnement des pompes de cale en les activant manuellement.
- Retirez tous les déchets des entrées.
- Dégagez les sorties de pompe de tous débris.

Si des vannes de prise d'eau de mer sont installées dans les cloisons avant et arrière, laissez-les fermées et ouvrez-les seulement pour permettre à l'eau de s'écouler dans les cales principales.

REMARQUE

Ne laissez pas les pompes fonctionner à sec trop longtemps. Cela endommage les pompes.

REMARQUE

Évitez la pollution.

Étant donné que le système de cale se compose de plusieurs pompes automatiques et manuelles qui couvrent toutes les zones du bateau, le risque de rejet accidentel d'eau contaminée par les pompes automatiques doit être réduit au minimum.

Atténuez le risque en vérifiant régulièrement la présence éventuelle de contaminants comme l'huile, le diesel et le glycol dans l'eau de cale.

Avant chaque utilisation

Vérifiez que :

- Les pompes de cale peuvent fonctionner librement et aucun objet n'en gêne le fonctionnement.
- L'eau peut s'écouler à travers la crépine et il n'y a pas de boue ou de matériau limitant le débit de l'eau.

  Nettoyez la crépine en poussant les languettes de verrouillage du moteur de la pompe et en soulevant le bloc moteur.

© 2025 Axopar Boats

4.1.3.1 Pompes de cale

Débit des pompes de cale

Le débit de la pompe de cale manuelle et automatique dépasse le débit minimum de 15 litres (4 gallons) par minute.

Emplacements des pompes de cale

La poignée de commande de la pompe de cale manuelle est située dans l'espace de rangement tribord du pont arrière.

Les pompes de cale électriques sont submersibles.

Une pompe de cale électrique se trouve sous la couchette de la cabine arrière.

La deuxième pompe de cale électrique est accessible par la multi-cabine. Les pompes électriques sont en mode automatique par défaut et évacuent l'eau de cale dès que l'interrupteur à flotteur est déclenché. Il est également possible de démarrer manuellement les pompes de cale électriques depuis le panneau de commande principal du bateau.

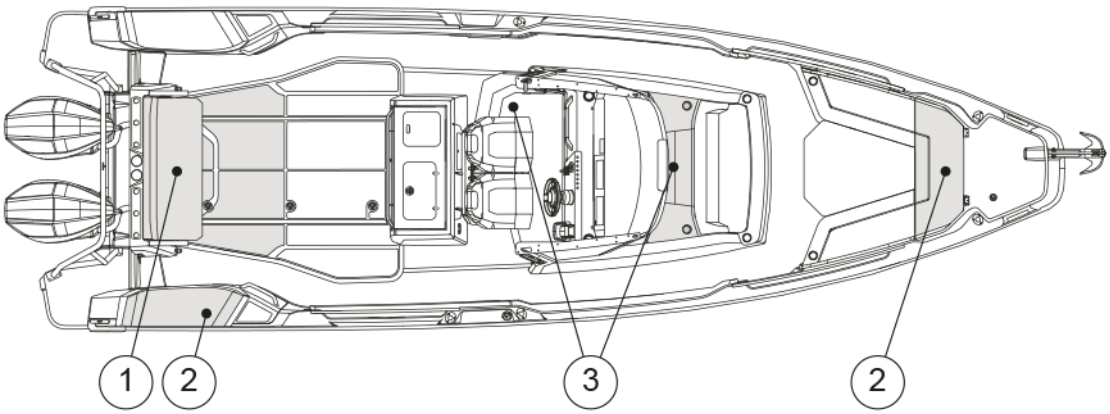

(1) Pompe de cale électrique arrière
(2) Pompe de cale manuelle
(3) Pompe de cale électrique avant

4.2 Systèmes techniques

4.2.1 Système électrique

⚠ AVERTISSEMENT

Risques d'incendie, d'explosion et d'électrocution !

Une mauvaise utilisation des systèmes électriques CC et CA peut entraîner un incendie, une explosion ou un choc électrique.

Suivez attentivement les instructions.

© 2025 Axopar Boats

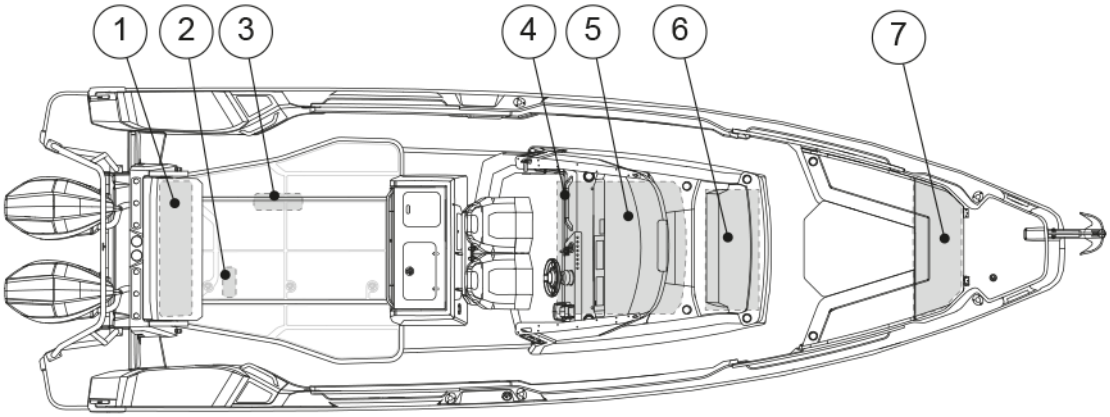

(1) Batteries
(2) Chargeur de batterie pour système d'alimentation à quai
(3) Panneau d'interrupteurs principaux
(4) Panneau d'interrupteurs principaux contrôlés à distance en option
(5) Panneau de fusibles
(6) Fusibles du propulseur d'étrave et du guindeau ; batterie auxiliaire avec chargeur
(7) Prise d'alimentation à quai et interrupteurs à fusibles

4.2.2 Système 12V

La plupart des équipements du bateau utilisent le système 12 V.

Le système 12 V se compose d'alternateurs entraînés par le moteur, de batteries et d'équipements.Le système 12 V se compose de chargeurs de batterie pour l'électricité à quai, de batteries et d'équipements.L'alimentation des batteries est assurée par des diodes à partir de l'alternateur du moteur ou du chargeur à quai.

Pour activer les circuits du système 12 V, les interrupteurs principaux des circuits correspondants doivent être activés et les fusibles doivent être intacts. Lorsque le circuit électronique est allumé, l'équipement peut être commandé depuis le panneau d'interrupteurs principaux.

© 2025 Axopar Boats

⚠ AVERTISSEMENT

- Ne coupez jamais l'interrupteur principal lorsque le moteur tourne, car cela pourrait endommager l'alternateur.
- N'effectuez jamais d'installations électriques lorsque l'appareil est sous tension.
- Ne modifiez jamais le système ou les schémas électriques du bateau. L'entretien et la maintenance doivent être effectués par un électricien qualifié.
- Ne modifiez jamais l'ampérage nominal des dispositifs de protection contre les surintensités.
- N'installez ou ne remplacez jamais l'équipement électrique par des composants qui provoquent un dépassement de l'ampérage nominal du circuit.
- Ne laissez jamais le bateau sans surveillance avec le système électrique sous tension, sauf la pompe de cale automatique, la protection incendie et les circuits d'alarme.
- Réparez tout équipement endommagé avant de le remettre en service.

4.2.3 Interrupteurs principaux

Les différents circuits électroniques du bateau sont contrôlés par les interrupteurs principaux du tableau de distribution.

Les interrupteurs principaux permettent de déconnecter les batteries de tous les appareils qui consomment de l'électricité. Lorsque les interrupteurs principaux sont en position On, le courant est conduit vers le tableau de distribution et de là vers différentes parties du bateau.

La couleur d'arrière-plan de l'interrupteur principal et le texte On montre que le circuit électronique est allumé et lorsque le circuit est éteint, la couleur d'arrière-plan est rouge et le texte dit Off.

Lorsque vous quittez le bateau pendant un certain temps, coupez le courant de tous les interrupteurs principaux. Les appareils qui doivent être alimentés en permanence restent actifs, quelle que soit la position des interrupteurs principaux.

Le schéma de conception du système électrique du bateau est présenté dans l'annexe ***Schémas électriques***. L'interrupteur principal est situé sous le siège arrière. Dans le panneau d'interrupteurs principaux se trouvent des commutateurs d'alimentation directe pour les équipements critiques et des commutateurs principaux pour les batteries de démarrage, la batterie de service et la batterie auxiliaire.

Le moteur est alimenté en courant en tournant l'interrupteur « Start » (démarrage) sur la position « On » (marche). L'alimentation en courant des autres équipements est obtenue en tournant l'interrupteur de service sur la position « On » (Marche) et l'alimentation en courant du propulseur d'étrave et des guindeaux est obtenue en tournant l'interrupteur Aux sur la position « On » (Marche).

© 2025 Axopar Boats

Panneau d'interrupteurs principaux

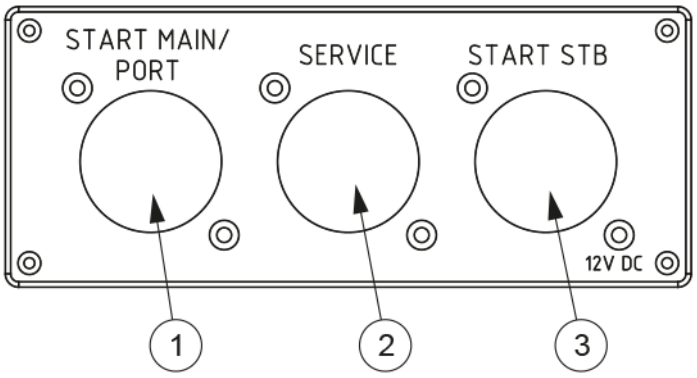

(1) Démarrer les batteries
(2) Batterie de service
(3) Interrupteur principal du deuxième moteur en option

Panneau d'interrupteurs principaux contrôlés à distance en option

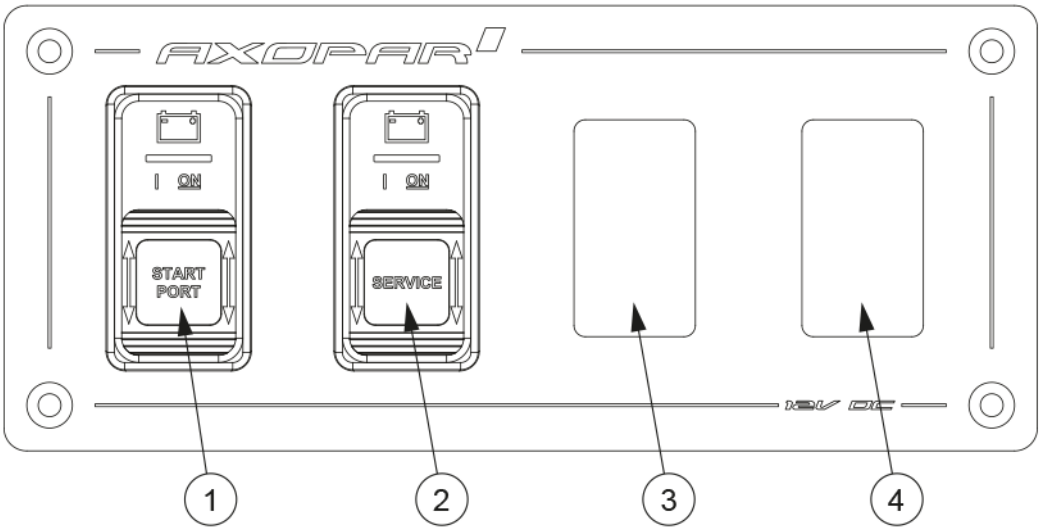

(1) Démarrer les batteries
(2) Batterie de service
(3) Espace pour accueillir l'interrupteur d'un deuxième moteur en option
(4) Espace pour accueillir l'interrupteur d'un propulseur d'étrave et d'un guindeau en option

4.2.4 Fusibles d'alimentation directe

Certains des appareils du bateau sont alimentés par des interrupteurs d'alimentation directe. Les interrupteurs d'alimentation directe sont destinés aux équipements qui ont besoin de courant lorsque les interrupteurs principaux sont éteints.

© 2025 Axopar Boats

Lorsqu'il est enfoncé, l'interrupteur est activé et lorsqu'il est poussé vers le haut, il est désactivé. L'interrupteur indique un court-circuit ou une interférence dans le circuit électronique en se relevant en position « off ». L'interrupteur peut être reconnecté en le poussant vers le bas en position « on ». Ne reconnectez pas le commutateur avant d'avoir découvert la raison de l'interférence.

Les interrupteurs d'alimentation directe doivent rester allumés même si le courant provenant d'autres circuits est coupé. Un appareil éteint trop tôt peut entraîner une surchauffe et l'endommagement de l'appareil.

⚠ AVERTISSEMENT

La désactivation trop précoce de l'interrupteur d'alimentation directe peut provoquer la rupture ou l'incendie de l'appareil (par exemple, le chauffage), car les appareils disposent d'une fonction de ventilation qui fonctionne même si l'appareil est autrement éteint.

- Assurez-vous que l'appareil est refroidi avant de l'éteindre complètement. Pour plus d'informations, consultez le manuel de l'appareil en question.

4.2.5 Fusibles

Le panneau de fusibles comprend des fusibles pour l'équipement du bateau. Le panneau de fusibles est situé dans la multicabine avant.

Les fusibles se présentent sous la forme d'interrupteurs de déclenchement qui coupent le circuit et ressortent lorsqu'ils sont déclenchés. Ne réinitialisez pas l'interrupteur avant d'avoir découvert la raison du déclenchement du disjoncteur. Après cela, appuyez sur l'interrupteur vers le bas.

Le panneau comporte un interrupteur pour le dilacérateur.

⚠ AVERTISSEMENT

Avant de connecter un circuit électrique, assurez-vous que le circuit n'est pas endommagé et qu'il n'y aura pas de court-circuit ou d'incendie causé par d'éventuels dommages dans le circuit électrique. Tout équipement endommagé doit être entretenu ou changé avant d'être de nouveau utilisé.

© 2025 Axopar Boats

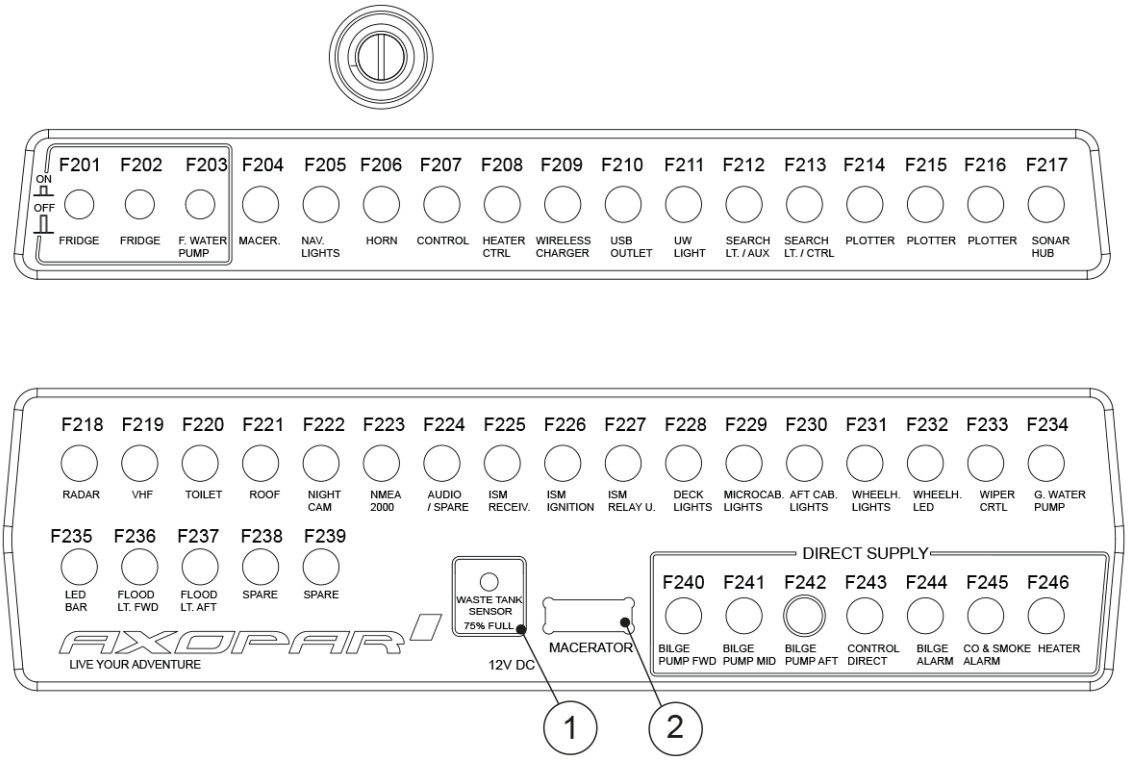

(1) Alarme de niveau élevé du réservoir d’eaux usées

(2) Interrupteur de la pompe dilacératrice

4.2.6 Fusibles robustes

Le fonctionnement des fusibles peut être vérifié à partir des trous du couvercle du fusible. Si la bande métallique visible dans le trou n’est pas cassée, le fusible est opérationnel.

Si la bande métallique est endommagée, ce qui signifie qu’une surcharge s’est produite, contactez un électricien nautique qualifié.

⚠ AVERTISSEMENT

L’ouverture du couvercle n’est pas recommandée, car il existe un risque d’électrocution et de blessures graves.

Si la bande métallique est endommagée, contactez un électricien nautique qualifié. S’il est nécessaire d’ouvrir le couvercle, assurez-vous que tous les câbles de courant des batteries sont déconnectés.

4.2.7 Batteries

Le bateau standard est équipé d’une batterie de démarrage uniquement, une batterie de service est proposée en option (système à double batterie).

La batterie de démarrage fournit du courant au moteur et aux équipements liés au moteur, et la batterie de service alimente les autres appareils et équipements du bateau.

© 2025 Axopar Boats

Les batteries sont situées à l'arrière du bateau. L'emplacement exact des batteries est présenté dans la section ***Système électrique***.

⚠ AVERTISSEMENT

Utilisez uniquement des batteries AGM sans entretien sur le bateau.

- Lorsque vous quittez le bateau, coupez les interrupteurs principaux, sauf si le câble d'alimentation à quai est branché.
- Retirez les batteries du bateau pour l'hivernage.
  - Lors du retrait d'une batterie, détachez d'abord le pôle négatif.
  - Lorsque vous débranchez les batteries, veillez à ne pas toucher les deux pôles en même temps avec un outil métallique.

4.2.7.1 Chargement des batteries

⚠ AVERTISSEMENT

- N'oubliez pas que les batteries déchargent un gaz oxyhydrogène explosif à une tension de 14,4 volts.
  - La tension d'une batterie normale à l'état non chargé est de 12,3 à 12,7V.
  - Pendant la charge, la tension augmente et le régulateur de charge arrête automatiquement le processus de charge à un niveau prédéfini.
  - La mesure de tension doit être prise aux bornes de la batterie, et non à l'alternateur, pour obtenir le résultat correct.

4.2.7.2 Stockage hivernal

Pour l'hivernage, les batteries peuvent être laissées à bord uniquement si elles sont complètement chargées.

Une batterie partiellement déchargée peut geler et se fissurer. Débranchez toujours les bornes du câble de la batterie pour éviter l'oxydation. Lors du retrait des batteries, déconnectez d'abord le pôle négatif et assurez-vous qu'il n'y a pas de matériaux ou de liquides inflammables ou explosifs à proximité. Lors de la remise en place des batteries, connectez-les dans l'ordre inverse (pôle positif en premier).

4.2.7.3 Nettoyage des batteries

Le dessus des batteries doit être nettoyé régulièrement pour éviter les fuites de courant entre les cellules. Si la batterie est située dans une zone séparée, il suffit normalement de la nettoyer au printemps et à l'automne.

Assurez-vous que les trous d'aération dans les bouchons de cellule sont ouverts pour que le gaz puisse être évacué.

Les bornes et les bornes des câbles doivent être lubrifiées pour éviter les dépôts et la corrosion.

© 2025 Axopar Boats

4.2.8 Système 110/230V

Vous pouvez choisir d'équiper votre bateau du système 110/230V CA en option avec une prise d'alimentation à quai, ce qui vous permettra d'utiliser des appareils fonctionnant sur le courant secteur standard.

Le système tire son alimentation d'une alimentation externe à terre ou de la jetée (alimentation à quai). Sur le marché européen, le système utilisé est de 230V et de 110V sur le marché américain.

Le système fonctionne lorsqu'un câble d'alimentation à quai a été connecté à la prise de courant à quai.

1. Éteignez l'interrupteur d'alimentation à quai avant de connecter ou de déconnecter le câble.
2. Connectez le câble d'alimentation à quai au bateau avant de le connecter à l'alimentation à quai.
3. Débranchez le câble d'alimentation à quai de l'alimentation à quai avant de le déconnecter du bateau.
4. Fermez la trappe de la connexion d'alimentation à quai du bateau.

⚠ ATTENTION

Débranchez le câble d'alimentation à quai avant de démarrer les moteurs. Démarrer les moteurs alors que le câble d'alimentation à quai est branché peut endommager les isolateurs de batterie.

Le fusible principal du système est situé dans un panneau de commande séparé. Le système comprend un chargeur de batterie, qui commence à charger les batteries automatiquement lorsque le bateau est connecté à l'alimentation à quai. L'emplacement des composants est présenté dans la section ***Système électrique***.

Le système d'alimentation à quai doit être vérifié au moins deux fois par an. Débranchez toujours le câble d'alimentation à quai lorsque le système n'est pas utilisé. Les boîtiers métalliques des équipements électriques installés doivent toujours être connectés à la terre dans le système électrique du bateau. Utilisez uniquement des équipements électriques équipés d'une protection de terre.

⚠ DANGER

Risque d'électrocution et d'incendie !

- Ne touchez pas un système haute tension sous tension.
- Ne changez pas la fiche du câble d'alimentation à quai. Utilisez uniquement des connecteurs compatibles.
- Essayez de minimiser le risque d'électrocution, de court-circuit et d'incendie.
- Ne laissez pas le câble d'alimentation à quai pendre dans l'eau. Si tel est le cas, un champ électrique dangereux pourrait être créé dans l'eau.
- Ne modifiez jamais les connexions sur le câble d'alimentation à quai. Utilisez uniquement des connecteurs compatibles.
- Si le disjoncteur de terre est déclenché, débranchez immédiatement le câble d'alimentation de quai. Dans un tel cas, contactez un électricien qualifié pour les réparations avant de réutiliser le système.

© 2025 Axopar Boats

⚠ DANGER

Pour éviter le risque de choc électrique et d'incendie :

- Éteignez l'interrupteur d'alimentation à quai avant de connecter et de déconnecter le câble.
- Connectez le câble d'alimentation à quai au bateau avant de le connecter à terre.
- Débranchez le câble d'alimentation à quai à terre avant de le déconnecter du bateau.
- Fermez soigneusement la trappe de la prise d'alimentation à quai du bateau, en évitant de le mouiller.

4.2.9 Système de carburant

Le bateau dispose d'un système de carburant fixe et d'un filtre à carburant séparateur d'eau sur la conduite d'aspiration.

Au lieu du système de carburant utilisé dans la région européenne, les bateaux produits pour la région américaine utilisent le système de carburant EPA (United States Environmental Protection Agency) conformément aux règles de certification NMMA (National Marine Manufacturers Association).

Consultez le schéma du système de carburant dans l'annexe ***Système de carburant***. Pour l'entretien et la maintenance du système d'alimentation en carburant, reportez-vous aux instructions du manuel du moteur.

⚠ AVERTISSEMENT

Ne démarrez jamais les moteurs en présence d'une forte odeur d'essence.

⚠ AVERTISSEMENT

Risque d'incendie.

- Ne fumez pas et ne manipulez pas de flammes nues lors du ravitaillement en carburant.
- N'oubliez pas qu'il n'est pas permis de stocker du carburant dans des espaces qui ne sont pas spécialement conçus pour cela. Puisqu'il n'y a pas d'espace de stockage ventilé sur le bateau, les éventuels bidons de carburant de rechange doivent être stockés sur le pont.

Emplacement des composants du système de carburant

Le réservoir de carburant est situé au milieu de la quille. Évitez d'endommager les conduites de carburant.

- Les composants du réservoir, le filtre à carburant (le cas échéant) et les valves du réservoir de carburant sont situés sous le siège du pilote.
- Le tuyau d'admission de carburant est situé du côté tribord du pont.

© 2025 Axopar Boats

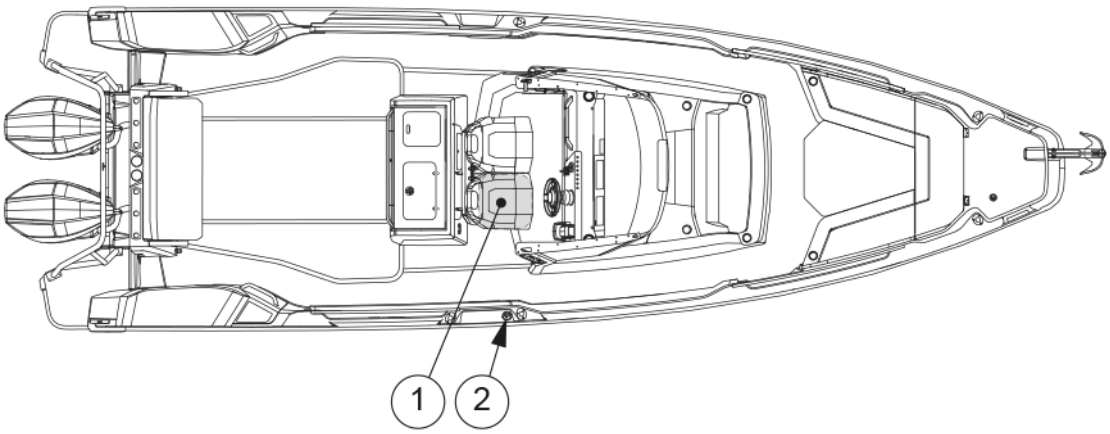

(1) Réservoir d'essence et vanne
(2) Raccord d'entrée de carburant

4.2.9.1 Faire le plein du bateau

Si le bateau est équipé de matériaux de pontage en option, mouillez le pont avec de l'eau avant de faire le plein. Cela garantit que tout déversement de carburant flottera sur l'eau et ne pénétrera pas dans le matériau de pont.

L'eau atteignant le système d'injection du moteur peut provoquer des dommages de corrosion rapides sur les éléments de précision des composants de la pompe d'injection. Pour cette raison, il est essentiel de vérifier régulièrement que le filtre à carburant supplémentaire ne contient pas d'eau. De temps en temps, videz une petite quantité de carburant dans un récipient approprié (évitez tout déversement de carburant) et vérifiez qu'il n'y a pas d'eau de condensation. S'il y a de l'eau dans le filtre, continuez à vider jusqu'à ce que seul du carburant propre apparaisse.

Le système d'alimentation en carburant du moteur est sensible aux bulles d'air dans le carburant. Remplissez toujours bien les réservoirs avant qu'ils ne soient complètement vides. Si le système a fonctionné à sec, il doit être purgé avant de pouvoir redémarrer le moteur. Consultez le manuel d'instructions du fabricant du moteur avant de purger le système d'alimentation en carburant.

⚠ AVERTISSEMENT

- Ne bloquez jamais l'accès à l'équipement de sécurité, aux extincteurs, aux vannes de carburant ou aux interrupteurs d'alimentation principaux.
- Ne bloquez jamais les ouvertures de ventilation pratiquées dans le bateau, car leur but est d'éliminer les vapeurs de carburant dans l'air.
- N'utilisez jamais un mauvais type de combustible dans le radiateur ou la cuisinière car cela pourrait les endommager.
- N'utilisez jamais de flamme nue pour détecter des fuites.

4.2.9.2 Entretien du système de carburant

Suivez le calendrier d'entretien prescrit par le fabricant du moteur.

© 2025 Axopar Boats

- Vérifiez chaque année l'état des tuyaux et assurez-vous qu'il n'y a pas de fissures, d'abrasions ou de détérioration visibles.
- Remplacez les pièces usées uniquement par des pièces d'origine de qualité marine.
- Deux fois par an et lors de l'hivernage, vérifiez que le compartiment du réservoir de carburant ne contient pas d'eau qui se serait accumulée. Pour ce faire, insérez un tuyau fin dans le tube en aluminium situé en haut du réservoir. Le tube guide le tuyau jusqu'à la partie la plus basse du compartiment du réservoir de carburant. Le compartiment peut ensuite être vidé à l'aide d'un aspirateur eau-poussière branché sur le tuyau.
- Tous les deux mois, inspectez le système de carburant pour déceler la présence éventuelle d'eau dans le réservoir de carburant.

  La présence d'eau dans le carburant peut être vérifiée en inspectant le contenu du filtre à carburant.

  Si de l'eau est présente, elle doit être évacuée et le réservoir de carburant doit être entièrement séché avant de pouvoir être rempli de carburant.
- Examinez le réservoir de carburant et les conduites pour déceler une éventuelle corrosion et des fuites.

Deux fois par an et lors de l'hivernage, vérifiez que le compartiment du réservoir de carburant ne contient pas d'eau qui se serait accumulée, en procédant comme suit :

1. Insérez un tuyau fin dans le tube en aluminium situé en haut du réservoir. Le tube guide le tuyau jusqu'à la partie la plus basse du compartiment du réservoir de carburant.
2. Branchez un aspirateur eau-poussière sur le tuyau.
3. Videz le compartiment.

4.3 Équipement optionnel

Cette section présente les équipements et systèmes disponibles en option pour le bateau.

4.3.1 Système d'eau douce

Vous pouvez choisir d'équiper votre bateau d'un système d'eau douce en option.

Le système d'eau douce se compose d'un réservoir d'eau douce, d'une pompe et d'un accumulateur. Le bateau peut également être équipé d'un point d'alimentation en eau dans la cuisine, d'une douche de pont et d'un point d'alimentation en eau pour le minibar.

Le réservoir est situé sous le pont avant. Le réservoir d'eau douce est rempli via le tuyau d'arrivée situé sur le pont avant.

Pour activer le système d'eau douce, mettez la pompe d'eau douce en marche. L'interrupteur de la pompe est situé sur le panneau de fusibles.

Éteignez le système lorsque vous quittez le bateau. N'oubliez pas de vérifier régulièrement le filtre de la pompe.

Le revendeur est responsable de la désinfection du réservoir d'eau douce avant la vente.

© 2025 Axopar Boats

REMARQUE

L'eau issue du système n'est pas destinée à la consommation.

Le système d'eau douce doit être complètement vidangé pour l'hivernage. Il n'est pas recommandé d'utiliser des produits antigel dans le système d'eau douce.

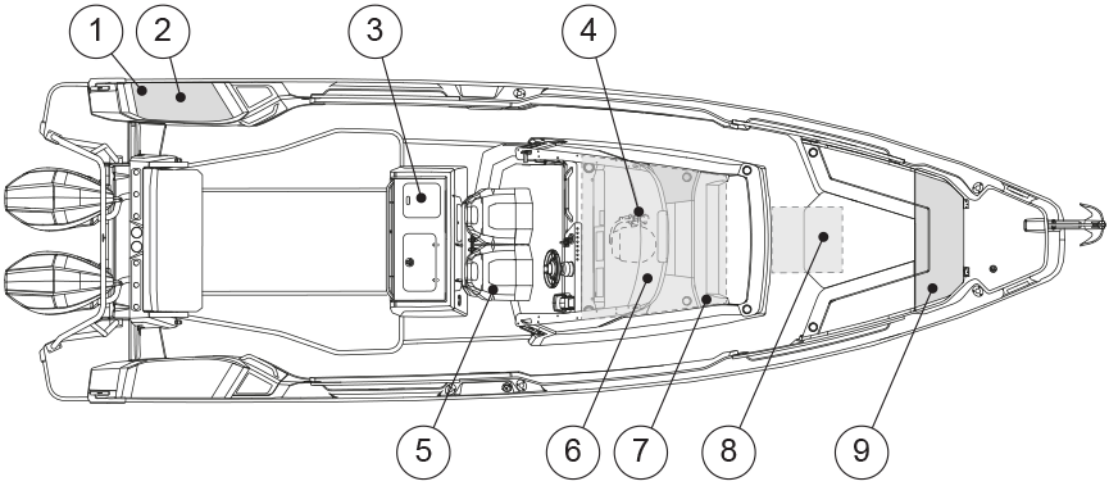

(1) Douche de pont
(2) Robinet du minibar
(3) Robinet du vivier
(4) Interrupteur de la pompe d'eau douce
(5) Robinet de cuisine
(6) Robinet de toilette
(7) Pompe d'eau douce
(8) Réservoir d'eau douce
(9) Entrée d'eau

© 2025 Axopar Boats

La pompe d'eau comporte également deux voyants indiquant l'état de fonctionnement et les défauts de fonctionnement de la pompe. Pour en savoir plus sur les signaux, veuillez consulter le manuel du fabricant.

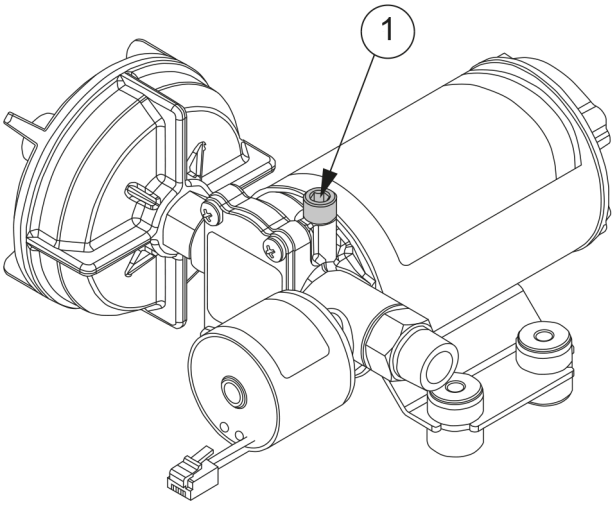

Figure 4.1 Pompe d'eau et soupape d'évacuation d'air

Le système d'eau douce doit être désinfecté et rincé chaque année ou après une période de non-utilisation prolongée afin de maintenir le système en bon état de fonctionnement.

La procédure de désinfection est décrite ci-dessous :

1. Rincez soigneusement l'ensemble du système en faisant couler de l'eau potable dans le système.
2. Vidangez complètement le système.
3. Remplissez l'intégralité du système avec une solution désinfectante et suivez les instructions du fabricant.
4. Vidangez l'intégralité du système à l'issue du processus de désinfection.
5. Rincez abondamment l'intégralité du système plusieurs fois avec de l'eau potable.
6. Remplissez le système avec de l'eau potable. Le système d'eau douce est maintenant prêt à être utilisé.

Entretien

Inspectez chaque année les raccords de tuyaux, les raccords de tubes et les raccords de câblage électrique de la pompe pour vérifier qu'ils sont correctement fixés et qu'il n'y a pas de frottement. Il est recommandé de vérifier et de nettoyer le filtre d'entrée de la pompe d'eau chaque année. Faire fonctionner le système régulièrement permet de maintenir les roues de la pompe d'eau en bon état de fonctionnement.

4.3.2 Système d'eau brute

Un système d'eau brute est un élément essentiel du système d'alimentation en eau de mer d'un bateau.

Le système d'eau brute est une chambre creuse installée dans la coque d'un bateau, généralement sous la ligne de flottaison. Le système d'eau brute est un système secondaire obligatoire qui est requis lorsque le bateau est équipé de l'une des options suivantes : vivier principal et poste de pêche, vivier à appâts dans la trappe de service ou pompe de lavage de pont. Le système d'eau brute fournit un réservoir d'eau de mer que ces systèmes peuvent utiliser.

© 2025 Axopar Boats

Coffre de cale

Le coffre de cale est un élément essentiel du système d'eau brute d'un bateau. L'objectif premier d'un coffre de cale est d'assurer une alimentation contrôlée en eau de mer destinée à divers systèmes à bord.

Le coffre de cale en aluminium de 18 litres (5 gallons US) se trouve à l'arrière du bateau, sous la trappe du pont arrière. Il peut être équipé de deux pompes de cale submersibles et il est possible d'installer des vannes de prise d'eau de mer et des pompes de vivier à appâts derrière le piédestal du gyroscope. Les pompes sont accessibles en dévissant les boulons qui maintiennent le couvercle du coffre de cale.

La vanne de sortie est réglable afin de contrôler le débit en fonction des besoins.

Fermez la vanne d'admission d'eau lorsque vous n'utilisez pas l'équipement associé au coffre de cale.

Entretien

Toute intervention d'entretien doit être effectuée par un technicien qualifié.

Il est recommandé d'inspecter et de nettoyer régulièrement les grilles afin de maintenir des performances optimales.

- Tous les mois : Vérifiez visuellement le coffre de cale. Assurez-vous qu'il ne présente aucun signe de corrosion, comme de la peinture cloquée, des piqûres ou une décoloration.
- Deux fois par an : Vérifiez l'étanchéité afin de détecter d'éventuelles fuites.

4.3.3 Minibar dans la trappe de service bâbord

Vous pouvez choisir d'équiper votre bateau d'un minibar en option dans la trappe de service. Le minibar se trouve dans la trappe de service bâbord du bateau.

L'unité de refroidissement du compartiment réfrigéré est située sous la trappe de service, elle est accessible via la trappe de service sous la trappe du pont arrière.

Entretien

- Vérifiez que le robinet ne fuit pas et ne goutte pas.
- Nettoyez l'évier et le robinet avec un détergent doux, en évitant les matériaux abrasifs qui pourraient rayer la surface.
- Vidangez et rincez le système d'eau pour éviter l'accumulation de sédiments ou de bactéries.
- Vérifiez la température constante et l'efficacité opérationnelle du compartiment de rangement réfrigéré. Nettoyez l'intérieur avec un chiffon doux et une solution de bicarbonate de soude et d'eau pour éliminer les odeurs et les taches.
- Vérifiez chaque année que tous les raccords, notamment ceux des conduites d'alimentation en eau et des tuyaux d'évacuation, sont bien fixés et exempts de corrosion.

© 2025 Axopar Boats

4.3.4 Système septique

Le système septique du bateau comprend le siège des toilettes, le réservoir septique et les systèmes connexes.

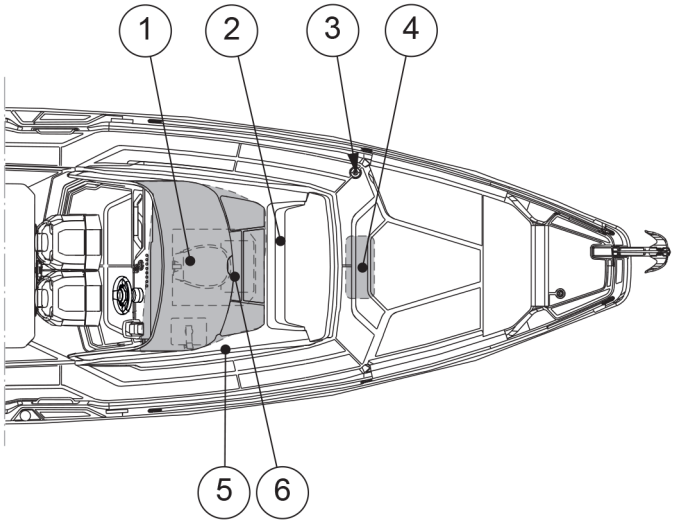

(1) Siège de toilettes
(2) Dilacérateur septique
(3) Raccord d'aspiration de réservoir septique
(4) Réservoir septique
(5) Pompe de siège de toilette
(6) Robinet du réservoir septique et robinet d'arrivée d'eau brute

Entretien du dilacérateur

La pompe dilacératrice peut se bloquer si elle n'est pas utilisée pendant une période prolongée. L'utilisation régulière du dilacérateur permet d'éviter ce problème.

Si la pompe dilacératrice reste bloquée, veuillez contacter votre revendeur pour la faire réparer.

4.3.4.1 Siège de toilettes

Le bateau peut être équipé de deux types de toilettes. Le système de siège de toilettes manuel utilise de l'eau de mer et le système de siège de toilettes électrique utilise de l'eau douce.

REMARQUE

- Ne mettez jamais d'autres objets que du papier toilette dans les toilettes.
- Afin d'éviter tout dommage, vous ne devez pas non plus verser d'eau plus chaude que tiède dans les toilettes.
- En aucun cas il n'est permis de jeter des serviettes en papier, des produits en tissu ou en caoutchouc, des objets solides, des produits pétroliers ou des solvants dans les toilettes.

© 2025 Axopar Boats

Utiliser les toilettes manuelles

- Avant d'utiliser les toilettes manuelles, ouvrez le robinet d'arrivée d'eau, qui se trouve derrière la trappe de service.
- Fermez le robinet après utilisation.

Utiliser les toilettes électriques

Les toilettes électriques fonctionnent avec un interrupteur séparé. Pour plus d'informations sur l'appareil, consultez le manuel des toilettes.

Entretenir les toilettes

- Nettoyez les toilettes avec un nettoyant doux.
- N'utilisez jamais d'agents de nettoyage ou de déodorants contenant de l'huile de pin, du formaldéhyde ou du chlore, ni d'agents corrosifs ou à base de pétrole.

  Ces matériaux peuvent endommager les pièces en plastique et en caoutchouc des toilettes.
- Lubrifiez l'arbre de la pompe avec de la vaseline pour augmenter la durée de vie du joint.
- Rincez soigneusement le système de toilettes à l'eau douce lorsque le bateau n'est pas utilisé.

4.3.4.2 Réservoir septique

Évitez la pollution de l'environnement !

Le réservoir d'eaux usées est équipé d'une pompe de vidange sur le pont qui utilise un raccord de type standard international. À l'aide de la pompe, les eaux usées peuvent être vidangées dans un réservoir septique permanent à terre. Ces installations doivent toujours être utilisées.

Dans les zones où il n'y a pas de réservoirs septiques permanents, le dilacérateur est utilisé pour évacuer le contenu du réservoir directement dans l'eau comme suit : Ouvrez la vanne de prise d'eau de mer étanche. Si possible, vider le réservoir quotidiennement et toujours en eaux profondes loin du rivage. Pour connaître l'emplacement de la pompe, consultez la section ***Système septique***

La vanne d'arrêt doit être fermée après l'évacuation.

Ne laissez pas le réservoir se remplir. Cela peut entraîner le compactage du papier au fond du réservoir, ce qui rend le vidage plus difficile.

REMARQUE

Avant que le bateau ne soit mis en service pour le stockage hivernal, l'ensemble du système doit être nettoyé et complètement rincé pendant que le bateau est encore dans l'eau.

L'ensemble du système doit être complètement vidé de son eau lorsque le bateau est sorti de l'eau.

Cette mesure empêche les dommages causés par le gel, la croissance des bactéries et les odeurs.

L'utilisation d'antigel n'est pas recommandée, car il est impossible de garantir qu'il atteigne toutes les parties du système.

© 2025 Axopar Boats

4.3.5 Système de navigation

Il est possible d'équiper votre bateau d'écrans multifonctions (MFD).

Selon la configuration du bateau, le bateau est équipé d'écrans individuels ou d'écrans multiples.

L'écran multifonctions peut être utilisé pour afficher des cartes électroniques, tracer des parcours et faire naviguer le bateau. Il sert également d'interface pour l'électronique marine et d'autres équipements numériques embarqués.

Consultez les manuels du fournisseur pour connaître les instructions d'utilisation et les instructions d'entretien de ces fonctionnalités et équipements.

4.3.5.1 Équipement VHF

La radio VHF permet une communication instantanée entre votre bateau et les autres bateaux, marinas, ponts et autorités maritimes.

La radio VHF est le moyen de communication recommandé dans les eaux côtières ; elle transmet des messages sur les ondes haute fréquence. Le système VHF se compose d'un appareil radio VHF situé près du poste de pilotage et d'une antenne radio montée soit sur le mât, soit sur le toit du bateau, selon le modèle de bateau.

Étudiez le livret fourni pour connaître la réglementation locale et les fonctionnalités liées à l'utilisation du système VHF.

Pour votre sécurité, vérifiez que le système VHF est opérationnel avant de prendre la mer.

4.3.6 Propulseur d'étrave

Le propulseur d'étrave améliore la maniabilité de la proue lors de l'accostage ou de l'exécution d'autres manœuvres qui exigent un contrôle accru de l'opérateur.

Le propulseur d'étrave est alimenté par la batterie Aux.

Les batteries doivent être déconnectées du circuit électronique avant de changer un fusible. Pour plus d'informations, consultez le manuel du fabricant.

⚠ AVERTISSEMENT

Une utilisation incorrecte peut provoquer une surchauffe, un court-circuit et présenter un risque d'incendie.

- N'utilisez le propulseur d'étrave que pendant de courtes périodes à la fois.
- Ne dépassez pas quatre cycles de fonctionnement (30 secondes maximum en 25 minutes).

En cas de surcharge, contactez un électricien marin qualifié.

⚠ AVERTISSEMENT

- Ne touchez pas le propulseur d'étrave ou son fusible si l'interrupteur principal Aux est activé.

© 2025 Axopar Boats

⚠ DANGER

Risque de pincement

Ne placez jamais votre main ou toute autre partie de votre corps à proximité d'un guindeau ou d'un rouleau d'étrave en fonctionnement.

4.3.7 Guindeau d'ancre

Il est possible d'équiper le bateau d'un guindeau avant.

Fonctionnement

Pour faire fonctionner le guindeau, le disjoncteur du guindeau doit être activé.

Le guindeau fonctionne avec un interrupteur momentané. Un appui sur le bouton du haut lève l'ancre, tandis qu'un appui sur le bouton du bas abaisse l'ancre.

En cas de perte d'alimentation au niveau du guindeau, vérifiez si le disjoncteur du guindeau doit être réenclenché. Si le disjoncteur continue de se déclencher après avoir été réenclenché, il est recommandé de faire inspecter le système de guindeau d'ancre par un électricien qualifié.

Les guindeaux d'ancre sont alimentés par la batterie Aux. La batterie et son fusible sont situés à l'avant du bateau.

⚠ AVERTISSEMENT

- Ne touchez pas le guindeau d'ancre ou son fusible si l'interrupteur principal Aux est allumé.
- Même si le courant est coupé, ne changez pas le fusible du guindeau. Le courant élevé peut provoquer un choc électrique mortel.

Fonctionnement manuel

En cas de perte de puissance, le guindeau peut être actionné manuellement en débrayant l'embrayage. Veuillez consulter le manuel du fabricant pour savoir comment faire fonctionner le guindeau manuellement.

Avant d'utiliser le guindeau d'ancre

Vérifiez toujours que :

- Le guindeau est en bon état de fonctionnement.
- La chaîne d'ancre peut se déplacer librement.
- L'ancre et la chaîne ne peuvent pas endommager le bateau lorsqu'elles sont abaissées.
- L'ancre et la chaîne d'ancre ne peuvent heurter personne.

Pour plus d'informations, consultez le manuel du fabricant.

Pendant la navigation

Le guindeau d'ancre doit être fixé mécaniquement pour éviter qu'il ne se détache lorsque le bateau est en mouvement. Pour plus d'informations, consultez le manuel du fabricant.

© 2025 Axopar Boats

⚠ AVERTISSEMENT

Risque de pincement

Ne placez jamais votre main ou toute autre partie de votre corps à proximité d'un guindeau ou d'un rouleau d'étrave en fonctionnement.

⚠ AVERTISSEMENT

Si le guindeau se desserre lorsque le bateau se déplace à grande vitesse, cela peut endommager gravement le bateau, ses passagers et les personnes en dehors du bateau.

- Fixez toujours mécaniquement le guindeau en place avant de démarrer.

⚠ AVERTISSEMENT

- Gardez toutes les parties du corps et les vêtements éloignés d'un guindeau activé.

REMARQUE

- N'utilisez pas le guindeau pour tirer ou remorquer un autre bateau.

Entretien

Il convient d'éliminer régulièrement les dépôts de sel accumulés sur le guindeau en les lavant à l'eau douce pour éviter la corrosion. Pour en savoir plus, veuillez consulter le manuel du fabricant.

4.3.8 Feux de travail

Il est possible d'équiper le bateau d'un système de feux de travail. Le système se compose de quatre projecteurs montés aux quatre coins du plafond, d'une barre d'éclairage LED montée sur le toit orientée vers la proue et d'un panneau de commande pour contrôler les lumières. Il est possible d'atténuer la luminosité des projecteurs et de la barre d'éclairage LED, et d'ajuster l'orientation des projecteurs selon vos besoins.

Les projecteurs sont regroupés dans les zones avant et arrière, ces deux zones peuvent être allumées ou éteintes indépendamment. La barre d'éclairage LED montée à l'avant est contrôlée indépendamment à partir de son interrupteur.

⚠ ATTENTION

L'intensité lumineuse est très vive lorsque l'éclairage est réglé au niveau maximum. Évitez de regarder directement les lumières.

4.3.9 Projecteur

Il est possible d'équiper le bateau d'un projecteur en option. Le projecteur peut être monté sur le mât d'éclairage ou directement sur le toit selon le modèle de bateau. Le projecteur est télécommandé et pivote à 360 degrés, ce qui vous permet d'éclairer des objets dans toutes les directions.

Le projecteur est équipé d'un bouton de balayage automatique et d'une fonction S.O.S.

Le projecteur est équipé d'une minuterie d'arrêt automatique de 30 minutes. Si le projecteur est laissé sans surveillance pendant plus de 30 minutes, il s'éteint automatiquement.

© 2025 Axopar Boats

4.3.10 Chargeur de maintien à panneau solaire

Il est possible d'équiper le bateau d'un système de charge de maintien à panneau solaire Le système vous permet de maintenir et de recharger lentement les batteries du bateau.

Le panneau solaire est situé à l'extrémité avant du toit. Le système de charge de maintien se compose d'un régulateur de charge qui empêche la surcharge de la batterie. Le régulateur de charge est installé dans la paroi du compartiment de la batterie.

Entretien

Assurez-vous que le panneau solaire est correctement installé. Vérifiez l'absence de saleté, de débris et de corrosion sur le panneau. Nettoyez régulièrement le panneau solaire avec de l'eau.

N'utilisez pas de produits chimiques, qui peuvent endommager le panneau.

4.3.11 Barbecue à gaz

Vous pouvez choisir d'équiper votre bateau d'un barbecue à gaz portable. L'option barbecue à gaz portable apporte tous les composants nécessaires pour utiliser un barbecue à gaz externe à bord. Elle comprend l'espace de rangement de la bouteille de gaz dans le coffre avant, le support de plat-bord et un adaptateur d'insertion décalé, conçu pour accueillir tous les barbecues de la marque Magma. L'option comprend également un espace de rangement ventilé pour accueillir la bouteille de gaz sous la trappe d'ancre.

La bouteille de gaz doit être stockée dans un lieu ventilé.

⚠ AVERTISSEMENT Le barbecue à gaz peut uniquement être utilisé lorsque le bateau est à l'arrêt et doit être rangé avant d'utiliser le bateau.

Utilisez le barbecue à l'extérieur uniquement. N'utilisez pas le barbecue à l'intérieur du bateau.

N'utilisez pas le barbecue sous un parasol ou tout autre abri.

⚠ AVERTISSEMENT Ne laissez jamais le barbecue chaud sans surveillance.

© 2025 Axopar Boats

⚠ DANGER

Danger lié au monoxyde de carbone. Le barbecue peut produire du monoxyde de carbone. N'utilisez jamais le barbecue dans un espace clos, comme sous un auvent ou à l'intérieur de la cabine du bateau.

4.3.12 Matériel de pêche

Il est possible d'équiper le bateau des équipements suivants en option pour la pêche.

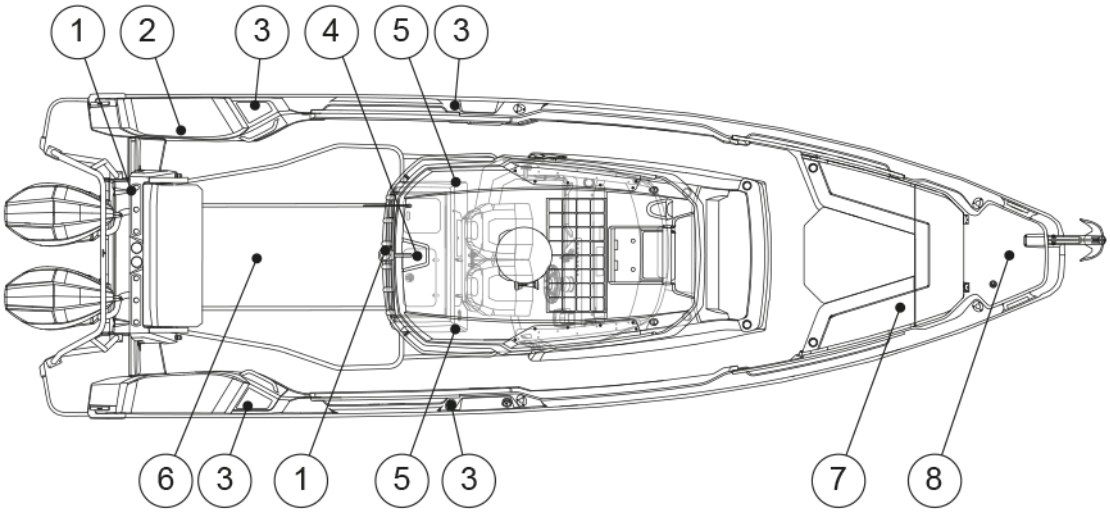

(1) Porte-cannes
(2) Vivier dans la trappe de service
(3) Porte-canne
(4) Vivier à appâts principal et poste de pêche
(5) Renforts de stabilisateurs
(6) Rangement des cannes
(7) Caisse à poissons avec dilacérateur
(8) Emplacement de montage dédié pour moteur de pêche à la traîne en option

Tous les équipements répertoriés ici, à l'exception des renforts de stabilisateurs, sont en option.
Axopar ne fournit pas de stabilisateurs ni de moteurs de pêche à la traîne.

4.3.13 Options de vivier à appâts

Le bateau dispose de deux viviers à appâts en option pour les poissons.

Option de vivier à appâts principal

L'option de vivier à appâts principal est située derrière les sièges avant. Cette option peut contenir :

© 2025 Axopar Boats

- un réservoir de 33 gallons US/125 litres
- un évier
- un robinet d'eau
- un bac de lavage à l'eau brute
- une boîte de rangement pour boîtes à leurres, et
- un rangement pour le fil de pêche.

Option de boîte à appâts dans la trappe de service bâbord

Un vivier à appâts plus petit de 18,5 gallons US / 70 litres dans la trappe de service bâbord.

4.3.13.1 Vivier à appâts principal avec poste de pêche

Le vivier à appâts principal se trouve au centre du bateau. Il contient un réservoir à appâts de 125 litres (33 gallons US) et un compartiment de poste de pêche pour ranger vos leurres et moulinets à portée de main. Le vivier à appâts principal utilise le coffre de cale du système d'eau brute pour obtenir de l'eau aérée.

L'interrupteur de la pompe et l'interrupteur d'éclairage du vivier à appâts sont situés sur le panneau d'interrupteurs situé à l'avant, face à la paroi du vivier à appâts principal. La vanne d'admission d'eau est située sous la trappe du pont arrière, sur la paroi faisant face à l'avant du coffre de cale.

Pour démarrer la circulation de l'eau de mer, vérifiez que la vanne d'admission d'eau de coque du coffre de cale et la vanne d'admission d'eau du vivier à appâts sont ouvertes, puis mettez la pompe en marche à partir du panneau d'interrupteurs.

L'évacuation du vivier à appâts est actionnée par une vanne électrique. Pour vidanger le vivier à appâts, ouvrez la vanne à l'aide du bouton **Évacuation du vivier à appâts**.

La vanne d'admission du système d'eau brute doit être ouverte pour que la pompe du vivier à appâts puisse aspirer l'eau.

Entretien

Inspectez et nettoyez le drain de trop-plein et la crépine de la pompe après chaque utilisation afin d'éliminer toute saleté.

1. Nettoyez l'intérieur du vivier à appâts avec du vinaigre distillé et du peroxyde d'hydrogène.
2. Faites circuler de l'eau douce dans le système plusieurs fois pour le rincer.

Évitez d'utiliser des nettoyants agressifs, car ils peuvent tuer les poissons-appâts.

4.3.13.2 Vivier de la trappe de service

Vous pouvez choisir de convertir la trappe de service bâbord en vivier à appâts de 70 litres (18,5 gallons US). Le vivier à appâts maintient les poissons-appâts en vie en faisant circuler de l'eau de mer dans le vivier. Le vivier est alimenté en eau brute par la pompe du vivier à appâts depuis le coffre de cale situé sous le pont, à l'arrière. Le vivier à appâts est équipé d'un drain pour éviter tout débordement.

© 2025 Axopar Boats

Fonctionnement du vivier à appâts

Pour faire couler l'eau dans le vivier à appâts, la vanne d'admission d'eau doit être ouverte.

La vanne d'admission d'eau est située sur la paroi faisant face à l'avant du coffre de cale. L'interrupteur de la pompe du vivier à appâts est situé à côté de la trappe de service bâbord.

1. Ouvrez la vanne d'admission d'eau vers le coffre de cale, puis la vanne reliant le coffre de cale au vivier à appâts de la trappe de service.
2. Mettez la pompe en marche. L'interrupteur est situé à côté de la trappe de service bâbord. Si le bateau est également équipé d'un vivier à appâts principal et d'un poste de pêche, l'interrupteur est situé dans le panneau d'interrupteurs du vivier à appâts principal. La pompe remplit le vivier à appâts jusqu'à ce que l'eau commence à s'écouler par le tuyau de trop-plein.
3. Laissez la pompe en marche pour assurer un renouvellement continu de l'eau.
4. Fermez la vanne de prise d'eau de mer lorsque le vivier à appâts n'est pas utilisé.

Entretien

Inspectez et nettoyez le drain de trop-plein et la crépine de la pompe après chaque utilisation afin d'éliminer toute saleté.

1. Nettoyez l'intérieur du vivier à appâts avec du vinaigre distillé et du peroxyde d'hydrogène.
2. Faites circuler de l'eau douce dans le système plusieurs fois pour le rincer.

Évitez d'utiliser des nettoyants agressifs, car ils peuvent tuer les poissons-appâts.

4.3.14 Pompe de lavage de pont

Vous avez la possibilité d'améliorer le vivier à appâts principal et le poste de pêche avec un système de lavage de pont. Avec le système de lavage de pont, vous pouvez utiliser de l'eau de mer pour laver le pont et éliminer les taches et la saleté.

Le système de lavage de pont se compose d'une pompe à eau de mer, de tuyaux et d'un pistolet pulvérisateur. Le système utilise le coffre de cale comme source d'eau. L'amorçage de la pompe est automatique et un fonctionnement à sec pendant un court laps de temps ne l'endommage pas.

La pompe de lavage de pont est mise en marche à partir du panneau d'interrupteurs du vivier à appâts principal. Le pistolet pulvérisateur est connecté à la sortie située sous le panneau d'interrupteurs à l'aide d'un raccord rapide.

⚠ ATTENTION

N'utilisez pas la pompe avec des liquides autres que de l'eau douce et de l'eau de mer.

⚠ AVERTISSEMENT

- Si vous ne vidangez pas l'eau du système avant l'arrivée du gel, la plomberie et la pompe risquent d'être endommagées.
- Ne démarrez jamais une pompe gelée. Même si elle a été vidangée, elle peut contenir une petite quantité d'eau gelée qui bloque le rotor.

© 2025 Axopar Boats

Avant le repos d'hiver

Avant l'arrivée du gel :

- Débranchez le tuyau d'aspiration de l'alimentation en eau (alimentation en eau de mer).
- Ouvrez la buse de pulvérisation.
- Faites fonctionner la pompe jusqu'à ce que toute l'eau résiduelle soit expulsée.
- Débranchez les tuyaux d'admission et de sortie.
- Faites fonctionner brièvement la pompe pour vérifier que l'eau a bien été expulsée.
- Les buses de pulvérisation doivent rester ouvertes et les raccords de pompe doivent rester déconnectés jusqu'à ce que les températures soient supérieures à zéro.

4.3.15 Parasols

Il est possible d'équiper le bateau de parasols en toile pour fournir de l'ombre à l'arrière et à l'avant du bateau.

Les parasols sont destinés à un usage stationnaire uniquement et doivent être rangés avant de naviguer.

Selon le modèle du bateau, les mâts des parasols sont rangés dans des clips à ressort sur le toit ou dans une trappe.

Installation d'un parasol

1. Enfilez les boucles du parasol jusqu'aux extrémités des poteaux de support.
2. Fixez les poteaux de support sur les supports prévus à cet effet sur le plat-bord.
3. Fixez les attaches de la toile aux anneaux en D situés sur le toit.
4. Ajustez la tension du parasol afin qu'il soit bien tendu.

4.3.16 Auvent

Un auvent en option prolonge les parois latérales de la console. L'auvent est doté de fenêtres transparentes en plastique pour vous garder au sec lorsqu'il pleut.

L'auvent est monté sur le rail qui longe le plafond près du bord. Le bas de la toile est fixé aux boutons-pression mâles sur la coque et le pont.

Il est recommandé de laisser sécher l'auvent avant de le ranger afin d'éviter la formation de moisissures ou d'odeurs désagréables.

4.3.17 Dossier d'appui arrière rabattable

Le dossier d'appui arrière rabattable en option vous permet de proposer une solution d'assise à l'arrière du bateau. Le dossier d'appui arrière rabattable est doté d'un banc rabattable qui s'incline de la position verticale à la position horizontale. Lorsqu'il est en position verticale, le siège rabattable vous permet également d'utiliser le module comme dossier d'appui, par exemple pour la pêche.

© 2025 Axopar Boats

⚠ AVERTISSEMENT N'utilisez pas le siège rabattable lorsque vous naviguez à une vitesse supérieure à 5 miles/h / 4 nœuds.

Le dossier d'appui arrière doit être incliné vers l'avant avant de relever le ou les moteurs. Tirez la poignée vers le ou les moteurs pour incliner le dossier d'appui vers l'avant afin de libérer le passage pour accueillir le ou les moteurs. La poignée verrouille automatiquement le dossier d'appui lorsque vous l'inclinez complètement vers l'avant. Pour remettre le dossier d'appui en position (uniquement lorsque le moteur est abaissé), tirez la poignée vers le ou les moteurs pour libérer le dossier d'appui, poussez le dossier d'appui vers le ou les moteurs jusqu'à la butée, puis tirez la poignée vers la proue pour verrouiller le dossier d'appui en place.

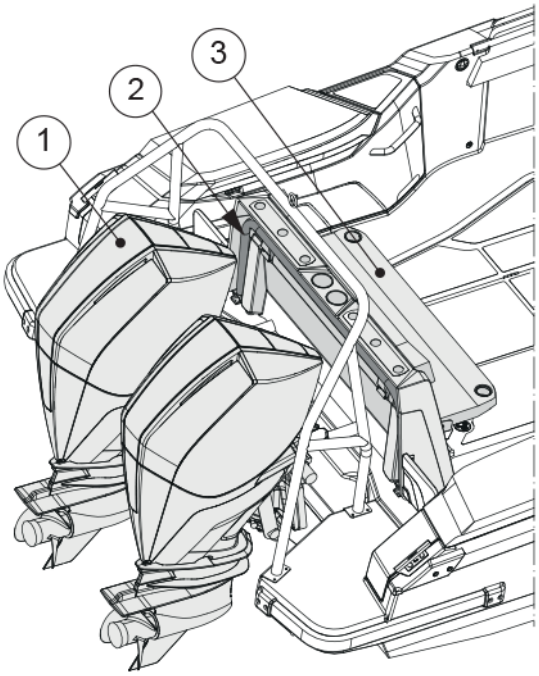

(1)	Moteur(s)
(2)	Poignée
(3)	Banquette

Entretien

Pour éviter l'accumulation de sel et la corrosion, il est recommandé de laver fréquemment le dossier d'appui à l'eau douce. Nettoyez-le avec des détergents de haute qualité, puis appliquez une cire pour voiture ou fibre de verre. Cela garantit le bon fonctionnement du mécanisme de charnière et l'absence de bruit.

Le dossier d'appui arrière rabattable doit être incliné vers le bas avant de relever les moteurs.

© 2025 Axopar Boats

5 Transport

5.1 Lever le bateau

Soulevez le bateau uniquement avec un palonnier et des sangles de levage. Utilisez les emplacements indiqués pour les sangles de levage.

Ne confiez cette tâche qu'à une entreprise de levage réputée ou à un chantier naval disposant d'une capacité de levage suffisante pour soulever le bateau. Assurez-vous que l'entreprise a une couverture d'assurance complète, en cas de dommages.

⚠ DANGER

Risque de blessures graves ou mortelles en cas de chute de charge.

- Ne restez pas sous le bateau lorsqu'il est suspendu à la grue.

Les sangles de levage peuvent glisser sur la coque. Le cas échéant, attachez les sangles ensemble avant de lever.

Il peut être nécessaire d'ajuster la position des sangles selon la manière dont le bateau est chargé.

En plus du poids propre du bateau, prenez également en compte l'équipement et les autres charges éventuelles du bateau.

⚠ ATTENTION

Notez l'emplacement du transducteur pour éviter de l'endommager.

- Protégez bien les côtés de la coque pour éviter les dommages.

Le palonnier doit avoir exactement la même largeur que le bateau. Prenez toujours de grandes précautions à proximité et autour du bateau lors du levage.

⚠ ATTENTION

Risque d'endommagement de la coque.

Ne soulevez pas le bateau avec un chariot élévateur.

© 2025 Axopar Boats

L'emplacement des sangles de levage est indiqué dans le schéma.

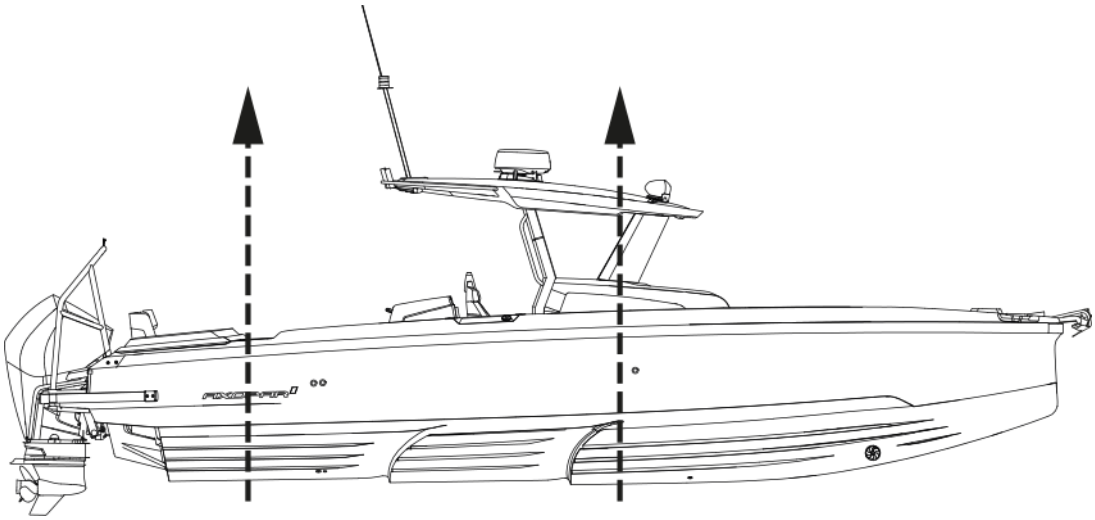

Avant d'utiliser tout équipement de levage :

- Vérifiez et déterminez l'applicabilité des exigences fédérales, étatiques ou locales.
- Suivez les exigences et les recommandations du fabricant de l'équipement de levage.
- Vérifiez les points de levage du bateau, le poids et autres informations.
- L'opération de levage à fourche est un domaine hautement technique qui nécessite des opérateurs formés et expérimentés.

Pendant le levage :

- Vérifiez qu'il n'y a pas d'eau dans les cales du bateau avant de le lever.

  Des quantités excessives d'eau de cale peuvent se déplacer, modifiant l'équilibre des charges.
- Vérifiez les appendices à travers la coque tels que des compteurs de nœuds et des stabilisateurs, des rails de frottement, de pulvérisation et d'éclaboussure, afin qu'ils ne soient pas endommagés par l'équipement de levage.
- Vérifiez la structure de la coque pour localiser les arbres, les gouvernails, les entretoises et les extrémités avant et arrière des quilles.
- Vérifiez la configuration structurelle de la coque, notamment l'emplacement des cloisons, des longerons, des moteurs et des réservoirs.
- Vérifiez les cales pour la pénétration d'eau après le lancement.
- Transportez le bateau le plus près possible du sol.

5.2 Transport et stockage du bateau

Avant de lever le bateau pour le déposer sur la remorque, vérifiez que la remorque est adaptée au bateau.

Assurez-vous qu'il y a un nombre suffisant de supports pour répartir correctement le poids sans charges ponctuelles excessives, et que la capacité et les dimensions de la remorque sont suffisantes pour transporter le bateau et ses moteurs, son équipement, sa batterie, ses accessoires de navigation et son

© 2025 Axopar Boats

carburant à bord. Faites particulièrement attention aux zones et aux bords exposés de la coque, tels que les virures et les marches de la coque, pendant le chargement, le déchargement et le transport.

⚠ AVERTISSEMENT

Une remorque de bateau qui n'a pas une capacité suffisante ou qui est mal entretenue peut être endommagée et causer un danger sur la route.

- Assurez-vous que la capacité de la remorque est suffisante pour supporter également le poids des moteurs, du carburant et de l'équipement.

⚠ ATTENTION

La coque du bateau risque d'être endommagée si le nombre de supports est insuffisant sur la remorque ou pendant le stockage.

La remorque doit être un peu lourde. Assurez-vous que le bateau est solidement fixé à la remorque, qu'il ne peut se déplacer dans aucune direction et que les supports latéraux fournissent un support uniforme pour le poids du bateau.

Avant de charger le bateau sur la remorque :

- Retirez tout poids inutile du bateau.
- Videz l'eau de cale.
- Ajustez les supports latéraux de la remorque pour que le plus de poids repose sur les supports de quille, et les supports latéraux n'offrent qu'un support latéral.
- Protégez le bateau en plaçant un rembourrage approprié entre les sangles d'arrimage et le bateau, si nécessaire.
- Consultez le manuel des moteurs pour prendre connaissance de toutes les instructions sur le remorquage.
- Vérifiez que les portes et les trappes sont bien fermées.
- Faites attention à tous les équipements et accessoires du bateau pendant le remorquage.
  - Assurez-vous de sécuriser tous les objets libres dans le bateau.
  - N'utilisez pas de capot, d'auvent, de couvre-tonneau ou autre couverture ou housse similaire sur le bateau pendant le remorquage.

    Ces housses et couvertures peuvent se détacher à grande vitesse et endommager le bateau et constituer un danger pour la circulation.

    Une housse ou une autre couverture battant au vent pendant le remorquage peut endommager la surface du bateau.
  - Gardez les housses dans leurs compartiments de rangement dédiés pendant le remorquage, ou retirez-les complètement du bateau si nécessaire.

Entreposage du bateau

- Veillez à ce que la proue soit légèrement surélevée lors de l'entreposage afin de faciliter l'écoulement de l'eau éventuellement présente sur le pont.
- Assurez-vous que le bateau est stable et bien fixé. Le poids du bateau doit reposer sur la quille.
- Protégez à l'aide d'un rembourrage les zones de la coque et du pont qui sont soutenues.
- Laissez les moteurs en position abaissée.

© 2025 Axopar Boats

6 Fonctionnement

Le propriétaire du bateau doit prendre en considération les réglementations locales et internationales concernant l'équipage, l'équipement et la maniabilité du bateau. Dans certains pays, un permis de naviguer ou une autorisation distincte est nécessaire pour piloter le bateau. Des réglementations spéciales peuvent également s'appliquer.

Assurez-vous que les prévisions de force du vent et des vagues n'excèdent pas la catégorie de conception du bateau et que l'équipage est capable de le manœuvrer dans ces conditions. Même si le bateau est conçu pour de telles conditions, elles peuvent néanmoins être très dangereuses. Seul un équipage compétent, en bonne forme physique et qualifié, utilisant un bateau bien entretenu, peut réagir de manière satisfaisante dans de telles conditions.

Si le bateau est équipé d'un canot de sauvetage, lisez attentivement son manuel d'utilisation. À bord, des équipements de sécurité appropriés doivent être disponibles en fonction du type du bateau et des conditions météorologiques. Cet équipement est obligatoire dans certains pays. L'équipage doit être familiarisé avec l'utilisation de tous les équipements de sécurité et les actions les plus importantes dans différentes situations d'urgence. Les écoles et clubs de voile organisent régulièrement des exercices de sauvetage.

L'équipement du bateau peut différer de l'équipement utilisé dans les schémas de ce manuel. Cela peut être dû à tout équipement optionnel choisi ou à des modifications apportées après la production de ce manuel. Dans de tels cas, contactez votre revendeur local pour obtenir des instructions et informations supplémentaires concernant le fonctionnement de l'équipement en question.

Entretenez toujours le bateau correctement et tenez compte de la détérioration inévitable résultant d'une utilisation intensive ou d'une mauvaise utilisation du bateau. Tout bateau, quelle que soit sa résistance, peut être gravement endommagé s'il n'est pas utilisé correctement. L'utilisation inappropriée de ce bateau, non compatible avec une navigation sécurisée, n'est pas autorisée. Il est toujours important d'ajuster le pilotage du bateau aux conditions de la mer et à votre propre expérience de navigation. Les pièces en enduit gélifié, en particulier les pièces colorées, doivent être polies et cirées environ tous les quatre mois pour éviter qu'elles ne se décolorent ou qu'elles ne présentent d'autres défauts visuels.

6.1 Dispositifs de manipulation

6.1.1 Console de pilotage

Les contrôleurs sont situés de manière à ce que le conducteur puisse les gérer facilement depuis la console de pilotage.

L'emplacement et le nombre d'appareils dépendent des équipements en option et des modèles de choisis. Consultez les manuels des appareils pour plus d'informations sur les appareils.

© 2025 Axopar Boats

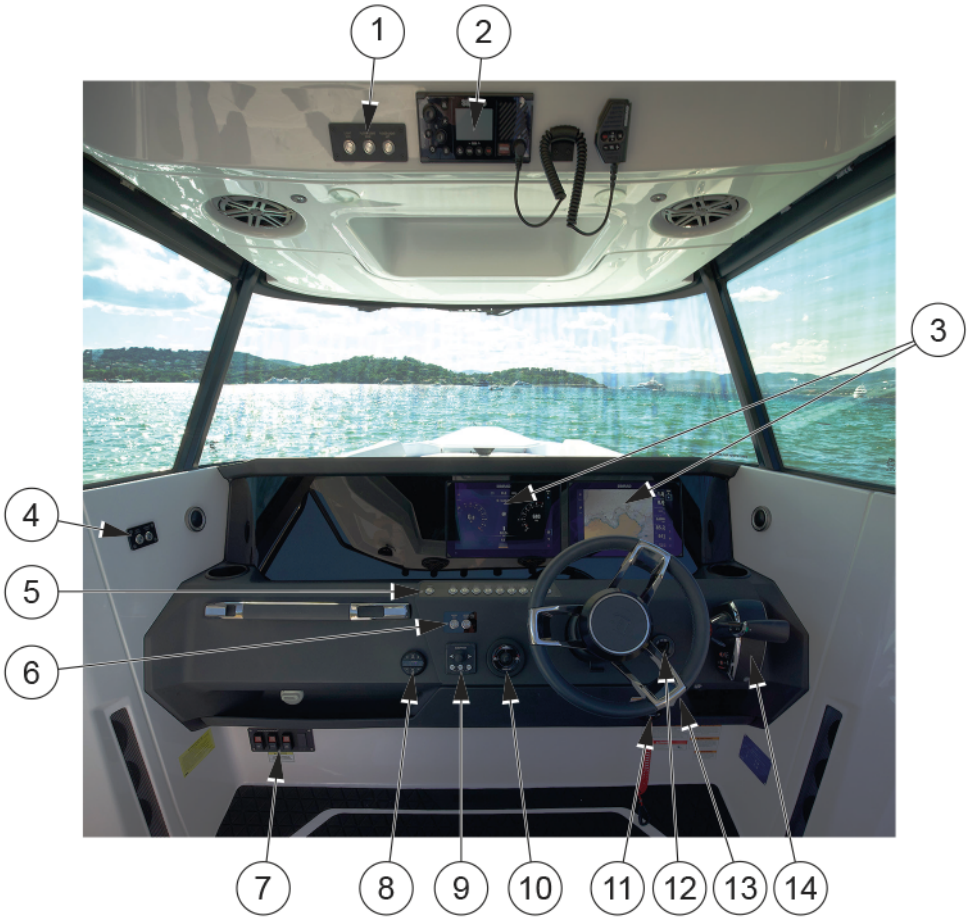

(1) Interrupteur des feux de travail (en option)
(2) Radio VHF
(3) Traceurs de cartes (en option)
(4) Interrupteur d'éclairage
(5) Panneau d'interrupteurs de la console de pilotage
(6) Panneau d'interrupteurs des essuie-glaces
(7) Interrupteurs principaux contrôlés à distance
(8) Télécommande audio (en option)
(9) Commande de propulseur d'étrave
(10) Commande des volets de l'assiette
(11) Interrupteur avec longe
(12) Clé de contact
(13) Interrupteur marche/arrêt de la navigation
(14) Télécommande du moteur

© 2025 Axopar Boats

6.1.2 Panneau d’interrupteurs de la console de pilotage

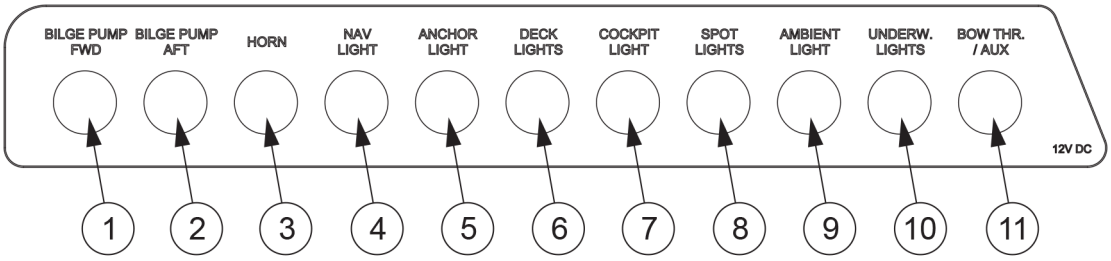

(1) Pompe de cale avant
(2) Pompe de cale arrière
(3) Klaxon
(4) Feu de navigation
(5) Lumières d’ancre
(6) Lumières de pont
(7) Éclairage du cockpit
(8) Lampes d’appoint
(9) Lumière ambiante
(10) Lumière sous-marine
(11) Propulseur d’étrave / Aux

6.1.3 Essuie-glaces

Les essuie-glaces du bateau sont contrôlés par les interrupteurs de la console de pilotage du bateau.

6.1.4 Système de direction

Le système de direction est l’un des systèmes les plus importants pour la sécurité nautique.

Les bateaux sont équipés d’un système de direction hydraulique avec en alternative, un système de direction assistée et un système de direction non assistée. Veuillez consulter les manuels complémentaires fournis par le fabricant du hors-bord et du système de direction inclus dans la documentation fournie avec le bateau.

Le système de direction non assistée se compose d’un volant, d’une pompe de barre, d’un flexible hydraulique et d’un vérin de direction hydraulique.

Le système de direction assistée se compose d’une pompe de direction pour faciliter la maniabilité du navire.

6.1.4.1 Contrôle et remplissage d’huile

Un gouvernail efficace et en bon état de fonctionnement est primordial pour la sécurité du bateau.

© 2025 Axopar Boats

- Vérifiez le niveau d'huile dans la pompe avant de lancer.
- Pour obtenir des instructions détaillées et les recommandations en matière d'huile pour le système de direction, consultez la documentation du fabricant.

6.1.4.2 Entretenir la direction

Pour l'entretien régulier des composants du système de direction, veuillez consulter le manuel du fournisseur.

Si vous rencontrez des problèmes au-delà des besoins d'entretien régulier, veuillez contacter immédiatement votre revendeur de bateaux pour planifier une intervention.

6.1.5 Levier d'accélérateur

L'accélération et le changement de vitesse du moteur sont contrôlés par le levier d'accélérateur électronique. Pour démarrer le moteur, le levier doit être au point mort. Le levier d'accélérateur est utilisé pour contrôler le régime du moteur, ce qui affecte la vitesse du bateau.

Déplacer le levier vers l'avant met le moteur en marche avant, tandis que déplacer le levier vers l'arrière met le moteur en marche arrière. Déplacer progressivement le levier dans un sens ou dans l'autre augmente la vitesse du bateau dans la direction correspondante.

Pour obtenir des directives détaillées sur la navigation en toute sécurité et l'entretien des composants, veuillez consulter la documentation fournie à propos du moteur hors-bord. Si vous rencontrez des problèmes au-delà des besoins d'entretien régulier, ou si des défaillances notables se produisent, veuillez contacter immédiatement votre revendeur de bateaux pour planifier une intervention.

⚠ AVERTISSEMENT Vérifiez toujours que personne ne se trouve à proximité de l'hélice lorsque vous démarrez le moteur ou enclenchez l'hélice ! Prenez connaissance des informations fournies sur les étiquettes d'avertissement apposées sur la barre.

6.1.5.1 Réglage de l'assiette et inclinaison

Le moteur peut être relevé ou abaissé à l'aide des commandes de réglage de l'assiette situées dans le levier d'accélérateur.

Il est nécessaire de relever et d'abaisser le moteur lors du remorquage ou de la mise à l'eau du bateau. L'ajustement de l'angle de réglage de l'assiette du moteur permet également d'optimiser l'angle de marche du bateau afin d'obtenir des performances optimales ou un rendement énergétique optimal.

Lorsque vous relevez complètement le(s) moteur(s), veillez à ce qu'ils soient orientés droit vers l'arrière et qu'aucun équipement en option, comme des strapontins ou des portes de pont arrière ne se trouve dans leur trajectoire.

Consultez les manuels du fournisseur pour connaître les instructions détaillées d'utilisation, d'entretien et de garantie.

⚠ AVERTISSEMENT Relever les moteurs hors de l'eau sans faire attention aux équipements voisins, comme les portes du pont arrière, les strapontins ou l'arceau de ski nautique, peut endommager les moteurs.

© 2025 Axopar Boats

6.1.6 Démarrer le moteur

Consultez le manuel du fabricant du moteur pour obtenir des informations sur le moteur.

1. Mettez le levier du moteur au point mort.
2. Mettez le contact et vérifiez le niveau de carburant.
3. Démarrez le moteur en tournant la clé de contact.
4. Vérifiez que les jauges de pression d'huile et le voltmètre affichent des valeurs normales.
5. Faites tourner le moteur à sa température de fonctionnement au ralenti. Ne faites jamais tourner un moteur froid.

⚠ DANGER

Risque d'intoxication au monoxyde de carbone.

Soyez conscient des risques liés aux gaz d'échappement du moteur. Par exemple, dans des conditions de turbulence ou de vent désavantageuses, les gaz d'échappement peuvent pénétrer dans le bateau. Si cela se produit, évitez de faire tourner les moteurs au ralenti. Si ces problèmes surviennent, n'ouvrez pas les trappes et les ventilateurs, car cela peut aggraver les problèmes. Au lieu de cela, vous pouvez essayer de résoudre les problèmes en modifiant la vitesse du bateau ou la répartition du poids.

⚠ AVERTISSEMENT

Ne montez jamais sur l'échelle de bain lorsque le moteur tourne. Arrêtez le moteur pendant que la direction et l'hélice sont inspectées.

⚠ AVERTISSEMENT

Ne pilotez pas ce bateau avec un moteur dont la puissance nominale est supérieure à celle recommandée par le fabricant.

6.2 Siège pivotant - Sièges conducteur et passager

Les sièges conducteur et passager sont actionnés à l'aide des poignées de verrouillage.

⚠ DANGER

Les poignées de verrouillage doivent être en position verrouillée avant que la vitesse du bateau ne dépasse 5 nœuds.

© 2025 Axopar Boats

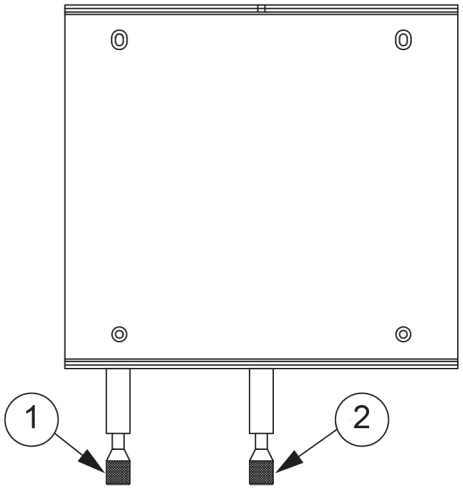

(1) Poignée rotative de verrouillage
(2) Poignée mobile de verrouillage

- Pour la fonction rotative, poussez la poignée de verrouillage vers le bas pour déverrouiller le verrou.

  Cela vous permet de faire pivoter le siège sur la tige.
- Pour la fonction mobile, soulevez la poignée de verrouillage vers le haut pour déverrouiller le verrou.

  Cela vous permet de déplacer le siège de l’arrière vers l’avant.

6.3 Inspection du bateau

Pour des raisons de sécurité, les inspections énumérées ci-dessous doivent être effectuées avant et après une sortie en mer.

6.3.1 Liste de contrôle : Inspection régulière avant de quitter le port

Sécurité

Vérifiez que :

- Toutes les personnes à bord ont un gilet de sauvetage.
- La force du vent et des vagues n’excède pas la catégorie de conception du bateau.
- L’interrupteur de veille automatique est enclenché sur « pilote ».
- Un ou plusieurs extincteurs sont à bord et que leur date d’approbation / inspection n’a pas expiré.
- Les cordages nécessaires et l’ancre sont à bord.

© 2025 Axopar Boats

Évacuation et étanchéité

Vérifiez que :

- Il n'y a pas d'eau dans la cale.
- Toutes les pompes de cale sont en bon état de fonctionnement.
- La cale ne présente aucun signe de fuite de carburant ou d'huile.
- Toutes les trappes du pont sont bien fermées.

Électricité et moteur

Vérifiez que :

- Tous les fusibles sont intacts.
- Les interrupteurs principaux sont activés.
- Les batteries ont suffisamment de puissance.
- Le moteur fonctionne correctement.
- L'eau de refroidissement du moteur circule correctement.
- Le niveau de carburant est suffisant.

⚠ AVERTISSEMENT La capacité de réservoir spécifiée n'est pas nécessairement totalement disponible, en fonction de l'assiette et de la charge à bord. Le réservoir doit toujours être rempli à au moins 20 %.

6.3.2 Liste de contrôle : Après avoir utilisé le bateau

Vérifiez que :

- Les interrupteurs principaux sont désactivés.
- La vanne de refoulement du réservoir septique est fermée.
- Il n'y a pas d'eau dans la cale.
- Les pompes de cale sont en bon état de fonctionnement.
- L'évacuation du pont fonctionne correctement et toutes les vannes d'évacuation sont ouvertes.
- Toutes les trappes de pont, toiles de toit et portes sont bien fermées.

6.4 Manipulation du bateau

6.4.1 Liste de contrôle : Manipulation du bateau avant de quitter le port

Pour une navigation en toute sécurité quelles que soient les conditions météorologiques, un équipement de signalisation sonore conforme à la réglementation (COLREG, 1972) doit être transporté à bord. Assurez-vous que l'équipement de signalisation sonore du bateau est conforme à ces réglementations.

© 2025 Axopar Boats

⚠ ATTENTION

Selon les réglementations nationales de certains pays, il est obligatoire de porter un gilet de sauvetage à tout moment.

- Vérifiez que le bateau et son équipement sont en bon état de navigabilité.
- Écoutez toujours les prévisions météorologiques à long terme lorsque vous planifiez une longue sortie.
- Vérifiez toujours qu'il y a suffisamment de carburant et d'eau douce dans les réservoirs.
- Vérifiez que tous les articles à bord sont correctement rangés et correctement sécurisés pour gérer les conditions de mer agitée et de vent.
- Assurez-vous que l'échelle de bain est soulevée hors de l'eau avant de partir.
- Assurez-vous que la direction est correctement positionnée avant de démarrer.
- Toutes les personnes à bord doivent porter un gilet de sauvetage approprié lorsqu'elles sont sur le pont.

6.4.2 Quitter la jetée

Avant de larguer les amarres, réfléchissez à la meilleure façon de quitter la jetée.

- Vérifiez la direction du vent.
- Si le bateau est équipé de deux moteur, éloignez-vous de la jetée en mettant en marche le moteur le plus proche de la jetée à l'arrière au ralenti et l'autre moteur devant au ralenti.
- Le bateau sortira de la jetée par l'arrière. Comme la proue se déplacera contre la jetée, éloignez-vous correctement.

Avec un seul moteur, cela peut être un peu plus difficile, surtout si le vent pousse le bateau fermement contre la jetée. Vous devez alors utiliser un ressort pour dégager la poupe.

- Repoussez fermement la proue de la jetée.
- Prenez une ligne de l'étrave autour d'une bitte d'amarrage ou d'un taquet de sorte qu'il puisse être facilement lâché.
- Enclenchez la vitesse de ralenti devant et tournez le gouvernail de sorte que la poupe glisse hors de la jetée.
- Lorsque le bateau a atteint une position où il peut être inversé en toute sécurité, relâchez et récupérez la ligne, centrez rapidement le gouvernail et enclenchez la marche arrière.

⚠ ATTENTION

Rassemblez tous les amarres et pare-battages pendant que vous êtes encore dans des eaux abritées. Une corde autour de l'hélice peut endommager un bateau.

6.4.3 Conduire le bateau

Sortir en bateau à moteur implique une responsabilité non seulement envers les personnes à bord, mais aussi envers les autres que nous rencontrons sur l'eau. Faire preuve de considération pour les autres

© 2025 Axopar Boats

rend la navigation de plaisance confortable. Tout le monde a le même droit d'être en mer, quel que soit le type de bateau qu'il utilise.

Les lois physiques qui s'appliquent à un bateau sont assez différentes de, par exemple, celles qui ont un effet sur une voiture, tout comme les possibilités de le contrôler.

Vous pouvez influencer le comportement d'un bateau et le niveau de confort à bord principalement en adaptant la vitesse aux conditions de mer dominantes et par l'utilisation intelligente des volets de réglage de l'assiette. Un bateau qui déjauge montre presque à niveau de l'eau à vitesse maximale. Au fur et à mesure que la vitesse du bateau diminue, l'angle d'assiette augmente et la proue s'élève légèrement. Ceci est normal et est une condition préalable à de bonnes performances.

6.4.3.1 Interrupteur veille automatique

Si le bateau est équipé d'un interrupteur de veille automatique, attachez-vous à sa longe immédiatement après avoir détaché les amarres. Pour obtenir des instructions plus détaillées, consultez le manuel du moteur.

Il est très important que le bateau s'arrête si, pour une raison quelconque, vous tombez par-dessus bord ou si vous trébuchez à bord, en particulier si vous êtes seul. Cependant, n'oubliez pas de détacher la longe de votre poignet avant les opérations d'accostage ou d'échouage pour éviter un arrêt intempestif du moteur.

6.4.3.2 Conduire à grande vitesse

Bien que les bateaux aient satisfait aux exigences CE pour les tests d'embardée à pleine vitesse, Axopar Boats ne recommande pas de prendre des virages serrés à grande vitesse. En dépassant une certaine limite de vitesse, toute construction de coque peut perdre son adhérence. Cela pourrait entraîner la projection des passagers hors du bateau, en particulier dans le cas d'une configuration avec un seul moteur.

- N'utilisez pas le bateau s'il est équipé d'un moteur d'une puissance supérieure à celle indiquée sur la plaque signalétique.
- Ne pilotez pas le bateau à grande vitesse si l'angle d'inclinaison du moteur est négatif (proue vers le bas).
- Ne conduisez pas à pleine vitesse sur des voies navigables encombrées ou si la visibilité est limitée en raison des conditions météorologiques ou des vagues.
- Réduisez votre vitesse et votre sillage par courtoisie, mais aussi pour votre sécurité et celle des autres.
- Respectez les limites de vitesse et les interdictions associées à la houle.
- Suivez les règles de navigation et les exigences de la COLREG (Convention sur le Règlement international pour la prévention des collisions en mer).
- Assurez-vous toujours de disposer de l'espace nécessaire pour éviter les collisions, vous arrêter et pour les manœuvres d'évitement.
- Activez toujours l'interrupteur de veille automatique, si le moteur en est équipé d'un.
- Réduisez la vitesse en haute mer pour plus de confort et de sécurité.
- Apprenez le potentiel de vitesse du bateau. Utilisez ces connaissances pour une croisière économique et sûre.
- Évitez d'utiliser une vitesse élevée avec de grands mouvements de gouvernail en marche arrière, car cela exerce une grande pression sur le gouvernail et le mécanisme de direction.

© 2025 Axopar Boats

- Évitez les manœuvres de direction brusques à grande vitesse.
- Évitez de rester dans la zone de proue lorsque vous conduisez à grande vitesse.

Évitez les changements brusques de direction à grande vitesse. Laissez le bateau s'arrêter et le moteur ralentir avant de passer de la marche avant à la marche arrière. À défaut, une pression excessive est exercée sur le moteur, ce qui peut entraîner l'arrêt du moteur. Dans le pire des cas, de l'eau de mer peut s'infiltrer dans le moteur.

Une hélice pas à droite tourne dans le sens des aiguilles d'une montre et une hélice pas à gauche dans le sens inverse des aiguilles d'une montre, vue de la poupe. La rotation de l'hélice est essentielle pour diriger le bateau. L'hélice droite pousse la poupe du bateau vers tribord lorsque le moteur est en marche avant et vers bâbord lorsqu'il est en marche arrière. Le sens de rotation de l'hélice a un impact majeur sur le rayon de braquage. Une hélice à main droite donne un rayon de giration plus petit à bâbord qu'à tribord. C'est ce que l'on appelle « l'effet de roue à aubes de l'hélice ».

Les hélices du bateau ont une puissance de propulsion considérable qui fournit une accélération puissante. Tenez-en compte pour éviter des situations dangereuses qui en découlent.

⚠ DANGER

Une hélice tournante met en péril la vie d'un nageur ou d'une personne tombée par-dessus bord.

Utilisez l'interrupteur veille automatique et coupez le moteur lorsque quelqu'un monte à bord.

6.4.3.3 Conduire dans une mer agitée

Ne sortez jamais dans une mer agitée, si vous n'êtes pas sûr que le bateau et les personnes à bord puissent faire face. Suivez ces règles simples.

- Soyez bien préparé.
- N'oubliez pas de sécuriser l'équipement.
- Ayez toujours une ancre flottante et d'autres équipements d'urgence facilement accessibles.
- Évitez les déferlantes qui peuvent apparaître près des terres et au-dessus des bas-fonds.
- En cas de vagues importantes, réduisez toujours la vitesse pour garantir la sécurité des personnes à bord.
- Utilisez le volet de réglage de l'assiette pour réduire la proue afin de réduire le claquement de la coque dans une mer de tête.

Dans une mer debout

- Ajustez la vitesse en fonction de la taille des vagues.
- Ajustez l'angle d'assiette à la taille des vagues. Évitez de prendre la mer de travers.

Dans une mer à vagues régulières

N'oubliez pas de garder la proue haute dans une mer à vagues régulières. Évitez de vous écraser dans les vagues, maintenez une faible vitesse. Si nécessaire, déployez l'ancre flottante pour réduire la vitesse.

Les bateaux qui déjaugent peuvent être particulièrement exposés dans les mers à vagues régulières agitées. La poupe du bateau se lève et le gouvernail ne répond pas, le bateau amorce alors que la proue s'enfonce dans la mer.

© 2025 Axopar Boats

6.4.3.4 Manœuvrer dans des canaux étroits

Lorsque vous manœuvrez le bateau dans des canaux étroits, le régime moteur doit être maintenu le plus bas possible afin que les manœuvres soient calmes et régulières.

Dans des conditions de vent et de courant difficiles, il peut être nécessaire d'augmenter le régime moteur afin d'exploiter pleinement la puissance du moteur. Dans ces conditions, il est important que les manœuvres soient effectuées rapidement et précisément pour éviter que le bateau ne dérive dans des eaux troubles par exemple.

Une bonne règle avant d'entamer une manœuvre dans des conditions difficiles, est de réfléchir aux différentes situations qui pourraient survenir. Faites attention au vent et aux conditions actuelles et décidez à l'avance de la manœuvre que vous allez effectuer. Il est également important d'informer les membres de l'équipage de ce qu'ils doivent faire dans différentes situations.

Gardez toujours à l'esprit que la stabilité du bateau peut être réduite lors du remorquage.

⚠ ATTENTION Même une moulure antidérapante peut être glissante lorsque le pont est mouillé.

6.4.4 Visibilité depuis le poste de pilotage

Le Règlement international pour la prévention des collisions en mer (COLREG) exige qu'une vigie appropriée soit maintenue en tout temps, et la règle du *droit de passage* doit être observée.

Les facteurs suivants peuvent, entre autres, réduire considérablement la visibilité :

- Angle de vitesse d'assiette
- Angle de volet de réglage de l'assiette
- Charge et positionnement de la charge
- Vitesse
- Accélération rapide
- Passage de la vitesse de déplacement à planeur
- Conditions de mer
- Pluie et orages
- Nuit et brouillard
- Éclairage intérieur en cours dans l'obscurité
- Position des rideaux
- Personnes et équipements bloquant la vue du barreur.

⚠ AVERTISSEMENT Ne faites que de petits ajustements à la fois. Maintenir enfoncé le bouton de volets de réglage de l'assiette pendant une durée quelconque peut entraîner une perte partielle de contrôle du bateau.

© 2025 Axopar Boats

6.4.5 Utilisation des volets de réglage de l’assiette

Un bateau n’a pas besoin de volets de réglage de l’assiette pour monter sur l’eau ou pour donner de bonnes performances. Cependant, les volets de réglage de l’assiette sont une aide très utile lorsqu’ils sont utilisés correctement.

Il existe deux situations en particulier dans lesquelles les volets de réglage de l’assiette doivent être utilisés :

- Lorsqu’il est souhaitable d’ajuster la proue en cas de mer montante et à des vitesses comprises entre le déjaugeage et la vitesse de croisière.
- Lorsque vous avancez par fort vent de travers.

Un bateau qui déjauge s’incline toujours face à un fort vent latéral. Cela réduit les qualités de tenue en mer du bateau, c’est pourquoi l’inclinaison d’un côté doit être éliminée dans la mesure du possible. L’abaissement du volet de réglage de l’assiette du côté au vent ramène le bateau en assiette normale.

Pour équilibrer la proue, les deux volets de réglage de l’assiette sont utilisés en parallèle. Commencez par rentrer complètement les deux volets de réglage de l’assiette, puis abaissez-les tous les deux petit à petit, afin de garder un contrôle total sur la façon dont le bateau est impacté. Lorsque vous roulez avec une mer à vagues régulières, les deux volets de réglage de l’assiette doivent toujours être complètement relevés. La raison en est que les bateaux ont tendance à « plonger » dans une mer à vagues régulières, ce qui peut entraîner un ralentissement incontrôlable. Par conséquent, vous devez faire fonctionner le bateau avec un angle d’étrave élevé dans une mer à vagues régulières.

6.5 Empêcher les chutes par-dessus bord

Les ponts de travail du bateau sont des zones où les personnes peuvent se déplacer lorsque le bateau est manœuvré.

Cette zone du pont de travail est représentée en gris sur le schéma.

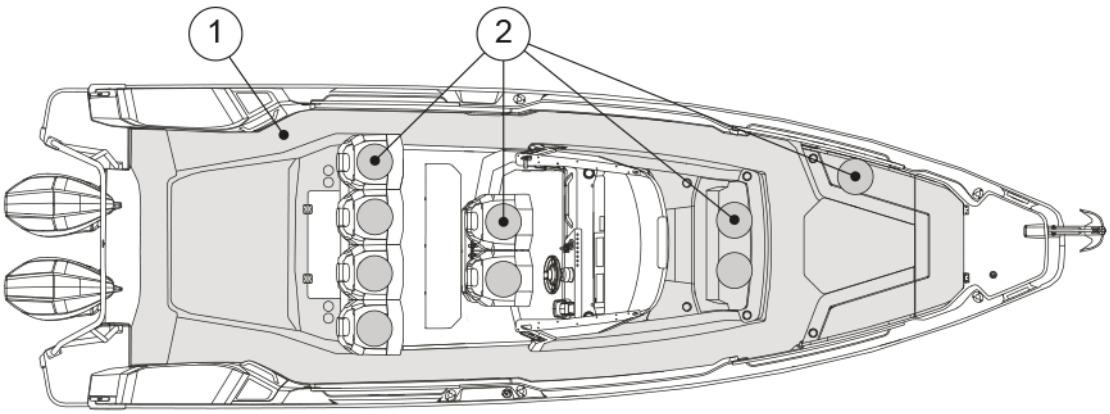

(1) Zone de pont de travail
(2) Sièges

Ne vous asseyez pas, ne vous tenez pas debout ou ne passez pas de temps dans d’autres parties du bateau pendant que le bateau est en marche.

© 2025 Axopar Boats

Il n'est pas recommandé de se déplacer sur la partie arrière du pont arrière et sur le pont avant pendant que le bateau navigue.

Si une personne est tombée à l'eau, le moyen le plus simple de le remonter à bord est d'utiliser l'échelle de bain. L'échelle peut également être abaissée depuis l'eau.

Restez sur le pont

⚠ AVERTISSEMENT

Il n'est pas recommandé de rester à l'avant du bateau lorsque la vitesse dépasse 30 nœuds.

⚠ DANGER

Une hélice tournante met en péril la vie d'un nageur ou d'une personne tombée par-dessus bord.

- Utilisez le commutateur d'homme mort.
- Coupez le moteur lorsque quelqu'un monte à bord.

Si les coussins des bains de soleil ou la table sont installés sur le pont avant, respectez la vitesse maximale de 15 nœuds pour éviter que les coussins ou la table ne se détachent à grande vitesse ou en cas de fortes vagues.

6.6 Ancrage, accostage et amarrage

6.6.1 Points de fixation

Les points de fixation (ou taquets) sont situés à la poupe, au milieu et à la proue.

- Lors de l'ancrage ou du remorquage, la force avant est de 32,2 kN.
- Lors de l'amarrage, la force avant est de 26,3 kN.
- Lors de l'amarrage, la force arrière est de 22,5 kN.

© 2025 Axopar Boats

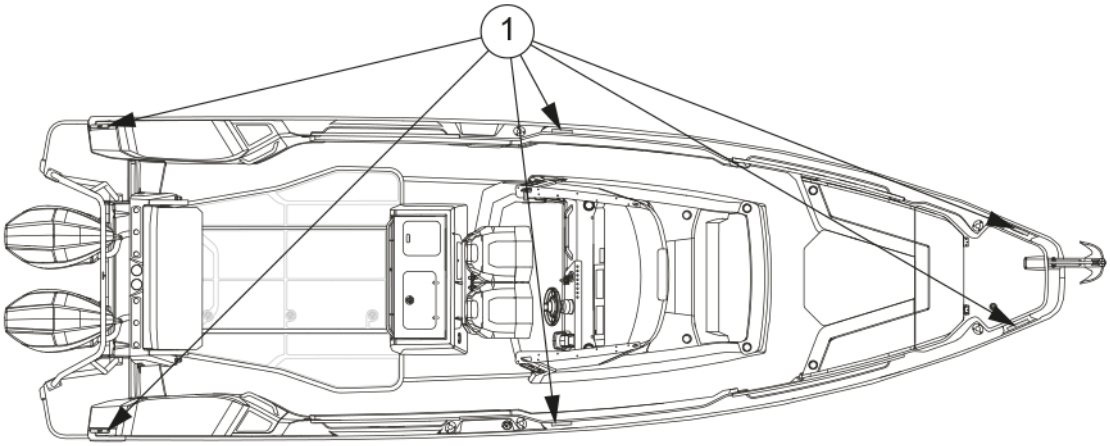

(1) Points de fixation

⚠ ATTENTION La résistance à la rupture des suspentes ne doit généralement pas dépasser 80 % de la résistance à la rupture des points de fixation.

6.6.2 Accostage

Informez toujours votre équipage de la façon dont vous prévoyez d'accoster. Les pare-chocs et au moins une ligne d'amarrage à l'avant et à l'arrière doivent être en place avant de s'approcher de la jetée.

Il est toujours plus facile d'accoster contre le vent. Essayez de tenir la proue exactement face au vent et de maintenir une vitesse suffisante pour que le bateau réponde au gouvernail. Si l'étrave est soufflée dans une direction, reculez et répétez la manœuvre. Amenez la proue à la jetée et assurez-vous d'avoir une ligne à terre rapidement.

L'accostage avec un vent latéral est un peu plus difficile. Ne vous dirigez pas parallèlement à la jetée en laissant le bateau souffler car il y a toujours un risque que la proue soit projetée vers d'autres bateaux ou la jetée. Essayez plutôt de manœuvrer le bateau de manière à ce que le vent vienne directement de l'arrière. Ensuite, le bateau peut être manœuvré droit devant puisque le vent aide à maintenir le bateau sur une ligne droite. Il est bon d'avoir quelqu'un sur le pont avant qui puisse descendre à terre et tourner rapidement la proue dans la direction souhaitée après l'arrêt complet du bateau.

Essayez de toujours éviter les mouvements brusques de l'accélérateur, car la vitesse de ralenti en avant et en arrière est généralement adéquate. Des mouvements brusques de l'accélérateur peuvent entraîner des manœuvres de panique.

⚠ ATTENTION La résistance à la traction des lignes ou des chaînes ne doit normalement pas dépasser la résistance du point de fixation en question.

6.6.3 Liste de contrôle : Avant l'ancrage

1. Consultez la carte pour voir si l'ancrage est autorisé dans la zone.
2. Écoutez les prévisions météorologiques de la région et notez les conditions de vent prévues.

© 2025 Axopar Boats

3. Allumez le sondeur.
4. Étudiez les conditions du fond marin et assurez-vous qu'il y a un bon terrain de maintien.
5. Vérifiez que la chaîne de sécurité a été libérée de l'ancre.
6. Attendez d'avoir atteint le point d'ancrage prévu avant d'abaisser l'ancre.
7. Laissez sortir la ligne d'ancrage égale au moins à trois fois la profondeur de l'eau.
8. Mettez le moteur en marche arrière pour vérifier que l'ancre a bien pris (uniquement en cas d'ancrage à l'avant).
9. Notez votre position sur le GPS. Vérifiez régulièrement que le bateau ne s'est pas déplacé de sa position.
10. Réglez le sondeur sur « Anchor Watch ».

⚠ AVERTISSEMENT Fixez toujours l'ancre de manière à ce qu'elle soit solidement fixée au bateau. Une ancre qui tombe en cours de route peut causer de graves dommages au bateau et un danger mortel pour l'équipage.

6.6.4 Remorquage et amarrage

⚠ ATTENTION Lorsque vous remorquez un autre bateau ou que vous êtes remorqué, conduisez toujours lentement. Si le bateau que vous remorquez est du type coque à déplacement, ne dépassez jamais sa vitesse de coque.

- Attachez toujours le câble de remorquage de façon à ce qu'il puisse être détaché sous la charge. Il est de la responsabilité du propriétaire et des utilisateurs de s'assurer que les lignes d'amarrage, les lignes de remorquage, les chaînes d'ancre, les lignes d'ancrage et les ancres conviennent à l'usage prévu du navire.
- N'oubliez jamais que la stabilité du bateau peut diminuer lors du remorquage.

© 2025 Axopar Boats

7 Entretien

7.1 Nettoyage et entretien de la surface en enduit gélifié

La surface en enduit gélifié du bateau est soumise à des conditions environnementales qui peuvent, dans certaines circonstances, conduire à une détérioration de la surface. Au fil du temps, ces facteurs externes tels que l'eau salée, l'exposition élevée aux UV et les variations de température peuvent avoir un effet sur la surface en enduit gélifié.

Généralement, l'enduit gélifié doit durer trois ans sans présenter d'importants signes de jaunissement, de farinage ou d'autre détérioration dans des conditions normales.

REMARQUE

Nettoyez et entretenez régulièrement toutes les surfaces en enduit gélifié du bateau.

Si le nettoyage et l'entretien réguliers sont négligés, ou si le bateau est exposé à certaines conditions environnementales là où il est amarré, une détérioration de la finition de la surface, comme la décoloration, l'altération de la couleur et l'apparition de fragments, peut devenir visible au fil du temps.

- Lavez et nettoyez le bateau après chaque sortie, et une fois par semaine s'il est stocké à l'extérieur, à découvert.
- Cirez le bateau deux fois par an s'il est utilisé toute l'année, sinon une fois par an.
- Inspectez la surface en enduit gélifié chaque année pour détecter des signes de détérioration, tels qu'une surface fragile ou une modification de la tonalité des couleurs.
- Le polissage ou le lustrage permettent d'éliminer les petites rayures ou décolorations.
- Des rayures, une décoloration ou une oxydation plus importantes peuvent nécessiter de procéder à un ponçage humide de la surface, puis de lustrer, polir et cirer la surface.

  Il est recommandé de confier le ponçage humide à votre Axopar concessionnaire ou à un professionnel qualifié.
- Lorsque le bateau n'est pas utilisé, gardez la surface en enduit gélifié à l'abri du soleil ou couvrez le bateau avec une bâche en toile.

  N'utilisez pas de plastique ou d'autres matériaux non poreux, qui peuvent emprisonner l'humidité entre la housse et la surface.

Lavage

REMARQUE

Utilisez un produit de nettoyage spécialement conçu pour les bateaux. N'utilisez pas de produits de nettoyage ménagers, de chlore, d'acides ou autres produits similaires, qui pourraient endommager la surface du bateau en raison de leur pH inadapté.

Lavez le bateau après chaque sortie en utilisant un produit de nettoyage doux. Diluez le produit de nettoyage avec de l'eau douce en suivant les instructions indiquées sur l'étiquette du produit.

© 2025 Axopar Boats

1. Rincez le pont et la coque à l'eau douce pour éliminer la saleté non tenace.
2. Lavez les surfaces avec le produit de nettoyage dilué et une brosse à poils doux.
3. Rincez à l'eau douce.

Cirage

Le cirage de la surface en enduit gélifié redonne de la brillance et protège la finition. Utilisez uniquement la cire recommandée pour l'enduit gélifié et respectez attentivement les instructions.

La cire peut être appliquée à la main avec un chiffon propre ou à l'aide d'une cireuse à mouvement orbital.

REMARQUE Si vous utilisez une cireuse, ne dépassez pas la vitesse de 1 200 tr/min. Une vitesse plus élevée risque de brûler l'enduit gélifié.

REMARQUE Ne cirez pas une surface en enduit gélifié en plein soleil.

1. Appliquez la cire et attendez quelques minutes jusqu'à ce que la cire paraisse sèche.
2. Lustrez la cire à la main avec un chiffon propre, ou à l'aide d'une cireuse.

   Lustrez en faisant des mouvements circulaires jusqu'à ce que la surface soit propre et brillante.
3. Pour terminer, essuyez les éventuels résidus de cire avec un chiffon propre.

Polissage et lustrage

Le polissage et le lustrage du bateau permettent de réparer les petites rayures ou décolorations. Si la surface présente une décoloration ou une oxydation importante, il est conseillé de procéder à un ponçage humide avant le polissage et le lustrage.

- Les produits de polissage éliminent les petites rayures et décolorations.
- Les produits de lustrage contiennent un abrasif et éliminent les rayures ou une oxydation plus profondes.

  Des produits de lustrage peuvent être utilisés, par exemple, pour éliminer les rayures sur la coque causées par les pare-battages.
- Après avoir utilisé le produit de lustrage, utilisez un produit de polissage pour obtenir la meilleure finition possible.
- Respectez attentivement les instructions du produit.

Les produits de polissage et de lustrage peuvent être appliqués à la main à l'aide d'un chiffon propre, ou avec une cireuse à mouvement orbital équipée d'un tampon de polissage.

REMARQUE Si vous utilisez une cireuse, ne dépassez pas la vitesse de 1 200 tr/min. Une vitesse plus élevée risque de brûler l'enduit gélifié.

REMARQUE Ne polissez pas ou ne lustrez pas une surface en enduit gélifié en plein soleil.

© 2025 Axopar Boats

1. Appliquez un produit de polissage ou de lustrage sur la surface et attendez quelques minutes jusqu'à ce que la surface semble sèche.
2. Polissez ou lustrez le produit à la main à l'aide d'un chiffon propre, ou à l'aide d'une cireuse équipée d'un tampon de polissage.

   Lustrez en faisant des mouvements circulaires jusqu'à ce que la surface soit brillante.
3. Cirez la surface.

Ponçage humide

REMARQUE Il est recommandé de confier le ponçage humide à votre Axopar concessionnaire ou à un professionnel qualifié.

Des rayures, une décoloration ou une oxydation importantes de la surface en enduit gélifié peuvent nécessiter un ponçage humide. Le ponçage humide peut être effectué à la main ou à l'aide d'une machine.

REMARQUE Si vous utilisez une machine, ne dépassez pas la vitesse de 1 200 tr/min.

Une vitesse plus élevée risque de brûler l'enduit gélifié.

REMARQUE N'effectuez pas le ponçage humide d'une surface en enduit gélifié en plein soleil.

1. Pulvérisez de l'eau sur la zone à poncer.

   REMARQUE Gardez constamment la surface humide pendant le ponçage.

2. Poncez la surface avec un papier de verre de grain 1 000 (par exemple, Mirka Abralon).

   Si vous utilisez une machine, utilisez une vitesse de rotation faible pour obtenir le meilleur résultat.

   Continuez à poncer jusqu'à ce que toute la surface soit mate de manière homogène.
3. Poncez la surface avec un papier de verre plus fin de grain 1 400.
4. Poncez à nouveau la surface avec un papier de verre de grain encore plus fin.

   Cela permet de gagner du temps lors de la phase de lustrage et de polissage.
5. Après le ponçage, lorsque la surface semble mate de manière homogène, rincez la surface à l'eau douce et laissez sécher.
6. Lustrez et polissez la surface pour qu'elle retrouve sa brillance.
7. Cirez la surface.

7.2 Peinture antisalissure

Il est utile d'envisager de peindre la coque de votre bateau avec une peinture antisalissure si votre bateau passe la majeure partie de la saison dans l'eau.

© 2025 Axopar Boats

Les bateaux qui sont fréquemment sortis de l'eau et remis à l'eau pendant la saison de navigation peuvent être affectés par l'oxydation de la peinture antisalissure. Hors de l'eau, la peinture antisalissure s'oxyde, ce qui empêche la libération du biocide, et au fil du temps, la peinture antisalissure perd de son efficacité. Respectez les préconisations du fabricant de la peinture pour la mise à l'eau.

La peinture antisalissure s'use progressivement au fil du temps, en fonction de facteurs comme le lieu et la fréquence d'utilisation du bateau. En règle générale, une fois appliquée, la peinture antisalissure dure une saison. Lorsque le moment est venu de refaire la peinture antisalissure, il est important d'utiliser la même peinture antisalissure que celle qui a été appliquée précédemment, ou à défaut, d'éliminer l'ancienne peinture antisalissure jusqu'à atteindre l'enduit gélifié. Si différentes peintures antisalissure sont utilisées, il existe un risque que la composition des peintures soit incompatible, ce qui empêchera la peinture antisalissure de fonctionner comme prévu.

Contactez votre revendeur Axopar le plus proche pour l'application d'une nouvelle couche de peinture antisalissure et pour une inspection de l'état du bateau.

7.3 Entretenir les intérieurs

7.3.1 Intérieurs en bois

Les détails intérieurs du bateau, comme les portes des casiers, les façades de tiroirs et les bandeaux en bois, sont en bois huilé.

- Nettoyez les détails intérieurs en bois avec un chiffon humide et une petite quantité d'eau savonneuse.
- Traitez à nouveau les surfaces en bois chaque année pour protéger le bois.

7.3.2 Surfaces en plastique et peintes

1. Mouillez la surface uniformément avec de l'eau avant le nettoyage proprement dit.
2. Éliminez les taches.
    - Éliminez les taches régulières avec une brosse et un nettoyant légèrement dilué.
    - Retirez la graisse avec une brosse ou une éponge et un nettoyant pour vitres.
3. Nettoyez ensuite la surface avec une éponge et de l'eau.
4. Essuyez avec un chiffon.

7.3.3 Tissus

Les tissus intérieurs sont lavés selon des instructions de lavage séparées (marquage sur le tissu).

Dans le cas où le marquage n'est pas visible :

1. Lavage à 40 °C avec un cycle d'essorage léger.
2. Suspendez pour sécher.

Le matériau peut légèrement rétrécir. Si vous voulez éviter tout rétrécissement, portez les tissus au nettoyage à sec.

© 2025 Axopar Boats

7.3.4 Portes et trappes

- Nettoyez régulièrement les rails des portes coulissantes et des trappes et lubrifiez si nécessaire.
- Lubrifiez les poignées et les serrures avec un lubrifiant pour serrures ordinaire.

7.4 Entretenir les housses

Les nouvelles housses peuvent fuir au début, car les coutures doivent d'abord gonfler.

Pendant l'utilisation

Pour éviter une détérioration rapide des housses, fixez-les fermement en position repliée pour éviter tout battement.

Après utilisation

REMARQUE

- Suspendez pour sécher. N'utilisez jamais un séchoir électrique ou un fer à repasser pour accélérer le séchage.
- Vérifiez que les housses sont complètement sèches avant de les ranger. Ranger une housse humide peut générer des moisissures et endommager les housses.
- Stockez les housses dans des conditions intérieures sèches pour l'hiver.
- Les housses ne doivent pas être stockées dans le bateau.

7.4.1 Nettoyer les housses

Les housses doivent être soigneusement nettoyées deux ou trois fois par an.

REMARQUE N'utilisez jamais de nettoyeurs haute pression ou de nettoyants chimiques.

1. Laissez les housses en tissu tremper pendant au moins 24 heures.
2. Après le trempage, lavez l'intérieur et l'extérieur des housses avec une éponge ou une brosse douce.

   Utilisez de l'eau savonneuse douce et beaucoup d'eau, max. 30 °C.
3. Rincez abondamment à l'eau douce.

   Mélangez 12 % de vinaigre dans l'eau du dernier rinçage pour neutraliser les résidus de savon.
4. Suspendez les housses pour qu'elles sèchent.

© 2025 Axopar Boats

7.5 Protéger les pièces métalliques sous-marines

Les composants métalliques sous-marins du bateau, tels que les appendices à travers la coque, les vannes de prise d'eau de mer, les volets de réglage de l'assiette, les composants internes du et les hélices, sont sujets à la corrosion électrolytique. La corrosion électrolytique et galvanique (corrosion de métaux différents dans l'eau salée) peut se produire dans l'environnement marin en raison de facteurs externes tels que des courants vagabonds, la pollution de l'eau ou la proximité d'autres navires. Il est important que le propriétaire du bateau ait connaissance de ces phénomènes, qui peuvent entraîner de graves détériorations au fil du temps.

Les signes de corrosion électrolytique sont, par exemple, la présence d'une substance poudreuse blanche sur le métal exposé comme les hélices ou les disjoncteurs, ou les appendices à travers la coque et les vannes de prise d'eau de mer qui prennent une couleur verdâtres. Si la corrosion est très avancée, des piqûres profondes peuvent même apparaître sur la surface de la pièce.

Les bateaux sont équipés d'anodes sacrificielles pour protéger les pièces métalliques contre la corrosion galvanique. De plus, les bateaux équipés d'une alimentation à quai sont équipés d'isolateurs galvaniques pour empêcher les courants basse tension de circuler dans le bateau.

Toutes les pièces métalliques sous-marines doivent être inspectées chaque année pour détecter tout signe de corrosion. De plus, il est recommandé de remplacer les appendices à travers la coque et les vannes de prise d'eau de mer sous-marins tous les cinq ans. Veuillez consulter la section ***Prévenir la corrosion*** pour obtenir de plus amples détails.

7.6 Prévenir la corrosion

Des anodes sacrificielles sont installées sur les volets de réglage de l'assiette et sur le(s) moteurs du bateau afin de protéger les pièces métalliques contre les dommages causés par la corrosion. Les anodes doivent être remplacées régulièrement lorsqu'elles sont usées afin de protéger les autres pièces métalliques.

- Inspectez les anodes chaque mois.
- Remplacez-les quand l'anode est détériorée à environ 50 %.

En général, les anodes doivent être remplacées une fois par an en eau douce et plus fréquemment en eau salée. Si les anodes s'usent plus rapidement, cela peut indiquer un problème électrique dont la cause profonde doit être recherchée.

7.7 Prévenir les dommages dus au gel

- Le système de pompe de cale est équipé d'un verrou d'eau sur le tuyau.
  - Détachez le tuyau et vidangez complètement l'eau du sas d'eau et faites fonctionner les pompes à sec. Sinon, les pompes peuvent geler et casser.
- Dévissez le bouchon antigel sur la face inférieure des robinets de douche.
  - S'il n'y a pas de bouchon antigel, dévissez le flexible de douche.
- Vidangez le réservoir d'eau et tous les autres composants contenant de l'eau afin d'éviter les dommages dus au gel.
- Faites sécher la pompe à eau douce pour évacuer toute l'eau.
- Assurez-vous qu'aucune eau ne reste dans le bateau en aucune circonstance. Laissez les trappes de la cabine partiellement ouvertes.

© 2025 Axopar Boats

7.8 Liste de contrôle : Avant le repos d'hiver

- Lavez la coque et le fond immédiatement après avoir sorti le bateau de l'eau.
- Lavez toutes les pièces à l'intérieur, également sous le plancher.
- Laissez tous les casiers, tiroirs, portes de la cabine et de l'armoire ouverts.
- Retirez les tapis.
  - Stockez les tapis et les coussins à l'intérieur dans un endroit sec.
  - Si cela n'est pas possible, assurez-vous que les coussins sont secs et placez-les sur champ.
- Débranchez et révisez le réfrigérateur.
  - Coupez l'alimentation et débranchez l'alimentation.
  - Dégivrez le réfrigérateur.
  - Nettoyez et séchez l'extérieur et l'intérieur du réfrigérateur.
  - Videz et séchez le bac d'eau de condensation.
  - Laissez la porte entrouverte pour aérer l'appareil.
  - Consultez les instructions détaillées dans le manuel du fabricant.
- Assurez une bonne ventilation dans le bateau.
- Vérifiez l'absence d'eau sous le réservoir de carburant. L'eau éventuellement présente peut être extraite à l'aide du tube d'aspiration fixé à l'extérieur du réservoir.
- Vérifiez que le joint torique en caoutchouc situé entre l'entrée du réservoir de carburant et le bouchon du réservoir de carburant est intact. Dans le cas contraire, il existe un risque que de l'eau s'infiltre dans le réservoir de carburant.

REMARQUE Si les batteries sont laissées à bord, vérifiez qu'elles sont complètement chargées, sans quoi les batteries peuvent geler et se fissurer.

7.9 Liste de contrôle : Avant le lancement

1. Retirez la bâche longtemps avant le lancement.
2. Lavez la coque avec un shampooing régulier et une brosse douce.
3. Cirez la coque, si nécessaire.

   Utilisez une cire de bateau standard.
4. S'il y a de petites rayures sur la coque ou si une partie de l'enduit gélifié de surface a perdu son éclat, utilisez un composé abrasif sur ces zones avant le polissage.
5. Peignez le fond avec de la peinture antisalissure.
6. Si les batteries ont été retirées, remettez-les en place et vérifiez le niveau d'électrolyte dans les cellules.

   Vérifiez l'état des batteries.
7. Vérifiez tous les câbles, colliers, supports du moteur et autres fixations.
8. Vérifiez la direction avant le lancement.

© 2025 Axopar Boats

9. Vérifiez l'instrumentation.
10. Fermez tous les bouchons d'évacuation d'eau.
11. Vérifiez que les vannes de prise d'eau de mer sont bien serrées et en ordre, vérifiez l'absence de dommages causés par le gel.
12. Vérifiez tous les tuyaux, flexibles et vannes.
13. Notez tout dommage causé par le gel.

7.10 Entretien correctif

7.10.1 Dépôts

Des détergents doux et des composés abrasifs fins réduisent l'érosion et les dépôts de calcium accumulés sur les surfaces.

REMARQUE N'appliquez pas de composé abrasif en plein soleil.

- Utilisez uniquement un composé à grain fin et suivez attentivement les instructions sur l'étiquette.
- Pour un résultat optimal, cirez la surface après l'avoir traitée avec un composé abrasif.

7.10.2 Rayures et entailles

La plupart des rayures et des entailles peuvent être éliminées en utilisant un composé abrasif suivi d'un cirage.

7.10.3 Taches

La plupart des taches peuvent être éliminées avec un détergent doux.

- Pour les taches tenaces, utilisez un nettoyant ménager abrasif suivi d'un cirage pour restaurer le lustre d'origine.
- Pour les taches non solubles dans l'eau, telles que la graisse, l'huile et les marques de talon en caoutchouc, utilisez un solvant tel que l'acétone, l'alcool à friction, le toluène ou le xylène, suivi d'un détergent doux.
    - Si ces solvants sont inefficaces, essayez un composé abrasif ou un ponçage fin suivi d'un cirage.

7.10.4 Marques profondes, entailles et trous

Les marques profondes, les entailles et les trous doivent être réparés par des professionnels.

© 2025 Axopar Boats

Les enduits gélifiés peuvent être bien réparés par des professionnels et, dans la plupart des cas, la réparation sera indétectable.

REMARQUE

Dans les cas où les dommages ont percé la couche d'enduit gélifié, toute exposition supplémentaire à l'eau ou aux produits chimiques doit être évitée.

Le non-respect de cette précaution peut entraîner des dommages importants et potentiellement coûteux à la structure stratifiée sous-jacente.

© 2025 Axopar Boats

8 Environnement

Lorsque vous manipulez des substances dangereuses pour l'environnement telles que du carburant, des huiles, des solvants, de la graisse, des revêtements de fond, etc., vous devez tenir compte des points suivants :

- Lisez toujours attentivement les instructions de chaque produit et manipulez les avec soin.
  - Assurez-vous que les emballages, bidons et articles similaires usagés sont jetés dans des points de collecte désignés.
  - En cas de doute sur le caractère dangereux ou non du produit, contactez le fournisseur ou le vendeur de ce produit.
- Le ressac des bateaux use le rivage et crée des problèmes pour les autres bateaux près de vous.
  - Ajustez toujours votre vitesse en fonction de la situation et de l'environnement pour éviter tout ressac inutile.
- Pilotez toujours le bateau au régime le plus économique possible, en tenant compte des conditions actuelles, afin d'éviter les émissions et le bruit inutiles.
- Assurez-vous que le est correctement entretenu à intervalles réguliers afin de minimiser les niveaux de bruit et d'émissions.
  - Lisez attentivement le manuel du fabricant du .
- En tant que propriétaire de bateau, vous devez connaître les lois environnementales locales et respecter les codes de bonnes pratiques.
  - Ne vidangez jamais les réservoirs septiques ou le réservoir d'eaux usées dans l'eau.
  - Familiarisez-vous avec les réglementations internationales en matière de prévention de la pollution marine (MARPOL) et respectez ces réglementations.
- Recherchez toujours la source d'une fuite d'huile dans les plus brefs délais.
- Après avoir récupéré l'huile qui s'est répandue, éliminez-la correctement.
- Ayez à disposition à bord des chiffons ou des rouleaux absorbant l'huile.
- Ne jetez jamais par-dessus bord de l'huile, de la peinture ou d'autres produits chimiques potentiellement néfastes pour l'environnement. Des sanctions sont prévues dans la plupart des régions du monde pour les personnes qui s'affranchissent de cette règle !

⚠ AVERTISSEMENT Toute huile doit être traitée comme un déchet chimique.

8.1 Exigences pour l'Amérique du Nord

Les normes EPA stipulent que dans les lacs d'eau douce, les réservoirs d'eau douce ou autres bassins d'eau douce dont les entrées ou les sorties sont de nature à empêcher l'entrée ou la sortie du trafic maritime soumis à ce règlement, ou dans les rivières fermées au trafic maritime inter-états soumis à cette réglementation, les dispositifs d'assainissement marin installés sur tous les navires certifiés par la Garde côtière américaine doivent être conçus et utilisés pour empêcher le rejet par-dessus bord des eaux usées, traitées ou non, ou de tout déchet dérivé des eaux usées.

Les normes EPA précisent en outre que cela ne doit pas être interprété comme interdisant le transport de dispositifs de traitement à écoulement continu certifiés par la Garde côtière qui ont été sécurisés

© 2025 Axopar Boats

de manière à empêcher de tels rejets. Elles stipulent également que les eaux où un dispositif d'assainissement marin permettant le rejet certifié par la Garde côtière est autorisé comprennent les eaux côtières et les estuaires, les Grands Lacs et les voies navigables interconnectées, les lacs d'eau douce et les bassins accessibles par des écluses, et d'autres eaux qui sont navigables entre les États par les navires assujettis à ce règlement (40 CFR 140.3).

© 2025 Axopar Boats

9 Annexe I : Listes de contrôle

9.1 Liste de contrôle : Feu dans le moteur

- Arrêtez le moteur.
- Dirigez le bateau contre le vent, si possible.
- Assurez-vous que tous les passagers portent des gilets de sauvetage.
- Si nécessaire :
  - Évacuez les passagers.
  - Appelez les secours pour déclencher un sauvetage en mer.
- Éteignez le feu.
- Attendez d'être absolument certain que le feu est éteint avant d'ouvrir le capot du moteur.

  Ouvrez le capot du moteur avec précaution et soyez prêt à utiliser l'extincteur portatif, le cas échéant, pour éteindre tout foyer résiduel après l'incendie.
- Éteignez les incendies couvants avec de l'eau.

9.2 Liste de contrôle : Après un feu

- Ouvrez les portes et les fenêtres pour une meilleure ventilation.
- Inspectez le bateau et son équipement, et réparez les dommages éventuels.
- Contactez les autorités locales, le cas échéant.
- Assurez-vous que l'équipement d'extinction d'incendie est rempli ou remplacé après utilisation.

9.3 Liste de contrôle : Inspection régulière avant de quitter le port

Sécurité

Vérifiez que :

- Toutes les personnes à bord ont un gilet de sauvetage.
- La force du vent et des vagues n'excède pas la catégorie de conception du bateau.
- L'interrupteur de veille automatique est enclenché sur « pilote ».
- Un ou plusieurs extincteurs sont à bord et que leur date d'approbation / inspection n'a pas expiré.
- Les cordages nécessaires et l'ancre sont à bord.

Évacuation et étanchéité

Vérifiez que :

- Il n'y a pas d'eau dans la cale.
- Toutes les pompes de cale sont en bon état de fonctionnement.

© 2025 Axopar Boats

- La cale ne présente aucun signe de fuite de carburant ou d'huile.
- Toutes les trappes du pont sont bien fermées.

Électricité et moteur

Vérifiez que :

- Tous les fusibles sont intacts.
- Les interrupteurs principaux sont activés.
- Les batteries ont suffisamment de puissance.
- Le moteur fonctionne correctement.
- L'eau de refroidissement du moteur circule correctement.
- Le niveau de carburant est suffisant.

⚠ AVERTISSEMENT La capacité de réservoir spécifiée n'est pas nécessairement totalement disponible, en fonction de l'assiette et de la charge à bord. Le réservoir doit toujours être rempli à au moins 20 %.

9.4 Liste de contrôle : Après avoir utilisé le bateau

Vérifiez que :

- Les interrupteurs principaux sont désactivés.
- La vanne de refoulement du réservoir septique est fermée.
- Il n'y a pas d'eau dans la cale.
- Les pompes de cale sont en bon état de fonctionnement.
- L'évacuation du pont fonctionne correctement et toutes les vannes d'évacuation sont ouvertes.
- Toutes les trappes de pont, toiles de toit et portes sont bien fermées.

9.5 Liste de contrôle : Manipulation du bateau avant de quitter le port

Pour une navigation en toute sécurité quelles que soient les conditions météorologiques, un équipement de signalisation sonore conforme à la réglementation (COLREG, 1972) doit être transporté à bord. Assurez-vous que l'équipement de signalisation sonore du bateau est conforme à ces réglementations.

© 2025 Axopar Boats

⚠ ATTENTION

Selon les réglementations nationales de certains pays, il est obligatoire de porter un gilet de sauvetage à tout moment.

- Vérifiez que le bateau et son équipement sont en bon état de navigabilité.
- Écoutez toujours les prévisions météorologiques à long terme lorsque vous planifiez une longue sortie.
- Vérifiez toujours qu'il y a suffisamment de carburant et d'eau douce dans les réservoirs.
- Vérifiez que tous les articles à bord sont correctement rangés et correctement sécurisés pour gérer les conditions de mer agitée et de vent.
- Assurez-vous que l'échelle de bain est soulevée hors de l'eau avant de partir.
- Assurez-vous que la direction est correctement positionnée avant de démarrer.
- Toutes les personnes à bord doivent porter un gilet de sauvetage approprié lorsqu'elles sont sur le pont.

9.6 Liste de contrôle : Avant l'ancrage

1. Consultez la carte pour voir si l'ancrage est autorisé dans la zone.
2. Écoutez les prévisions météorologiques de la région et notez les conditions de vent prévues.
3. Allumez le sondeur.
4. Étudiez les conditions du fond marin et assurez-vous qu'il y a un bon terrain de maintien.
5. Vérifiez que la chaîne de sécurité a été libérée de l'ancre.
6. Attendez d'avoir atteint le point d'ancrage prévu avant d'abaisser l'ancre.
7. Laissez sortir la ligne d'ancrage égale au moins à trois fois la profondeur de l'eau.
8. Mettez le moteur en marche arrière pour vérifier que l'ancre a bien pris (uniquement en cas d'ancrage à l'avant).
9. Notez votre position sur le GPS. Vérifiez régulièrement que le bateau ne s'est pas déplacé de sa position.
10. Réglez le sondeur sur « Anchor Watch ».

⚠ AVERTISSEMENT

Fixez toujours l'ancre de manière à ce qu'elle soit solidement fixée au bateau. Une ancre qui tombe en cours de route peut causer de graves dommages au bateau et un danger mortel pour l'équipage.

9.7 Liste de contrôle : Avant le repos d'hiver

- Lavez la coque et le fond immédiatement après avoir sorti le bateau de l'eau.
- Lavez toutes les pièces à l'intérieur, également sous le plancher.
- Laissez tous les casiers, tiroirs, portes de la cabine et de l'armoire ouverts.

© 2025 Axopar Boats

- Retirez les tapis.
  - Stockez les tapis et les coussins à l'intérieur dans un endroit sec.
  - Si cela n'est pas possible, assurez-vous que les coussins sont secs et placez-les sur champ.
- Débranchez et révisez le réfrigérateur.
  - Coupez l'alimentation et débranchez l'alimentation.
  - Dégivrez le réfrigérateur.
  - Nettoyez et séchez l'extérieur et l'intérieur du réfrigérateur.
  - Videz et séchez le bac d'eau de condensation.
  - Laissez la porte entrouverte pour aérer l'appareil.
  - Consultez les instructions détaillées dans le manuel du fabricant.
- Assurez une bonne ventilation dans le bateau.
- Vérifiez l'absence d'eau sous le réservoir de carburant. L'eau éventuellement présente peut être extraite à l'aide du tube d'aspiration fixé à l'extérieur du réservoir.
- Vérifiez que le joint torique en caoutchouc situé entre l'entrée du réservoir de carburant et le bouchon du réservoir de carburant est intact. Dans le cas contraire, il existe un risque que de l'eau s'infiltre dans le réservoir de carburant.

REMARQUE Si les batteries sont laissées à bord, vérifiez qu'elles sont complètement chargées, sans quoi les batteries peuvent geler et se fissurer.

9.8 Liste de contrôle : Avant le lancement

1. Retirez la bâche longtemps avant le lancement.
2. Lavez la coque avec un shampooing régulier et une brosse douce.
3. Cirez la coque, si nécessaire.

   Utilisez une cire de bateau standard.
4. S'il y a de petites rayures sur la coque ou si une partie de l'enduit gélifié de surface a perdu son éclat, utilisez un composé abrasif sur ces zones avant le polissage.
5. Peignez le fond avec de la peinture antisalissure.
6. Si les batteries ont été retirées, remettez-les en place et vérifiez le niveau d'électrolyte dans les cellules.

   Vérifiez l'état des batteries.
7. Vérifiez tous les câbles, colliers, supports du moteur et autres fixations.
8. Vérifiez la direction avant le lancement.
9. Vérifiez l'instrumentation.
10. Fermez tous les bouchons d'évacuation d'eau.
11. Vérifiez que les vannes de prise d'eau de mer sont bien serrées et en ordre, vérifiez l'absence de dommages causés par le gel.

© 2025 Axopar Boats

12. Vérifiez tous les tuyaux, flexibles et vannes.
13. Notez tout dommage causé par le gel.

9.9 Journal de maintenance

Les tâches de la maintenance courante sont présentées dans le tableau suivant. Si vous êtes suffisamment sûr(e) de vous, vous pouvez réaliser toutes ces tâches vous-même. Si ce n'est pas le cas, veuillez contacter votre concessionnaire Axopar local pour obtenir de l'aide.

Selon le modèle et les composants du bateau, certaines tâches peuvent ne pas être pertinentes.

© 2025 Axopar Boats

JOURNAL DE MAINTENANCE	Fréquence				
Tâche à accomplir	À chaque sortie	Tous les mois	Tous les 3 mois	Tous les 6 mois	Tous les ans
Système de cale – Retirez, nettoyez et inspectez la pompe de cale, le clapet anti-retour et ses environs afin de détecter tout dommage ou débris susceptibles de réduire les performances de la pompe.	●				
Système de déchets – Remplacez les filtres à charbon sans odeur					●
Système de déchets – Faites fonctionner la pompe dilacératrice					●
Système de chauffage – Faites fonctionner le chauffage pendant 10 minutes		●			
Système de climatisation – Nettoyez le filtre à air, le filtre à eau de mer et vérifiez l'étanchéité du système		●			
Système d'eau – Nettoyez le filtre en ligne			●		
Inspectez les anodes en zinc – Remplacez toutes les anodes en zinc si elles sont usées à 50 %				●	
Inspection des extincteurs					●
Détecteur CO – Appuyez sur le bouton de test pendant 1 seconde			●		
Détecteur de fumée – Appuyez sur le bouton de test pendant 3 secondes			●		
Vannes de prise d'eau de mer – Tournez la poignée en position ouverte et fermée					●
Batteries – État de charge, bornes solidement fixées et exemptes de corrosion					●
Système GPL – Vérifiez l'état des conduites, des raccords et de la vanne d'arrêt de GPL					●
Système de carburant – Vérifiez l'état des conduites, des raccords et des vannes d'arrêt de carburant			●		
Inspectez la cale du compartiment du réservoir de carburant afin de détecter la présence d'eau				●	
Pompe de vivier – Vérifiez l'état des tuyaux et des raccords			●		
Cirage de l'enduit gélifié				●	
Nettoyez la coque et le pont pour éliminer l'eau salée	●				
Maintenez la cale sèche et propre	●				
Housses du bateau – Nettoyez les housses du mobilier et le couvercle du toit ouvrant				●	

© 2025 Axopar Boats

10 Annexe II : Système de carburant

© 2025 Axopar Boats

10.1 Système de carburant : USA (EPA)

© 2025 Axopar Boats

Insulation foam on tank

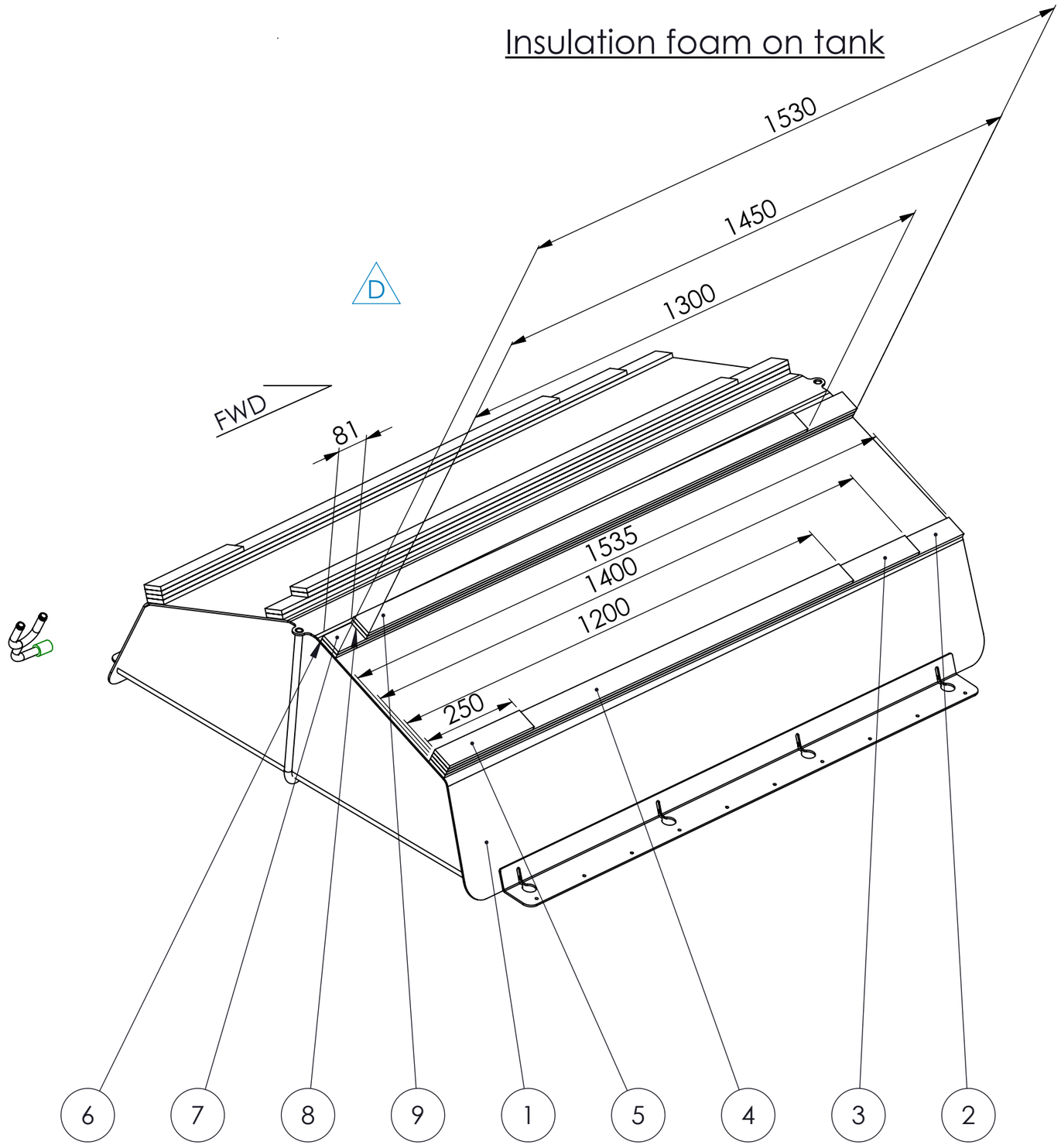

REVISIONS			
REV.	DESCRIPTION	DATE	APPROVED
A	Removed fuel filter and 2x fittings from structure	19.10.2023.	AJu
B	Changed fuel supply hoses	7.12.2023.	
C	Added inline surge protector, check valve and fuel filter kit	11.3.2024	
D	Updated according to production	2.8.2024.	
E	Y connector added	21.1.2025.	

Total length of AXO1001170: 20,39m ~ 21m

PART NO.	ITEM	DESCRIPTION	MATERIAL	SIZE, CAPACITY	LENGTH (mm)	QTY.
1	AXO8000383, A	FUEL TANK	ALUMINIUM	400 LITER	-	1
2	AXO1001170, A	INSULATION	FOAM	2000x50x10	1535	2
3	AXO1001170, A	INSULATION	FOAM	2000x50x10	1400	2
4	AXO1001170, A	INSULATION	FOAM	2000x50x10	1200	2
5	AXO1001170, A	INSULATION	FOAM	2000x50x10	250	2
6	AXO1001170, A	INSULATION	FOAM	2000x50x10	1530	2
7	AXO1001170, A	INSULATION	FOAM	2000x50x10	1530	2
8	AXO1001170, A	INSULATION	FOAM	2000x50x10	1450	2
9	AXO1001170, A	INSULATION	FOAM	2000x50x10	1300	2

This document and the information contained in it is proprietary and confidential information of Axopar Boats Oy. Neither this document nor any of the information contained herein may be reproduced, disclosed to others, or used for any purpose other than for the purpose it has been provided without the prior written permission of Axopar Boats Oy.

AXOPAR

BOAT MODEL	MODEL YEAR	ITEM	REV
AX28	2023	AXO9001503	E
		DRAWING DRW01195	REV E

	BY	DATE	DESCRIPTION	SCALE	PAGE
CREATED	ANTMIH	01.06.2023	FUEL SYSTEM	1:10	1 / 4
CHECKED	L.C.	01.06.2023	TECHNICAL DESCRIPTION		
ACCEPTED	VILVUO	12.09.2023	Manufacturing specification		

PULS YACHT DESIGN

BOM

REVISIONS			
REV.	DESCRIPTION	DATE	APPROVED
A	Removed fuel filler and 2x fittings from structure	19.10.2023	AJu
B	Changed fuel supply hoses	7.12.2023	
C	Added fuel filter kit and inline surge protector	11.3.2024	
D	Fuel supply and protective hoses path updated	2.8.2024	
E	Y connector added	21.1.2025.	

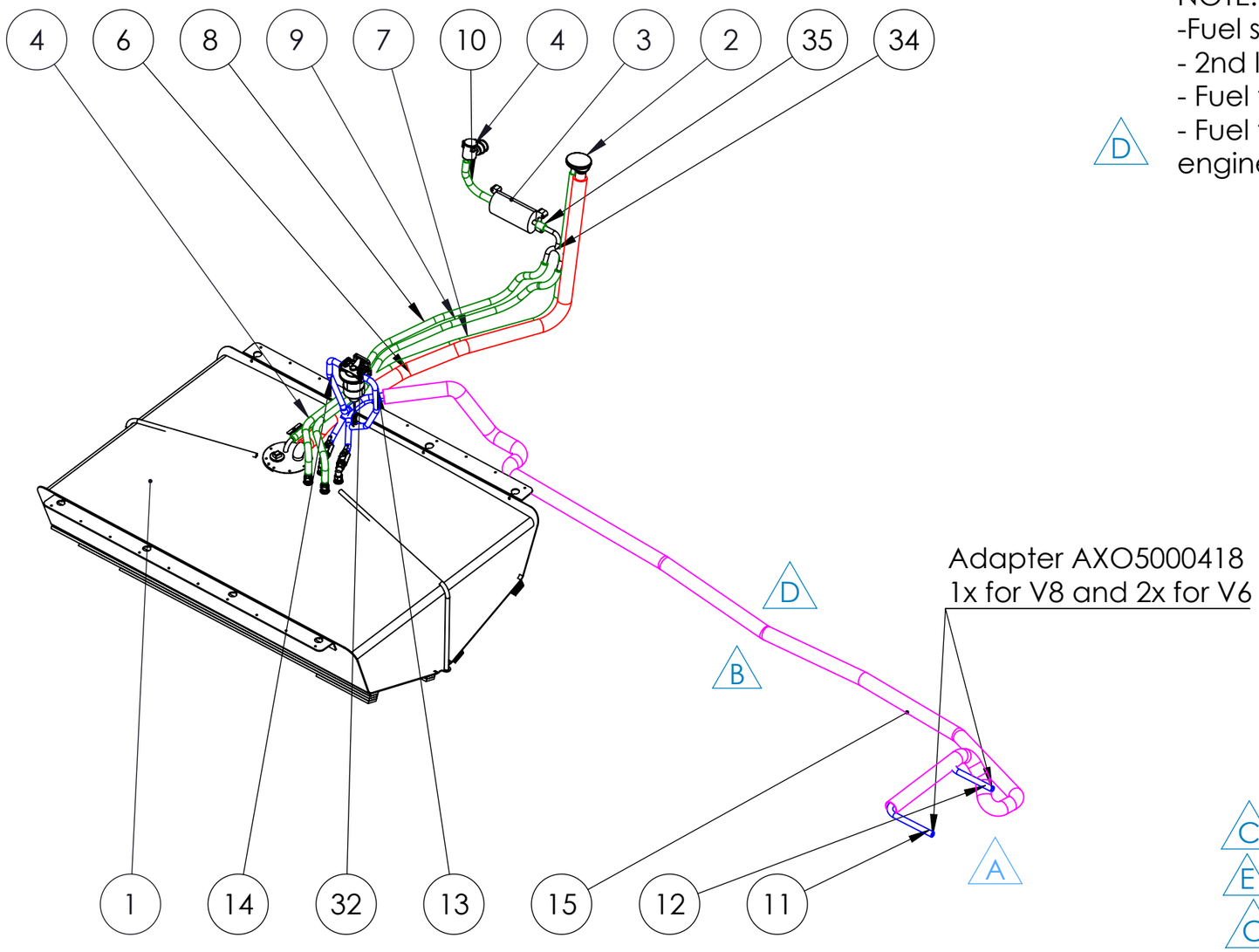

NOTE:
-Fuel supply:
- 2nd line OPTION for 2 engines
- Fuel tank 2nd line connector AXO8000452
- Fuel filter kit OPTION (AXO5000407) for 1xV10 engine + fuel tank 2nd line 2x connector AXO8000452

D

PART NO.	ITEM	DESCRIPTION	MATERIAL	SIZE, CAPACITY	QTY.
1	AXO8000383, A	FUEL TANK	ALUMINIUM	400 LITER	1
2	AXO8000324, A	DECK FILLER	BRONZE, CHROMED CAP, PLASTIC BODY	ø38MM / ø16MM	1
3	AXO8000083, A	CARBON CANISTER	PLASTIC	ø16MM/ ø16MM (5/8" - 5/8")	1
4	AXO8000082, A	TANK VENTILATOR		ø16MM, (5/8")	1
5	AXO8000081, A	CHECK VALVE	PLASTIC	ø38MM, (1-1/2")	1
6	AXO8000040, A	FUEL HOSE	NBR RUBBER	ø38	1
7	AXO8000041, A	FUEL HOSE	NBR RUBBER	ø16	1
8	AXO8000041, A	FUEL HOSE	NBR RUBBER	ø16	1
9	AXO8000041, A	FUEL HOSE	NBR RUBBER	ø16	1
10	AXO8000041, A	FUEL HOSE	NBR RUBBER	ø16	1
11	AXO8000418, A	FUEL HOSE		ø12.7	1
12	AXO8000418, A	FUEL HOSE		ø12.7	1
13	AXO8000418, A	FUEL HOSE		ø12.7	1
14	AXO8000418, A	FUEL HOSE		ø12.7	1
15	AXO0000456, A	PROTECTIVE HOSE	PLASTIC	ø54 / ø47	1
32	AXO5000407, A	FUEL FILTER KIT			1
33	AXO8000122, A	IN-LINE SURGE PROTECTOR	PLASTIC	ø16	1
34	AXO8000522, A	Y-CONNECTOR			1
35	AXO8000041, A	FUEL HOSE	NBR RUBBER	ø16	1

C
E
C

HOSES PLAN				
DESCRIPTION	ITEM	SIZE, m	LENGTH, m	COLOR
Fuel fill	AXO8000040	Ø38	1,8	
Fuel supply (single engine)	AXO8000418	Ø12	8	
Fuel supply (double engine)	AXO8000418	Ø12	13	
Vent	AXO8000041	Ø16	5,5	
Protective	AXO0000270	Ø46	4,3	

D

This document and the information contained in it is proprietary and confidential information of Axopar Boats Oy. Neither this document nor any of the information contained herein may be reproduced, disclosed to others, or used for any purpose other than for the purpose it has been provided without the prior written permission of Axopar Boats Oy.

AXOPAR

BOAT MODEL	MODEL YEAR	ITEM	REV
AX28	2023	AXO9001503	E
		DRAWING DRW01195	REV E

	BY	DATE	DESCRIPTION	SCALE	PAGE
CREATED	ANTMIH	01.06.2023	FUEL SYSTEM	1:20	2 / 4
CHECKED	L.C.	01.06.2023	TECHNICAL DESCRIPTION		
ACCEPTED	VILVUO	12.09.2023	Manufacturing specification		

PULS YACHT DESIGN

Positions

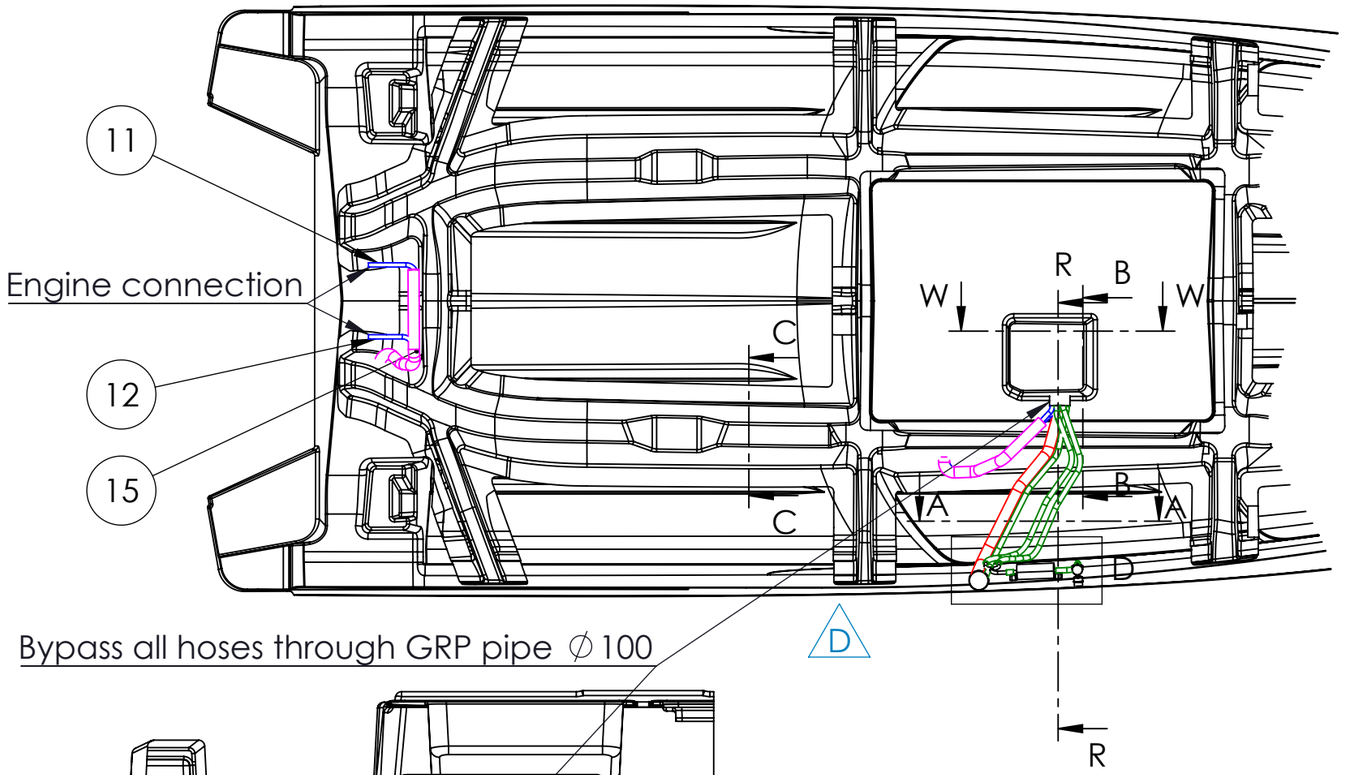

Bypass all hoses through GRP pipe ∅100

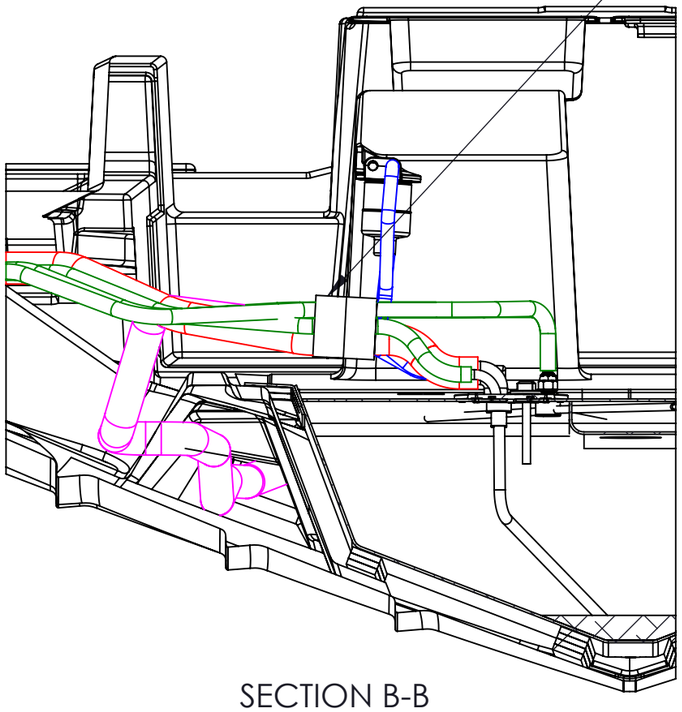

SECTION B-B
SCALE 1 : 10

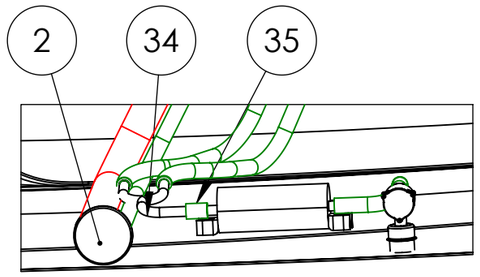

DETAIL D
SCALE 1 : 10

REVISIONS			
REV.	DESCRIPTION	DATE	APPROVED
A	Removed fuel filter and 2x fittings from structure	19.10.2023.	AJu
B	Changed fuel supply hoses	7.12.2023.	
D	Fuel supply and protective hoses path updated	2.8.2024.	
E	Y connector added	21.1.2025.	

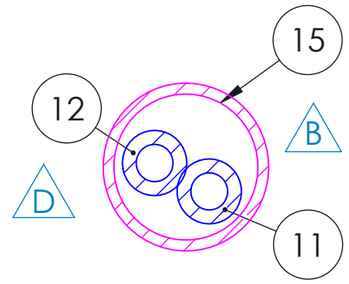

Fuel line in protective hose
SECTION C-C
SCALE 1 : 2

A NOTE:
-Fuel supply:
- 2nd line OPTION for 2 engines
- Fuel tank 2nd line connector AXO8000452
D - Fuel filter kit OPTION (AXO5000407) for 1xV10 engine + fuel tank 2nd line 2x connector AXO8000452

HOSES PLAN				
DESCRIPTION	ITEM	SIZE, m	LENGTH, m	COLOR
Fuel fill	AXO8000040	∅38	1,8	
Fuel supply (single engine)	AXO8000418	∅12	8	
Fuel supply (double engine)	AXO8000418	∅12	13	
Vent	AXO8000041	∅16	5,5	
Protective	AXO0000270	∅46	4,3	

This document and the information contained in it is proprietary and confidential information of Axopar Boats Oy. Neither this document nor any of the information contained herein may be reproduced, disclosed to others, or used for any purpose other than for the purpose it has been provided without the prior written permission of Axopar Boats Oy.

AXOPAR

BOAT MODEL AX28	MODEL YEAR 2023	ITEM AXO9001503	REV E
		DRAWING DRW01195	REV E

	BY	DATE	DESCRIPTION	SCALE	PAGE
CREATED	ANTMIH	01.06.2023	FUEL SYSTEM	1:30	3 / 4
CHECKED	L.C.	01.06.2023	TECHNICAL DESCRIPTION		
ACCEPTED	VILVUO	12.09.2023	Manufacturing specification		

PULS YACHT DESIGN

REVISIONS			
REV.	DESCRIPTION	DATE	APPROVED
C	Added sections R, M and W		
E	Y connector added	21.1.2025 11.3.2024	

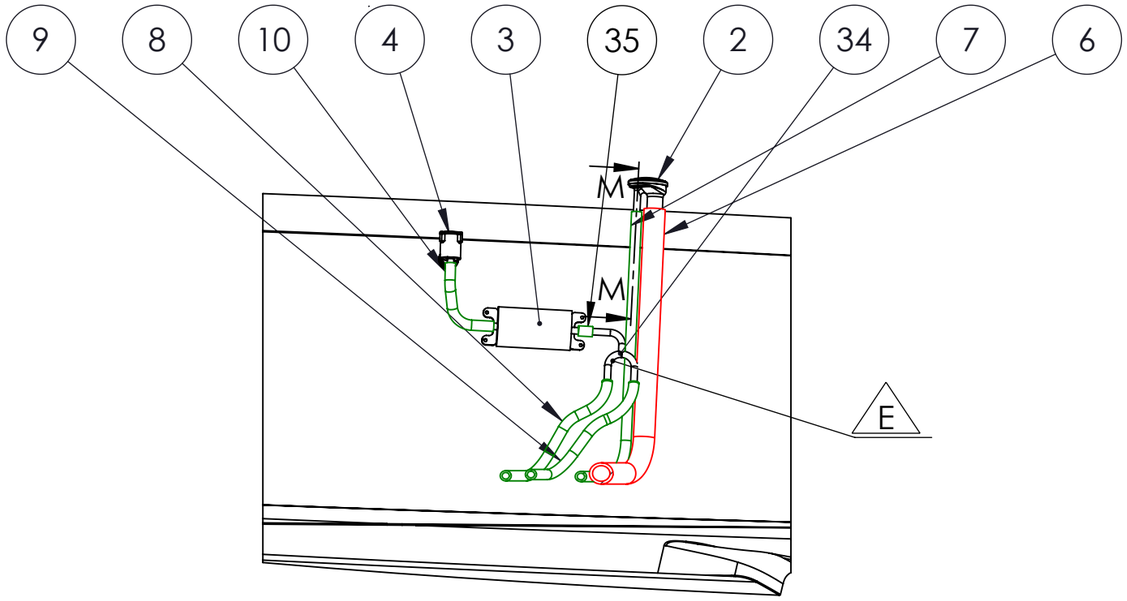

SECTION A-A
SCALE 1 : 15

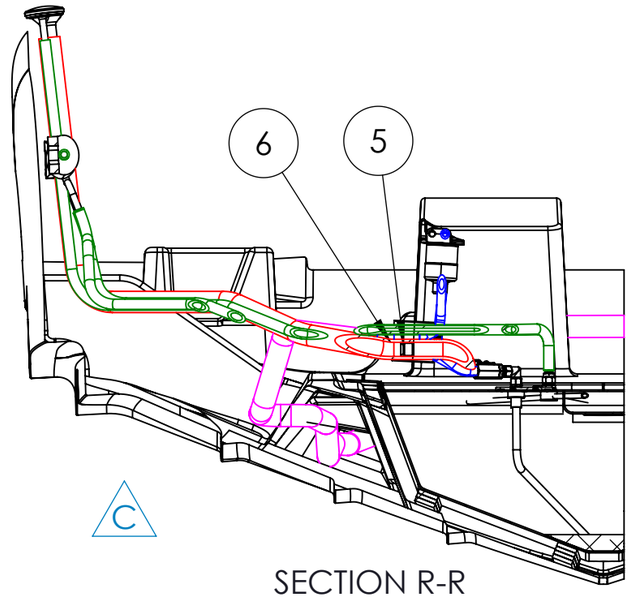

SECTION R-R
Check valve
SCALE 1 : 15

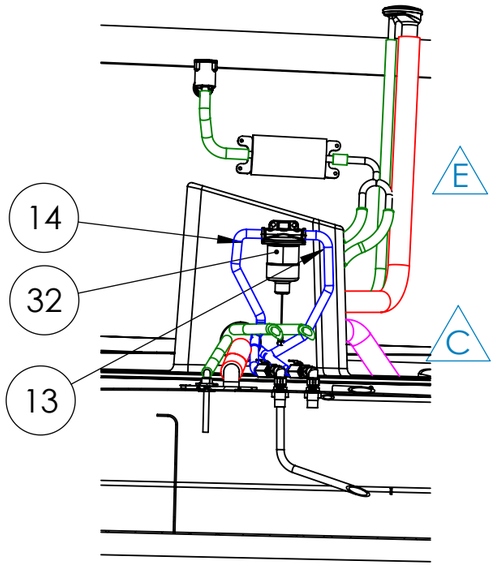

SECTION W-W
Fuel filter position
SCALE 1 : 15

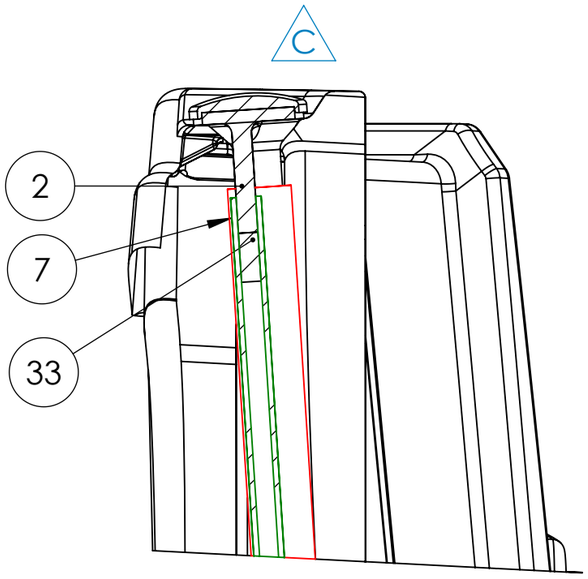

SECTION M-M
SCALE 1 : 5

NOTE :
-Check valve (AXO8000081) is installed inside fuel fill line, near tank connection, aprox 200 mm.
- Fuel filter kit OPTION (AXO5000407) for 1x V10 engine

This document and the information contained in it is proprietary and confidential information of Axopar Boats Oy. Neither this document nor any of the information contained herein may be reproduced, disclosed to others, or used for any purpose other than for the purpose it has been provided without the prior written permission of Axopar Boats Oy.

AXOPAR

BOAT MODEL AX28	MODEL YEAR 2023	ITEM AXO9001503	REV E
		DRAWING DRW01195	REV E

	BY	DATE	DESCRIPTION	SCALE	PAGE
CREATED	ANTMIH	01.06.2023	FUEL SYSTEM	1:30	4 / 4
CHECKED	L.C.	01.06.2023	TECHNICAL DESCRIPTION		
ACCEPTED	VILVUO	12.09.2023	Manufacturing specification		

PULS YACHT DESIGN

11 Annexe III : Schémas électriques

© 2025 Axopar Boats

Axopar 28 Mk3 230Vac SYSTEM LAYOUT

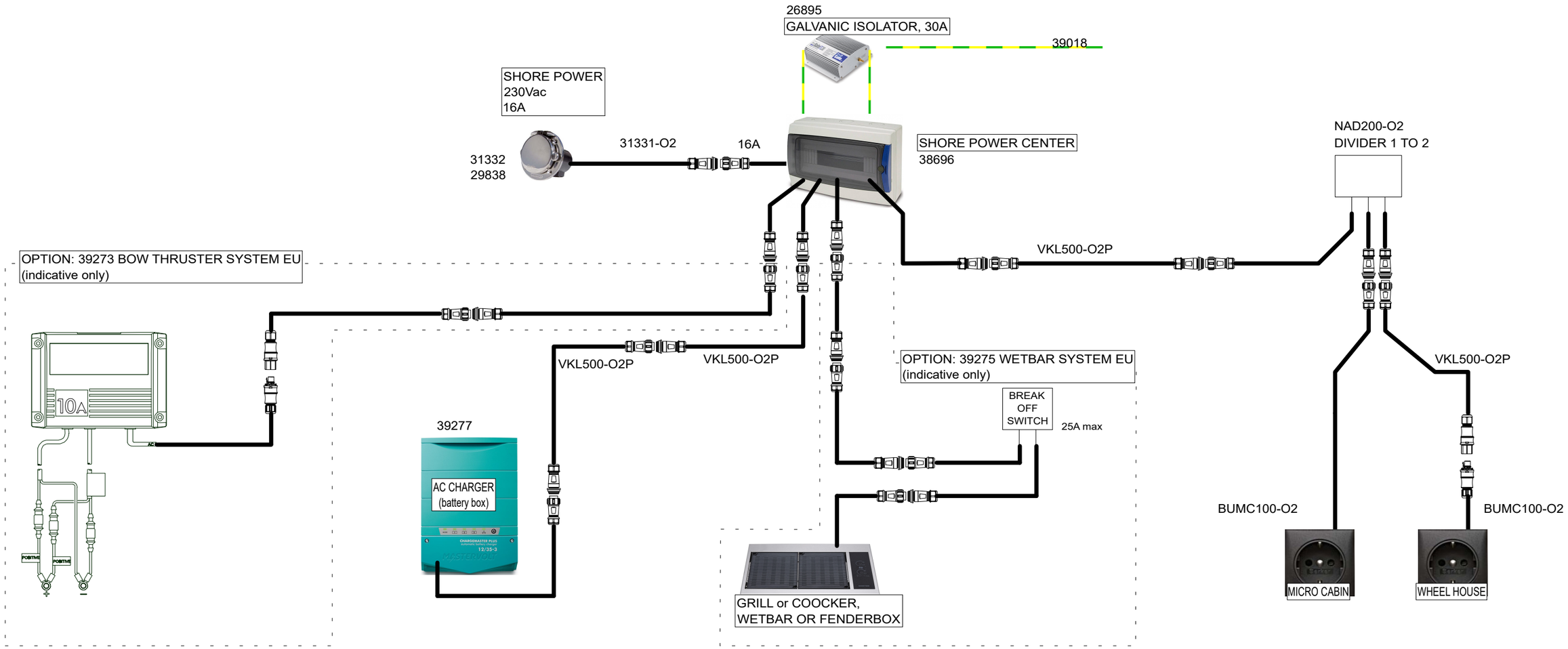

BASIC COMPONENTS
31332 - Shore Power Cable 16A/250V 25m - Ratio Electric 2822
29838 - SHORE POWER MLC ADAPTER 200mm - 2,5mm2 -
31331-O2 - Deck Contact 16A/250V S.S. IP56 - Ratio Electric MP16-10

26895 - Galvanic Isolator 30A, 120/240 VAC - ProSafe FS30
39018 - AC GROUNDING CABLE EURO - 1000CM 6mm2 WITH TUBE

38696 - Axopar 28 SHORE POWER CENTER EU -

4pcs VKL500-O2P - CONNECTION CABLE 500CM IP68 1,5 mm2 WITH TUBE -
39277 ChargeMaster Plus 12/35-3 with O2
NAD200-O2 - DIVIDER -
2pcs BUMC100-O2 - WALL SOCKET, single pos. flush mounting - Berker, matt chrome

13.2.2024	PF	B2: Removed 29189 (from inlet) & VKL100-O2P (from cabin socket)	Date 5.5.2023	NAVIX.	Axopar		38694	
			Drawing by PF		Boat	Sub-product code	Product code	Project ID
			Sheet rev. 2		28 MK3	SHORE POWER SYSTEM EU	HL	1/ 4
Date of modification	Modified by	Description	Project rev. B	Copyright by	Boat model	Title	Loc	Sheet

Axopar 28 Mk3 120Vac SYSTEM LAYOUT

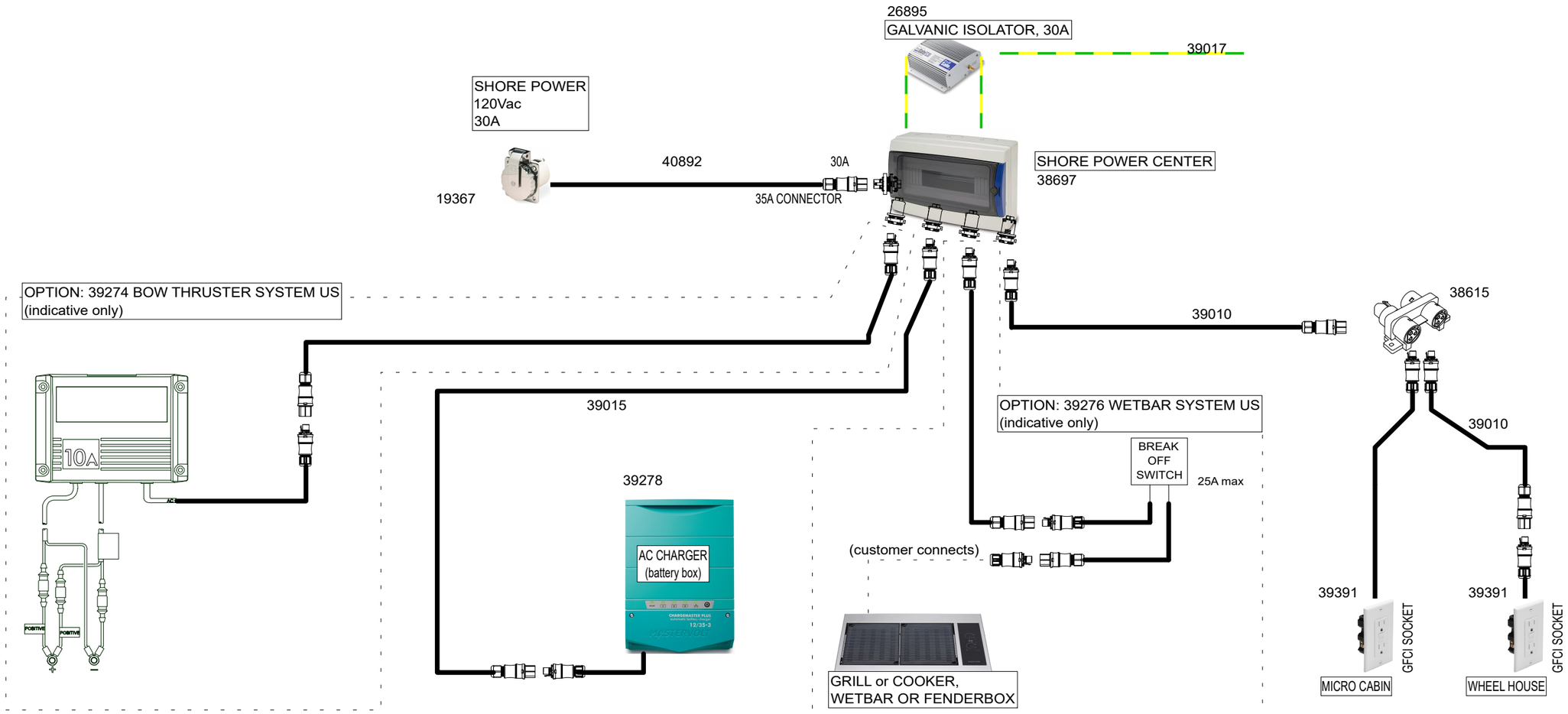

STANDARD COMPONENTS - parts list
19367 - Shore Power Cable 30A/125V 15m Yellow - Marinco 199119
40892 - DECK CONTACT MARINCO US PHOENIX - 70cm AWG 10 WITH TUBE

26895 - Galvanic Isolator 30A, 120/240 VAC - ProSafe FS30
39017 - AC GROUNDING CABLE US - 1000cm AWG 10 WITH TUBE

38697 - Axopar 28 SHORE POWER CENTER US -

39015 - 10m RST CONNECTION CABLE, AWG14 - USA -
39278 ChargeMaster Plus 12/35-3 with RST

2pcs 39010 - 5m RST CONNECTION CABLE, AWG14 - USA -
38615 - Distribution block 1I / 3O, parallel connection - Wieland 96.030.0153.1
2pcs 39391 GFCI RECEP. NEMA 5-15R, White, RST20 - USA A

13.2.2024	PF	B2: 2005055; Replaced 39021->40892, removed 39006	Date	5.5.2023	NAVIX.	Boat	Sub-product code	38695 Product code	Project ID
			Drawing by	PF					
			Sheet rev.	2		Boat model	SHORE POWER SYSTEM US Title	HL Loc	1/ 3 Sheet
Date of modification	Modified by	Description	Project rev.	B	Copyright by				

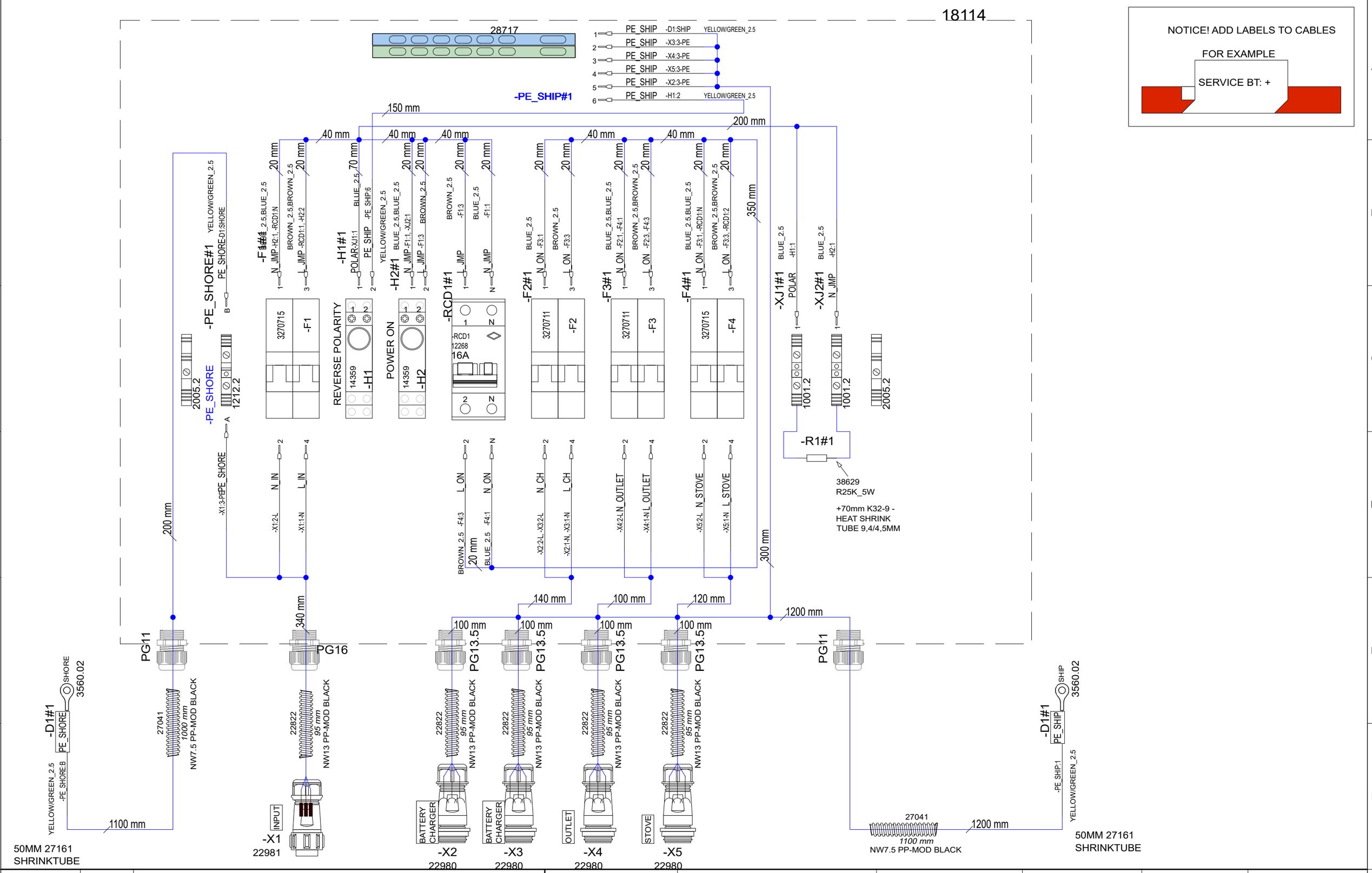

8.12.2023	PF	A2: 2004976; Layout corrected, pe ship moved	Date	11.4.2023	NAVIX.	Axopar Boat		38696 Product code	Project ID
19.2.2024	PF	B3: 2005055; PE length changes	Drawing by	PF		28 Boat model	SHORE POWER CENTER EU Title	HL Loc	2 / 4 Sheet
			Sheet rev.	3					
Date of modification	Modified by	Description	Project rev.	B	Copyright by		Sub-product code		

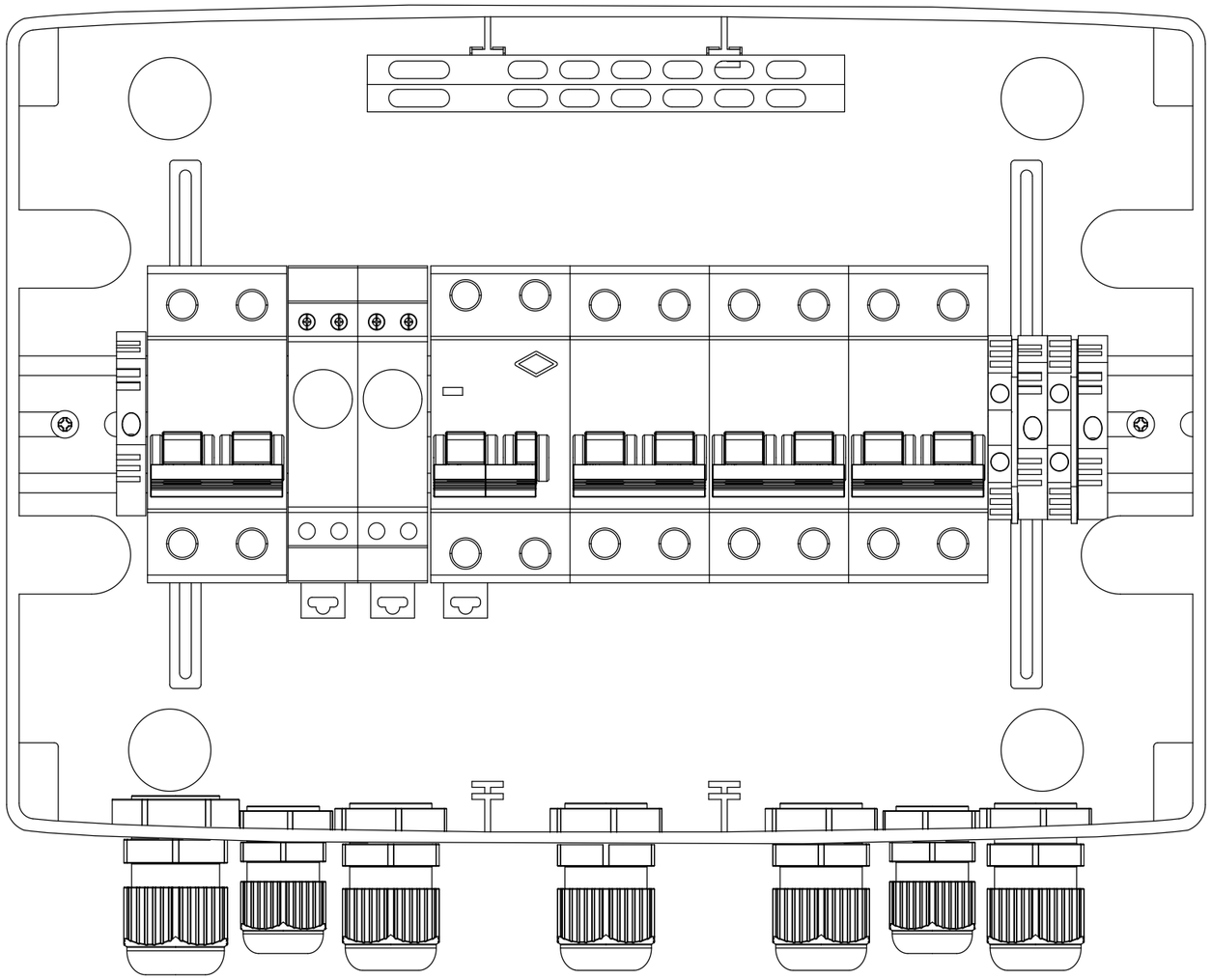

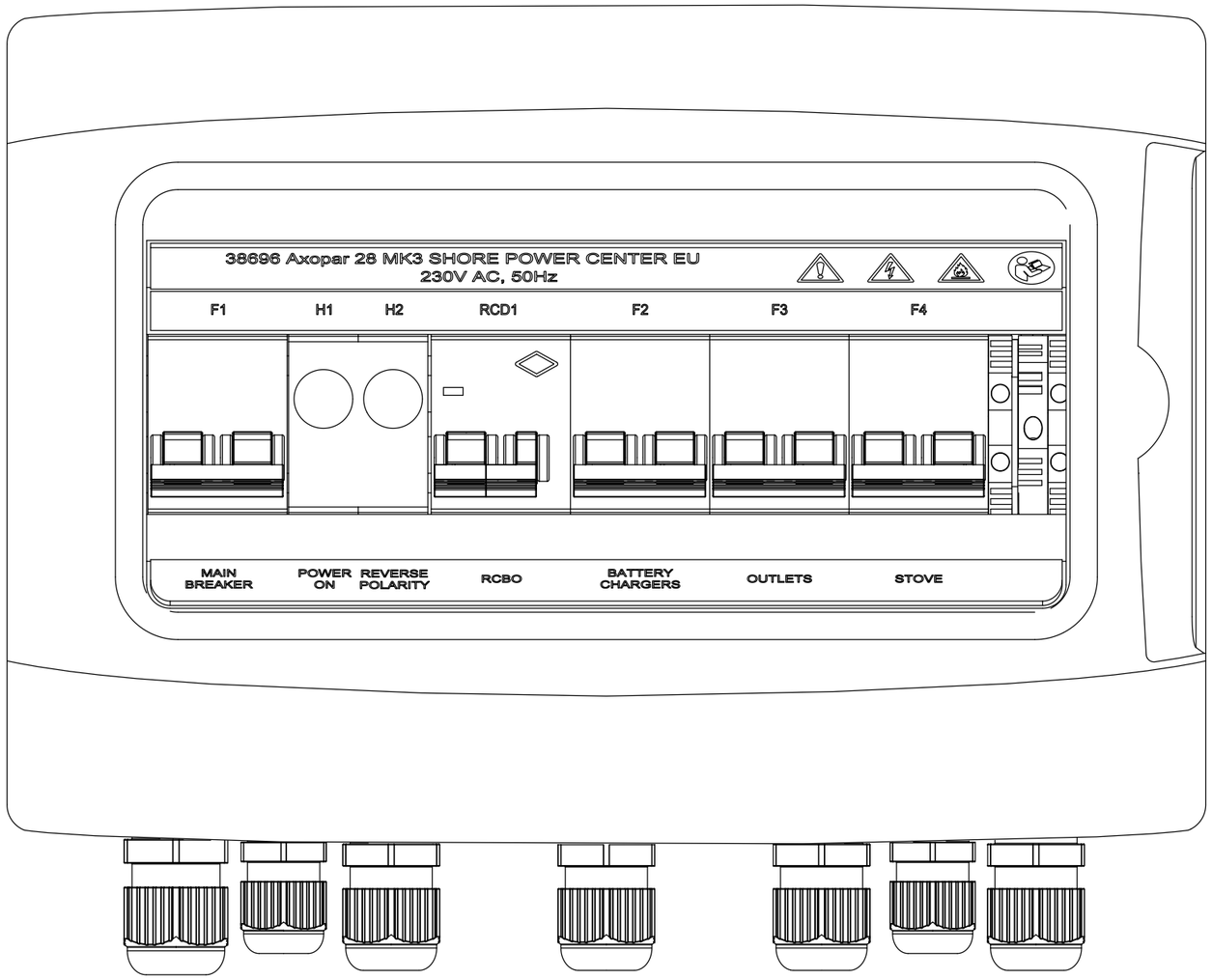

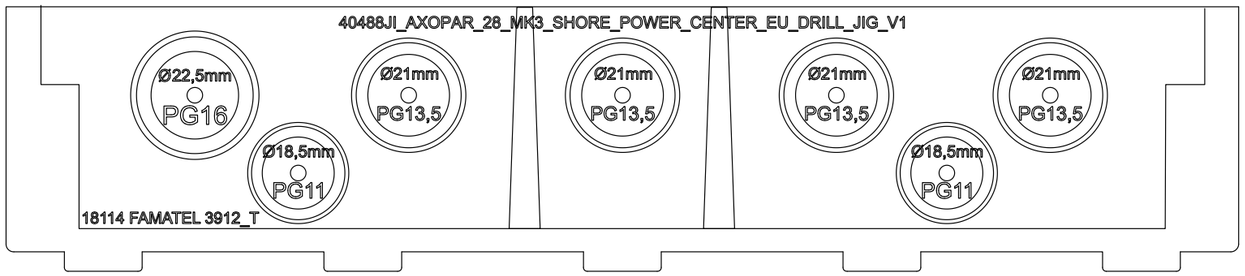

40487_AXOPAR_28_MK3_SHORE_POWER_CENTER_EU_LABEL_SET_V1

Label 1

38696 Axopar 28 MK3 SHORE POWER CENTER EU
230V AC, 50Hz

Label 2

F1 H1 H2 RCD1 F2 F3 F4

Label 3

MAIN BREAKER | POWER ON | REVERSE POLARITY | RCBO | BATTERY CHARGERS | OUTLETS | STOVE

DRILL HOLES WITH 39478JI_V1 AND 40488JI_V1 AS GUIDE

Date of modification	Modified by	Description
8.12.2023	PF	A2: 2004976; Layout corrected, pe ship moved
19.2.2024	PF	B3: 2005055; PE length changes

Date	11.4.2023
Drawing by	PF
Sheet rev.	3
Project rev.	B

Copyright by

Axopar Boat	Sub-product code	38696 Product code	Project ID
28 Boat model	SHORE POWER CENTER EU Title	HL Loc	3 / 4 Sheet

SPC TARKASTUSPÖYTÄKIRJA
SPC INSPECTION SHEET

TUOTE TARRA /
PRODUCT LABEL

* PPKKVV-JÄRJESTYSNUMERO / DDMMYY-RUNNING NUMBER (Esim. 11. maaliskuuta 2013 tehty tuote on sarjanumeroltaan 110313-01, seuraava on 110313-02 jne.)

SARJANUMERO* / SERIAL NUMBER*						
JOHDOT KIINNI OIKEIN / CORRECT CONNECTIONS						
MAADOITUS TULEVAT JA LÄHTEVÄT / GROUND CONNECTION IN AND OUT						
VVS JA TOTSIT I-ASENNOSSA / RCBO AND CIRCUIT BREAKERS IN I-POSITION						
ERISTYSVASTUS (mA) max lukema ** / ISOLATION RESISTOR (mA) max **						
MAAPIIRI 10A (Ohm) max lukema ** / GROUND CIRCUIT 10A (Ohm) max **						
TOIMINNALLINEN JA VVS TESTAUS / FUNCTIONAL AND RCBO TEST						
SARJANUMERO TARRA / SERIAL NUMBER STICKER						
PVM / DATE						
TESTASI / TESTED BY						

Tehty CENELEC EN 50106 mukaan / Made according to CENELEC EN 50106

**ERISTYSVASTUS JA MAAPIIRI TESTATTAVA JOKAISEEN SISÄÄNTULOON JA ULOSMENOON / ISOLATION RESISTOR AND GROUND CIRCUIT SHOULD BE TESTED FOR EVERY IN AND OUT

RAJA-ARVOT / LIMITS:

ERISTYSVASTUS / ISOLATING RESISTOR 1000V = <20mA

MAAPIIRI / GROUND CIRCUIT 10A = <0,2 Ohm

Date of modification	Modified by	Description
8.12.2023	PF	A2: 2004976; Layout corrected, pe ship moved
19.2.2024	PF	B3: 2005055; PE length changes

Date	27.4.2023
Drawing by	PF
Sheet rev.	3
Project rev.	B

Copyright by

Axopar Boat	Sub-product code	38696 Product code	Project ID
28 Boat model	SHORE POWER CENTER EU Title	HL Loc	4 / 4 Sheet

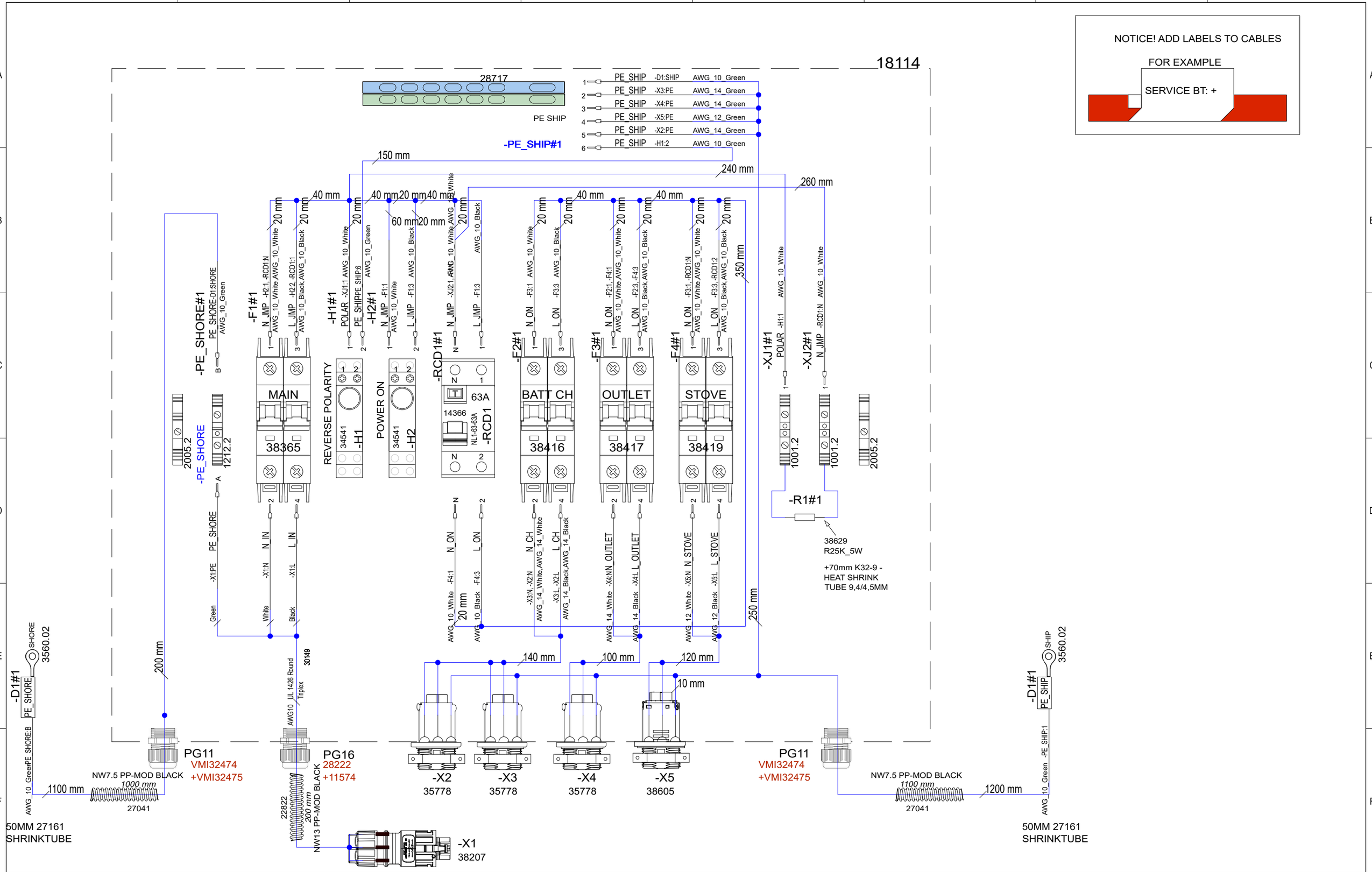

8.12.2023	PF	A2: 2004976; Layout corrected, X1 -> flange model, pe ship moved	Date 11.4.2023	NAVIX.	Axopar		
19.2.2024	PF	B3: 2005055; PE length changes	Drawing by PF		Boat	Sub-product code	38697 Product code	Project ID
15.4.2024	PF	B4 2005137; X1 connector type, RCD1 38366->14366	Sheet rev. 4		28	SHORE POWER CENTER US	HL	2 / 4
Date of modification	Modified by	Description	Project rev. B	Copyright by	Boat model	Title	Loc	Sheet

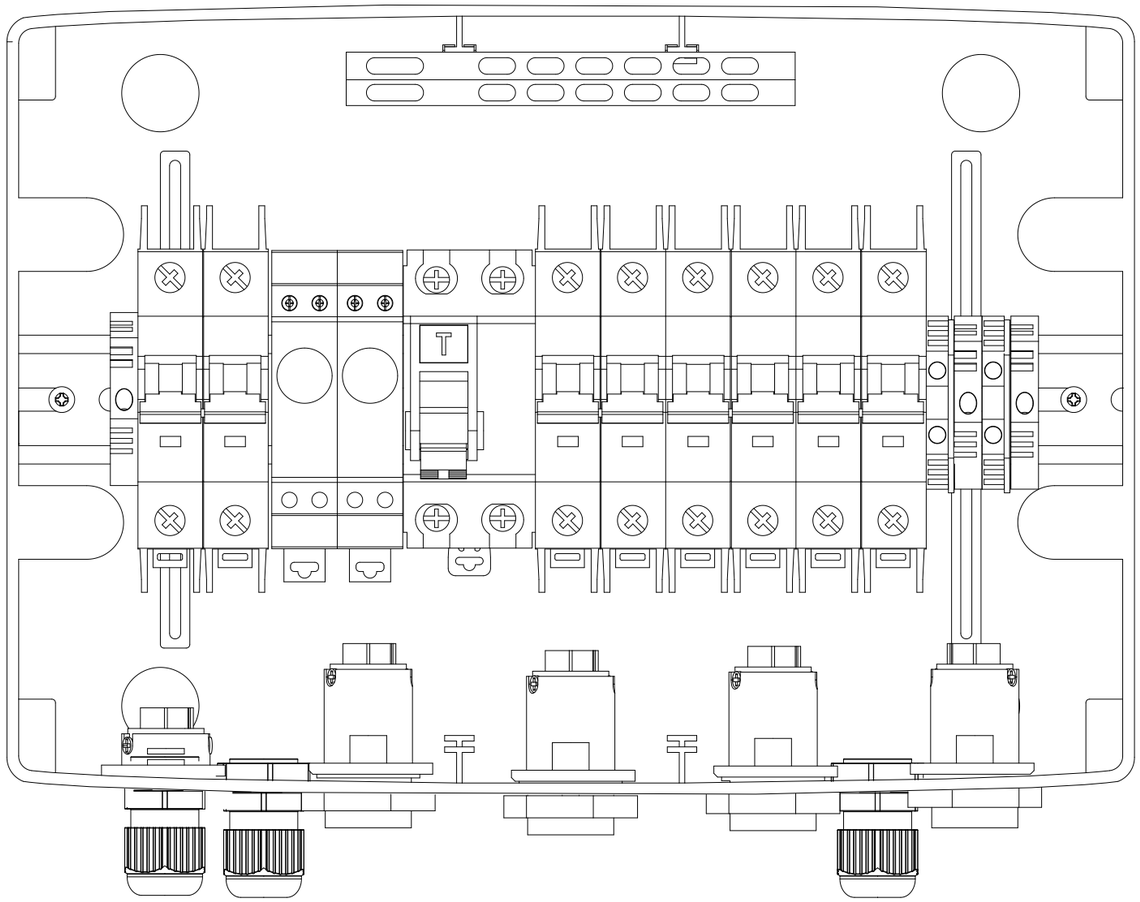

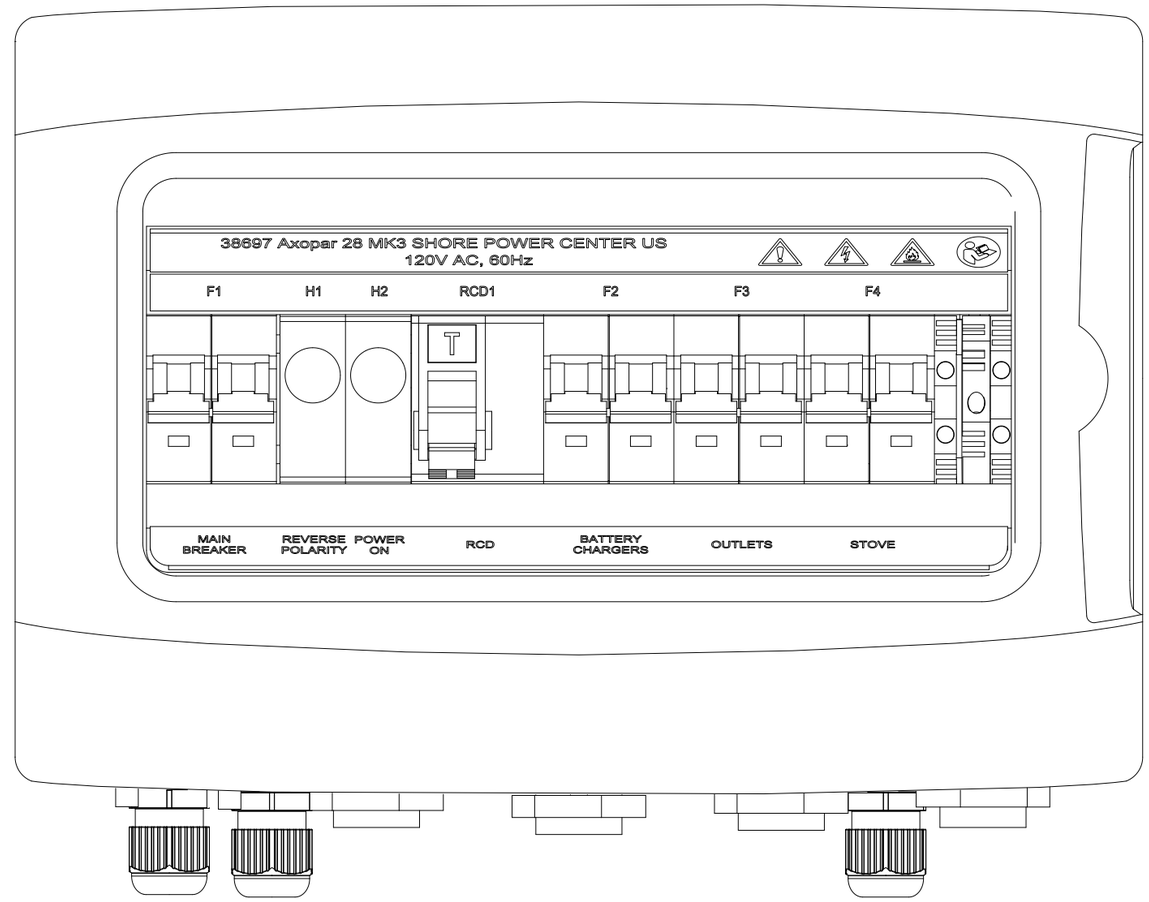

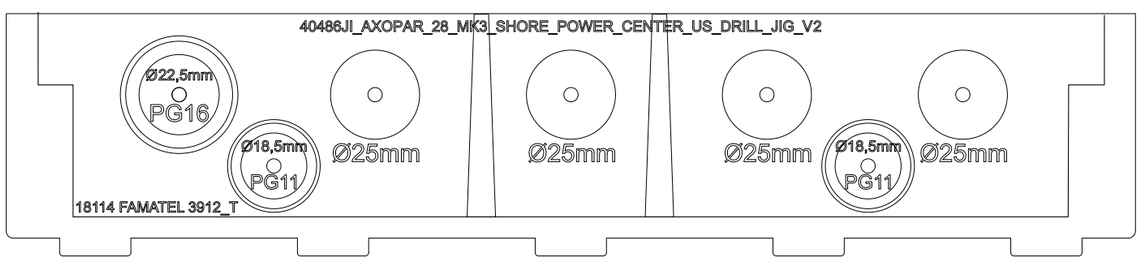

DRILL HOLES WITH 39478JI_V1 AND 40486JI_V2 AS GUIDE

40485_AXOPAR_28_MK3_SHORE_POWER_CENTER_US_LABEL_SET_V1

Label 1

38697 Axopar 28 MK3 SHORE POWER CENTER US
120V AC, 60Hz

Label 2

F1 H1 H2 RCD1 F2 F3 F4

Label 3

MAIN BREAKER | REVERSE POLARITY | POWER ON | RCD | BATTERY CHARGERS | OUTLETS | STOVE

8.12.2023	PF	A2: 2004976; Layout corrected, X1 -> flange model, pe ship moved	Date	11.4.2023	NAVIX.	Axopar			
19.2.2024	PF	B3: 2005055; PE length changes	Drawing by	PF		Boat	Sub-product code	38697 Product code	Project ID
15.4.2024	PF	B4 2005137; X1 connector type, RCD1 38366->14366	Sheet rev.	4		28	SHORE POWER CENTER US	HL	3 / 4
Date of modification	Modified by	Description	Project rev.	B	Copyright by	Boat model	Title	Loc	Sheet

USA SPC INSPECTION SHEET

PRODUCT LABEL

* DDMMYY-RUNNING NUMBER (For example. 11th March 2019 made product has serial number 110319-01, next is 110319-02 etc.)

	SERIAL NUMBER*						
VISUAL/ MANUAL	1. PERFORM FULL SYSTEM TEST -LABEL IN PLACE						
	2. CORRECT COMPONENTS AND CONNECTIONS						
	3. GROUND CONNECTION IN AND OUT						
	4. RCBO AND CIRCUIT BREAKERS IN I-POSITION						
TESTER	5. ISOLATION RESISTANCE (mA) max **						
	6. GROUND CIRCUIT 10A (Ohm) max **						
	7. RCD TEST, (ms @30mA) max						
	8. POLARITY TEST, PASS or FAIL **						
115Vac VOLTAGE LIVE	9. FUNCTIONAL AND RCD*** TEST, PASS or FAIL						
	SERIAL NUMBER STICKER						
	DATE						
	TESTED BY						

Made according to CENELEC EN 50106:2008 WITH ADDITION OF (8) POLARITY TEST AND (9) 115Vac FUNCTIONAL AND RCD TEST

** (5) ISOLATION RESISTANCE, (6) GROUND CIRCUIT AND (8) POLARITY TEST SHOULD BE TESTED FOR EVERY IN AND OUT

*** (9) RDC TEST-BUTTON OPERATION VERIFICATION

LIMITS:

ISOLATING RESISTOR 1000V = <5mA

GROUND CIRCUIT 10A = <0,2 Ohm

RDC TEST, Time <100mS @30mA

REVISION B

Date of modification	Modified by	Description
8.12.2023	PF	A2: 2004976; Layout corrected, X1 -> flange model, pe ship moved
19.2.2024	PF	B3: 2005055; PE length changes
15.4.2024	PF	B4 2005137; X1 connector type, RCD1 38366->14366

Date	27.4.2023
Drawing by	PF
Sheet rev.	4
Project rev.	B

Copyright by

Axopar		38697	
Boat	Sub-product code	Product code	Project ID
28	SHORE POWER CENTER US	HL	4 / 4
Boat model	Title	Loc	Sheet

Axopar 28 Mk3 230Vac BOW THRUSTER SYSTEM LAYOUT

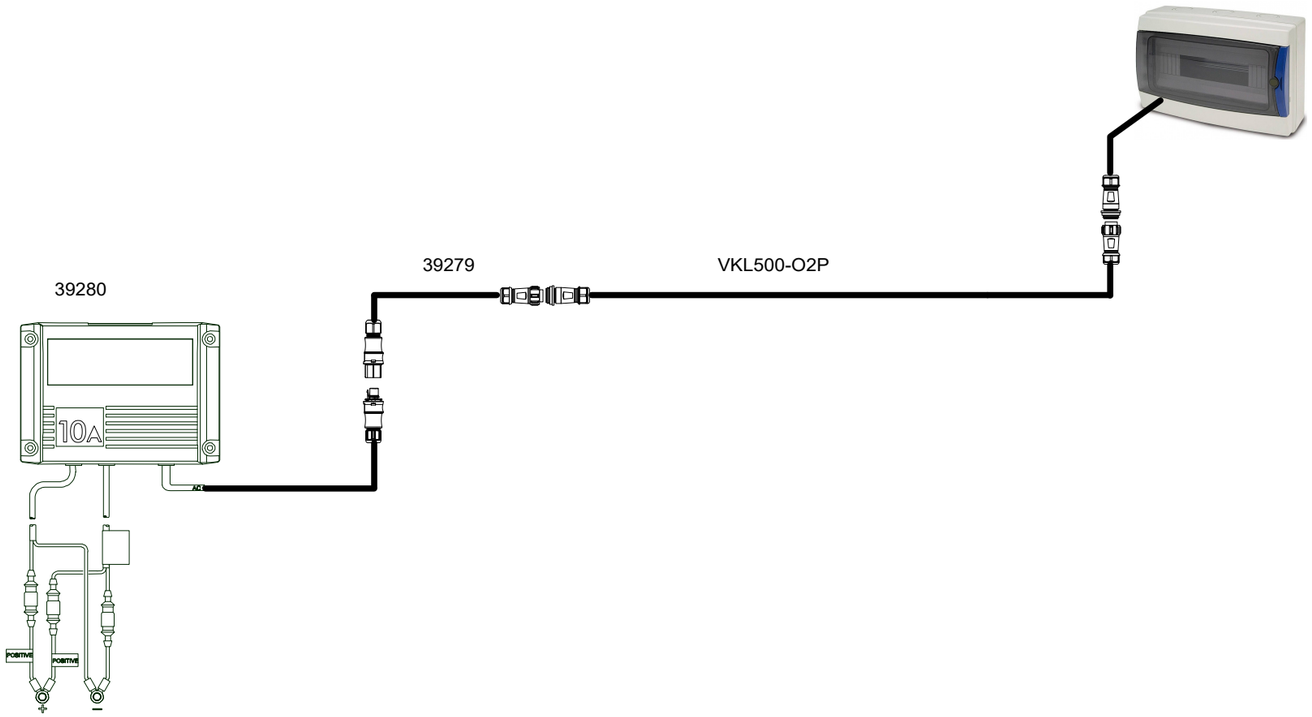

OPTION: BOW THRUSTER - parts list
VKL500-O2P - CONNECTION CABLE 500CM IP68 1,5 mm2 WITH TUBE -
39279 O2 male - RST female adapter
39280 EasyCharge 10A with RST

13.2.2024	PF	B2: Lenght extended to 5m	Date	1.6.2023	NAVIX.	Axopar Boat	Sub-product code	39273 Product code	Project ID
			Drawing by	PF		28 MK3 Boat model	BOW THRUSTER SYSTEM EU Title	HL Loc	2 / 4 Sheet
			Sheet rev.	2					
Date of modification	Modified by	Description	Project rev.	B	Copyright by				

Axopar 28 Mk3 120Vac BOW THRUSTER SYSTEM LAYOUT

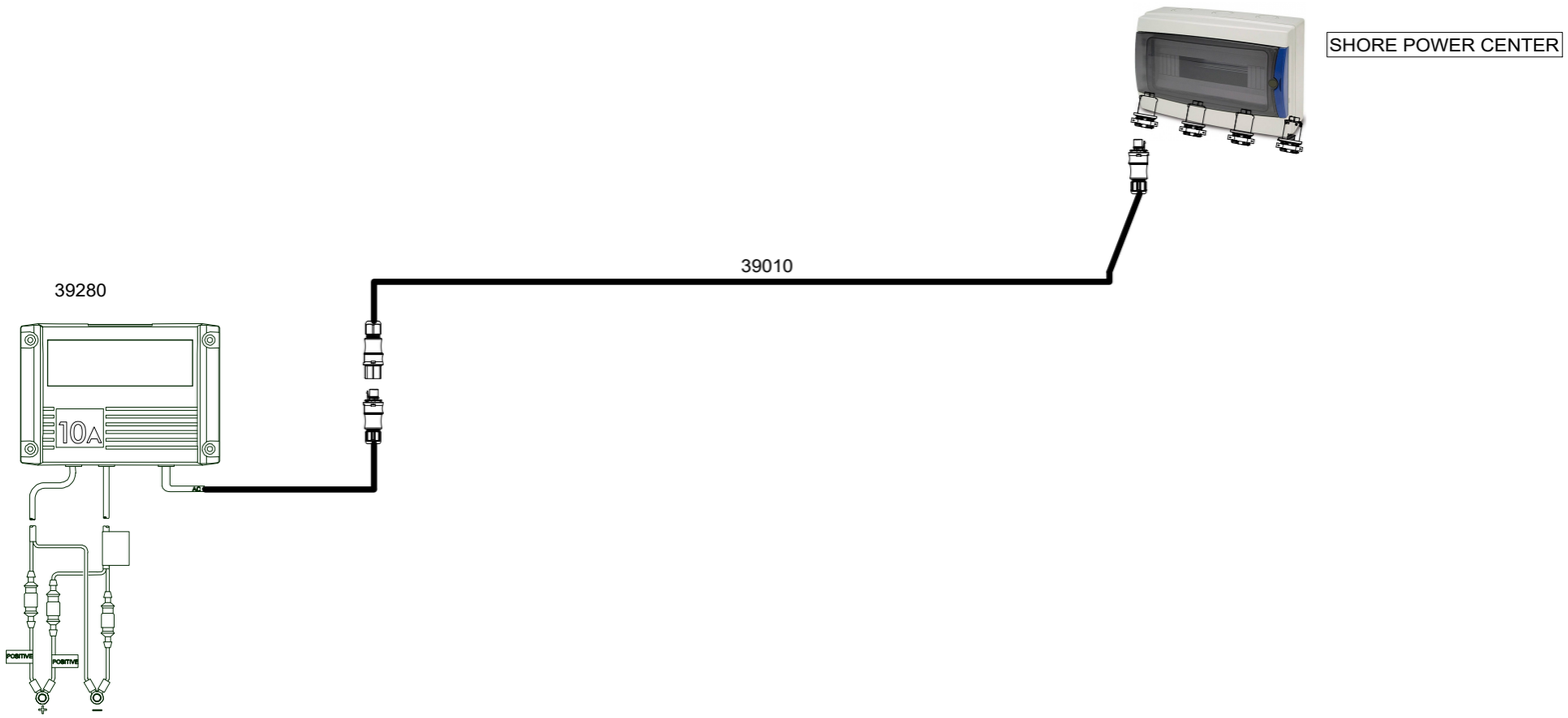

OPTION: BOW THRUSTER - parts list
39010 - 5m RST CONNECTION CABLE, AWG14 - USA -
39280 EasyCharge 10A with RST

13.2.2024	PF	B2: 2005055; Replaced 39007->39010	Date	31.5.2023	NAVIX.	Boat	Sub-product code	39274 Product code	Project ID
			Drawing by	PF					
			Sheet rev.	2		Boat model	BOW THRUSTER SYSTEM US Title	HL Loc	2 / 3 Sheet
Date of modification	Modified by	Description	Project rev.	B	Copyright by				

NOTATION

Reference Designators
A Separable assembly or sub-assembly
BT Battery
C Capacitor
D Diode (all types, including LED), diode isolator
DS Display, general light source, lamp, signal light
F Fuse
G Generator or oscillator
H Lamps (Hardware e.g., conduits)
K Relay or contactor
L Inductor or coil or ferrite bead
LS Loudspeaker, buzzer, horn
M Motor
Q Transistor, FET isolator
R Resistor
S Switch (all types, including buttons)
T Transformer
X Connector
XJ Junction, Busbar

HOW TO INTERPRET
REFERENCE DESIGNATORS
E.G.

DEVICES

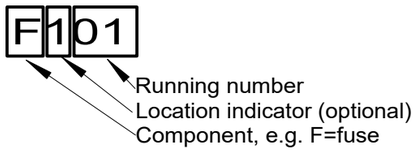

LP = optional lighting pack

HARNESS LAYOUT

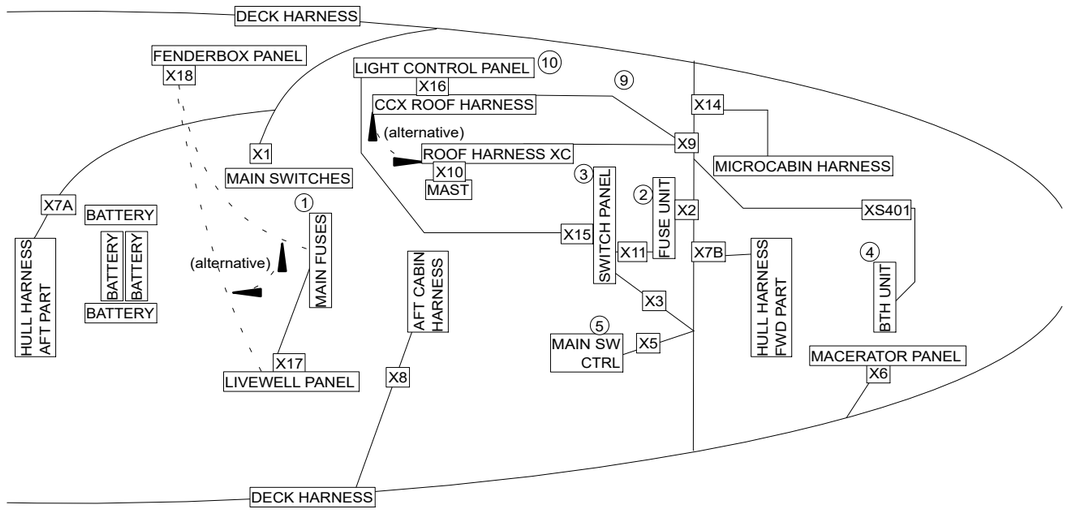

Navix disclaims all liability for any issues that may arise from the use of devices not specified in this documentation. The electrical system design is based exclusively on the devices listed herein, or on the estimated maximum power (or currents) for each circuit when the specific device model was unknown at the time of engineering. Any substitution of devices or the use of devices with higher power (or current) than specified herein voids all warranties and releases Navix from any responsibility for system performance or safety.

Date of modification	Modified by	Description
23.4.2024	PF	C5: 2005089; Not modified
8.8.2024	PF	C6: 2005089; Harness layout updated
1.10.2024	PF	C7: 2005259; Not modified

Date	20.3.2023
Drawing by	PF
Sheet rev.	7
Project rev.	C

NAVIX
Copyright by

Axopar Boat	Sub-product code	DIAGRAM Product code	2004468 Project ID
28 MK3 Boat model	NOTATION LAYOUT Title	HL Loc	1/ 106 Sheet

This page varies according to engine setup and main switch type.

2 ENGINE, REMOTE MAIN SWITCHES

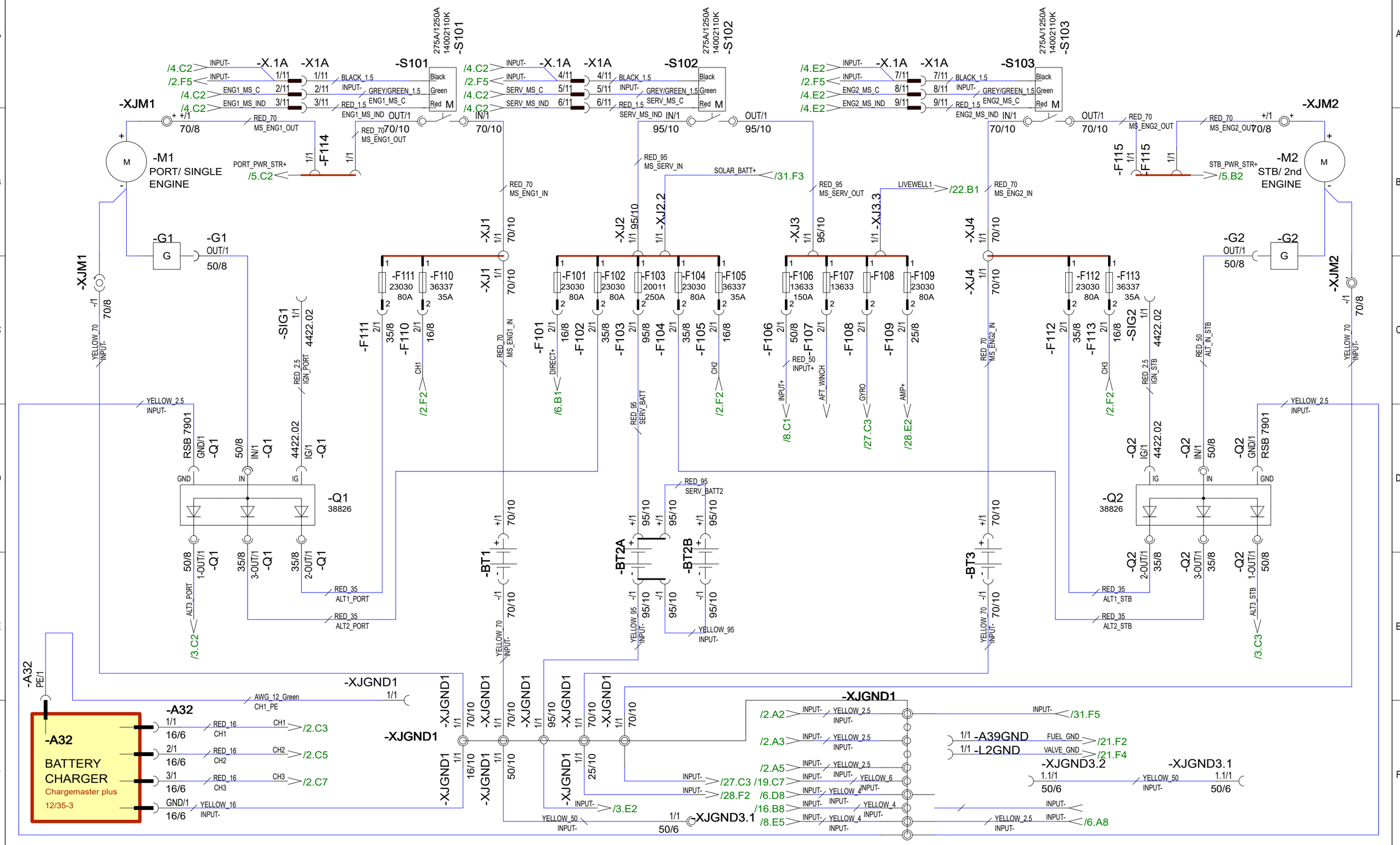

23.4.2024	PF	C5: 2005089; Not modified	Date	20.3.2023	NAVIX	Axopar		DIAGRAM	2004468
8.8.2024	PF	C6: 2005089; Not modified	Drawing by	PF		Boat	Sub-product code	Product code	Project ID
1.10.2024	PF	C7: 2005259; Added PE wire for A32 (optional route)	Sheet rev.	7		28 MK3	MAIN	HL	2 / 106
Date of modification	Modified by	Description	Project rev.	C	Copyright by	Boat model	Title	Loc	Sheet

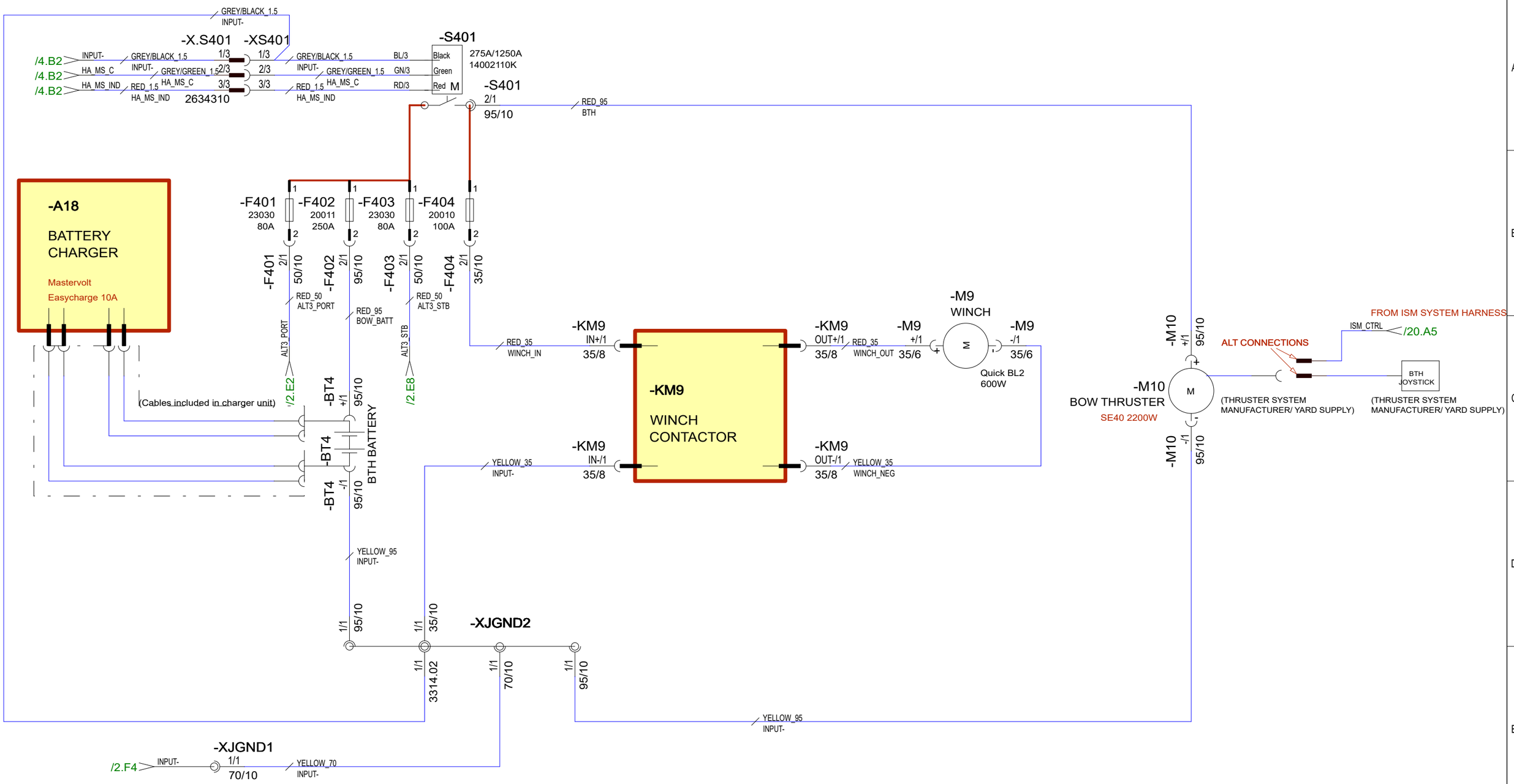

23.4.2024	PF	C5: 2005089; Not modified	Date	20.3.2023	NAVIX	Axopar		DIAGRAM	2004468
8.8.2024	PF	C6: 2005089; Not modified	Drawing by	PF		Boat	Sub-product code	Product code	Project ID
1.10.2024	PF	C7: 2005259; Not modified	Sheet rev.	7		28 MK3	HEAVY AUX	HL	3 / 106
Date of modification	Modified by	Description	Project rev.	C	Copyright by	Boat model	Title	Loc	Sheet

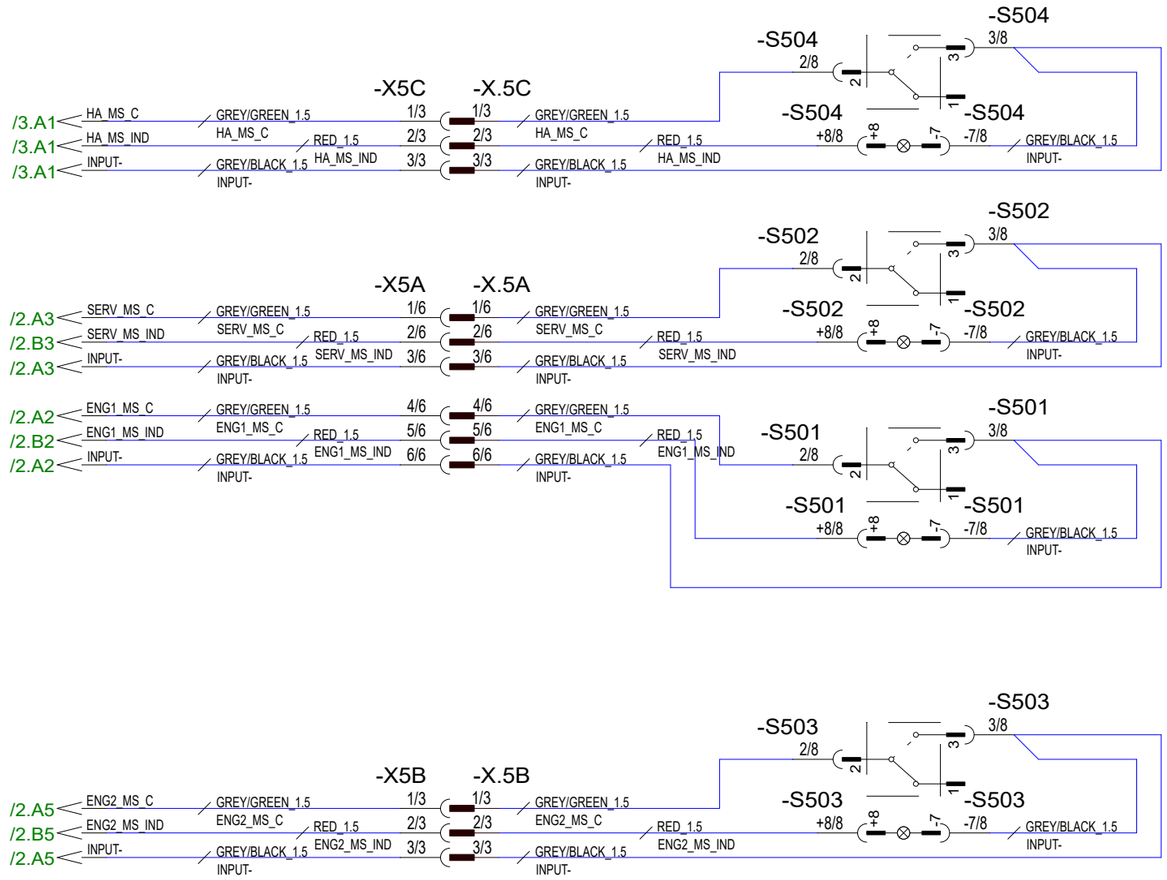

23.4.2024	PF	C5: 2005089; Not modified	Date	20.3.2023	NAVIX	Axopar		DIAGRAM	2004468
8.8.2024	PF	C6: 2005089; Not modified	Drawing by	PF		Boat	Sub-product code	Product code	Project ID
1.10.2024	PF	C7: 2005259; Not modified	Sheet rev.	7		28 MK3	REMOTE MAIN SWITCHES	HL	4 / 106
Date of modification	Modified by	Description	Project rev.	C	Copyright by	Boat model	Title	Loc	Sheet

*1 1-engine installation

*2 2-engine installation with APS

*1 & *3 2-engine installation with JPO

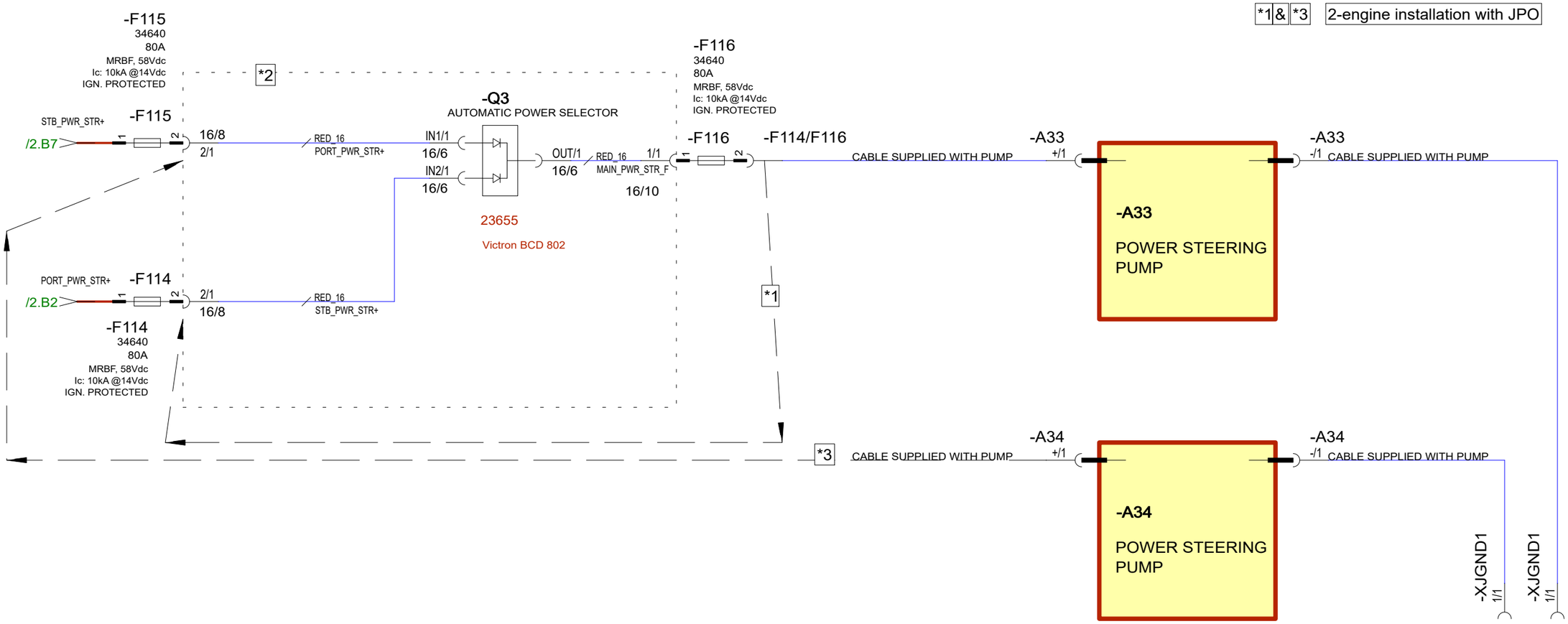

23.4.2024	PF	C5: 2005089; Not modified	Date 24.3.2023	NAVIX	Axopar		DIAGRAM	2004468
8.8.2024	PF	C6: 2005089; Not modified	Drawing by PF		Boat	Sub-product code	Product code	Project ID
1.10.2024	PF	C7: 2005259; Not modified	Sheet rev. 7		28 MK3	POWER STEER APS, JPO	HL	5 / 106
Date of modification	Modified by	Description	Project rev. C	Copyright by	Boat model	Title	Loc	Sheet

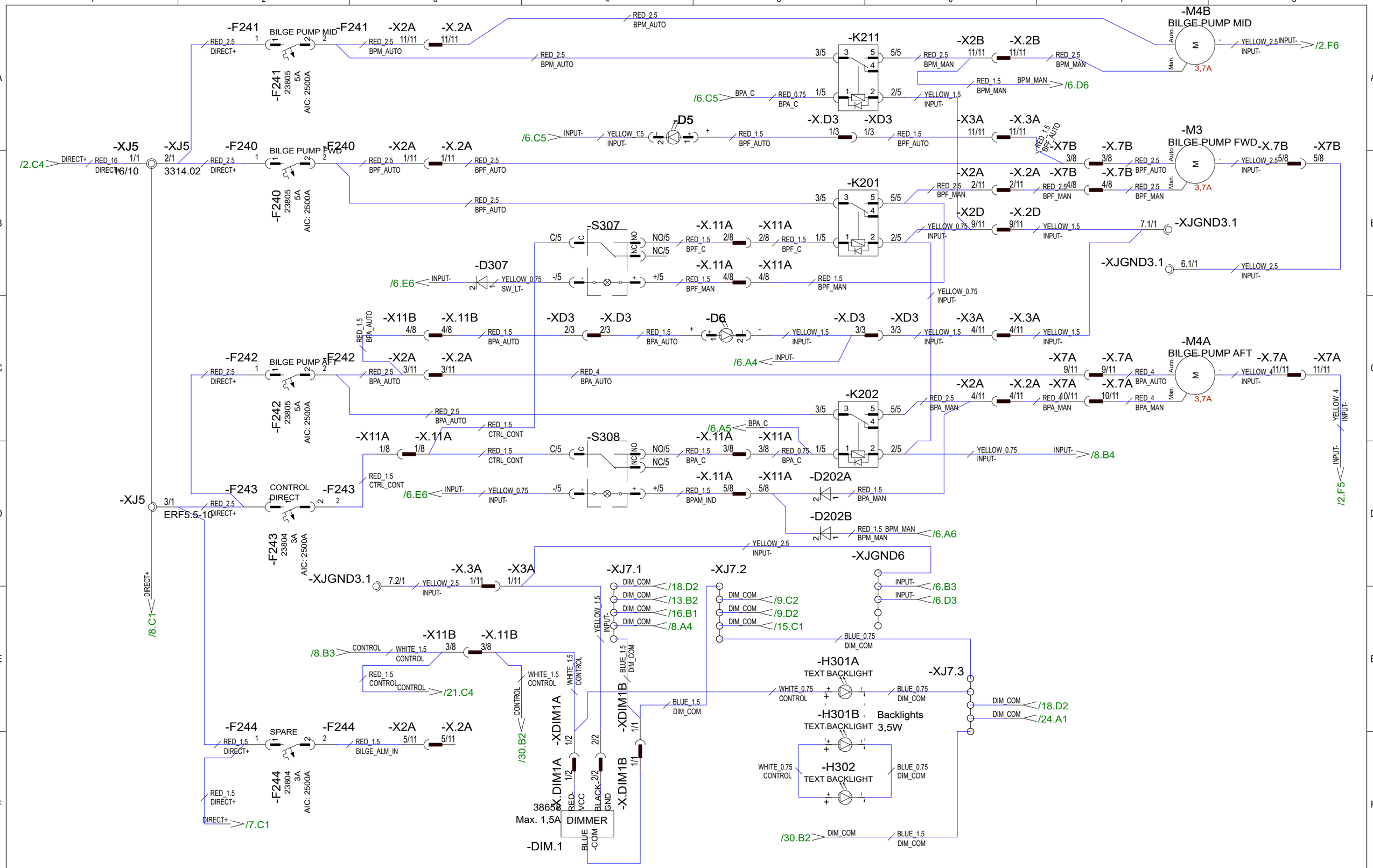

23.4.2024	PF	C5: 2005089; Dimmer wiring, Relay type, added BP M4B, text backlts	Date 20.3.2023	NAVIX	Axopar		DIAGRAM 2004468
8.8.2024	PF	C6: 2005089; Not modified	Drawing by PF		Boat	Sub-product code	Product code / Project ID
1.10.2024	PF	C7: 2005259; Not modified	Sheet rev. 7		28 MK3	BILGE PUMPS, SWITCH PANEL DIMMING	HL
Date of modification	Modified by	Description	Project rev. C	Copyright by	Boat model	Title	Loc / Sheet 6 / 106

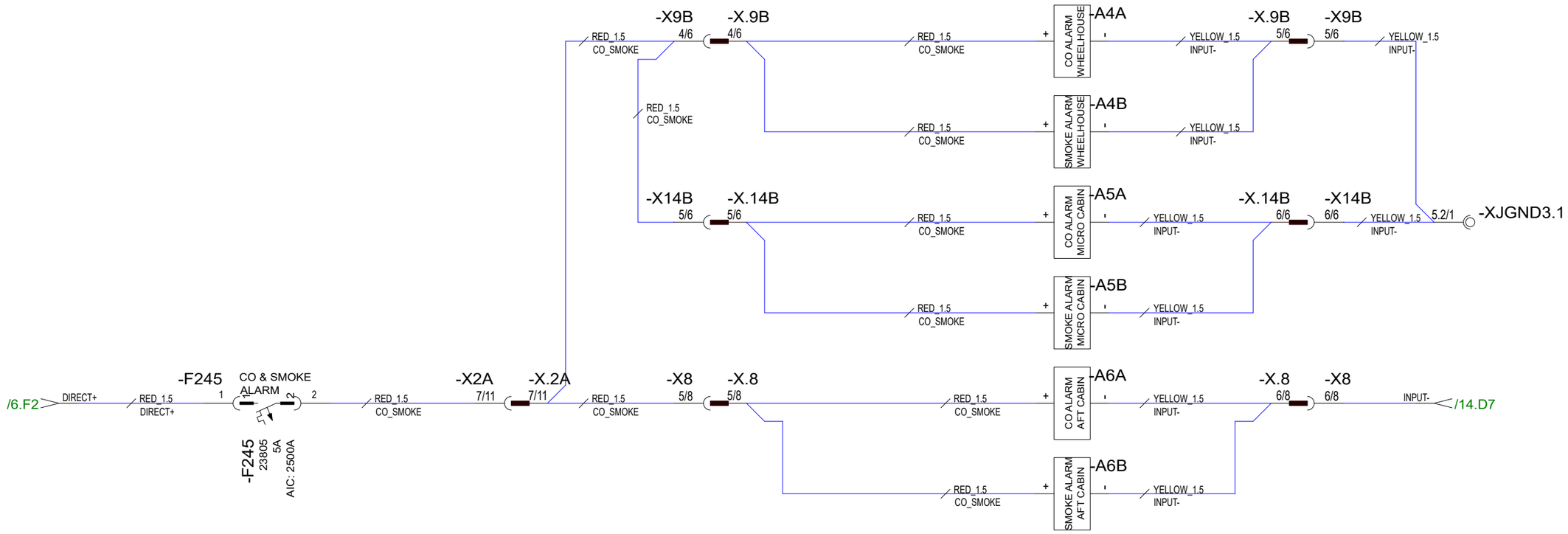

23.4.2024	PF	C5: 2005089; A6B wiring	Date 20.3.2023	NAVIX	Axopar		DIAGRAM	2004468
8.8.2024	PF	C6: 2005089; Not modified	Drawing by PF		Boat	Sub-product code	Product code	Project ID
1.10.2024	PF	C7: 2005259; Not modified	Sheet rev. 7		28 MK3	FIRE & CO ALARMS	HL	7 / 106
Date of modification	Modified by	Description	Project rev. C	Copyright by	Boat model	Title	Loc	Sheet

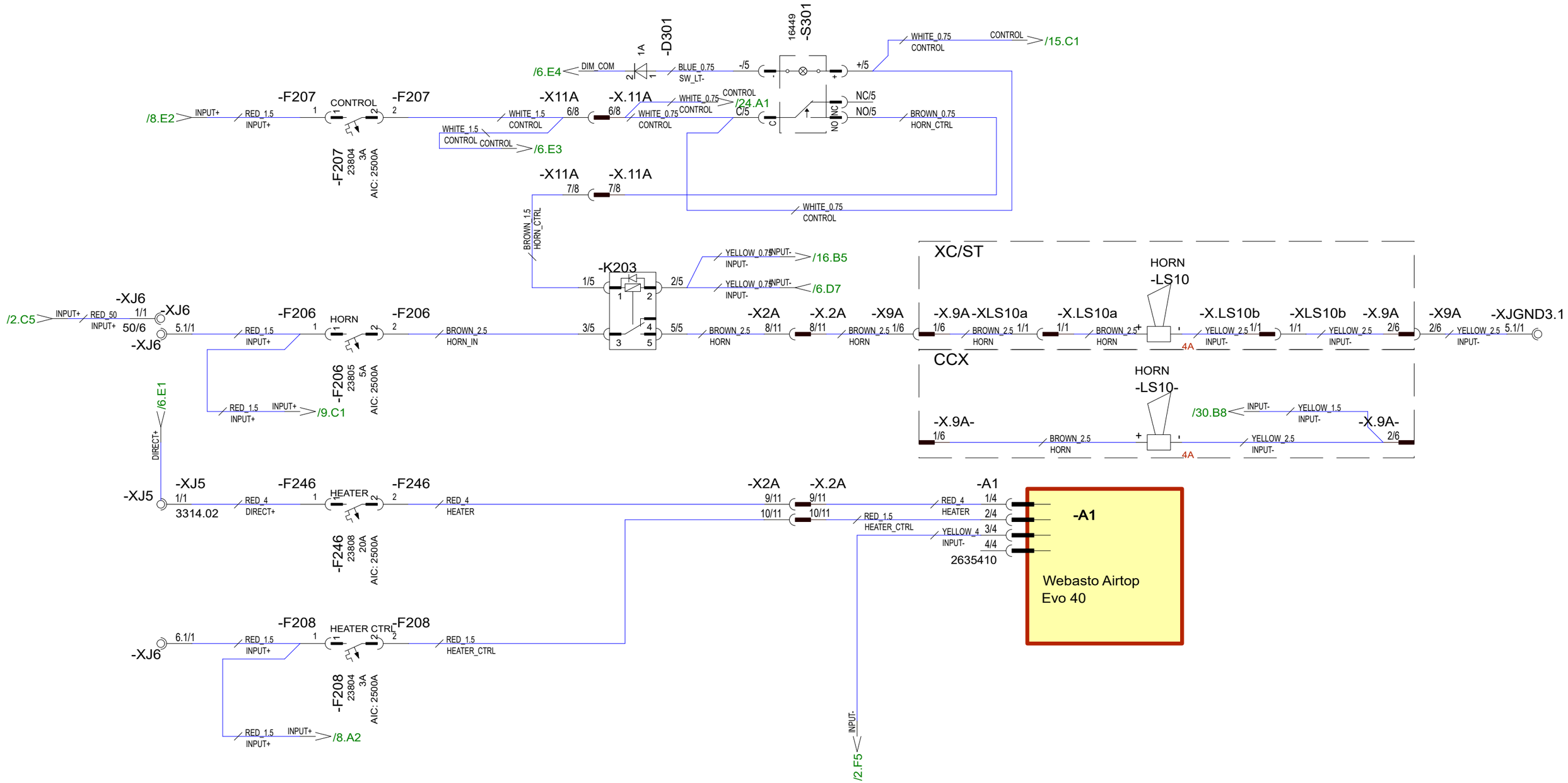

23.4.2024	PF	C5: 2005089; Relay type	Date	20.3.2023	NAVIX	Axopar		DIAGRAM	2004468
8.8.2024	PF	C6: 2005089; Horn: mast -> roof (removed from X10A)	Drawing by	PF		Boat	Sub-product code	Product code	Project ID
1.10.2024	PF	C7: 2005259; Not modified	Sheet rev.	7		28 MK3	HEATER, HORN	HL	8 / 106
Date of modification	Modified by	Description	Project rev.	C	Copyright by	Boat model	Title	Loc	Sheet

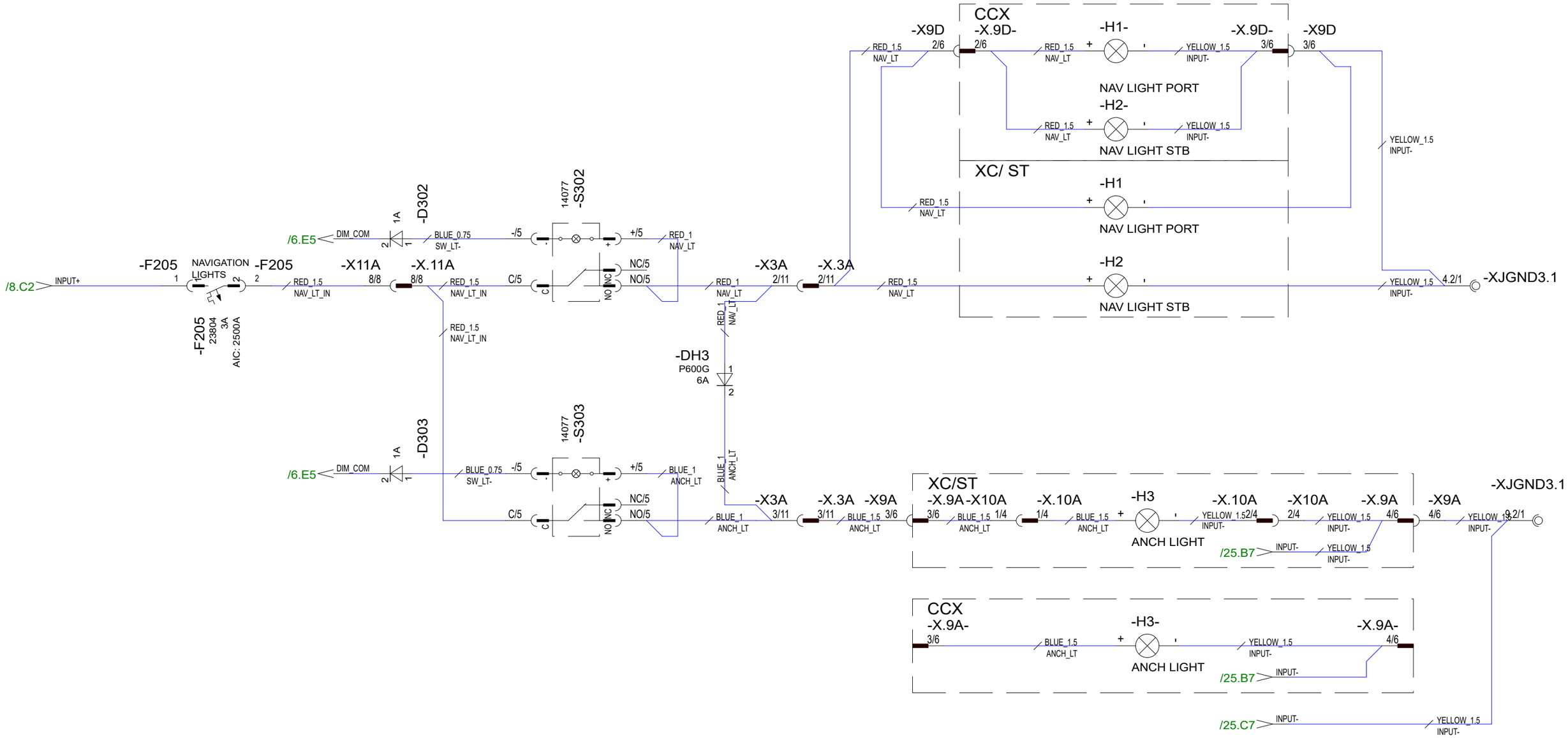

23.4.2024	PF	C5: 2005089; Nav lt wiring changed (added branch to CCX roof)	Date	20.3.2023	NAVIX	Axopar		DIAGRAM	2004468
8.8.2024	PF	C6: 2005089; Not modified	Drawing by	PF		Boat	Sub-product code	Product code	Project ID
1.10.2024	PF	C7: 2005259; Not modified	Sheet rev.	7		28 MK3	NAV LIGHTS	HL	9 / 106
Date of modification	Modified by	Description	Project rev.	C	Copyright by	Boat model	Title	Loc	Sheet

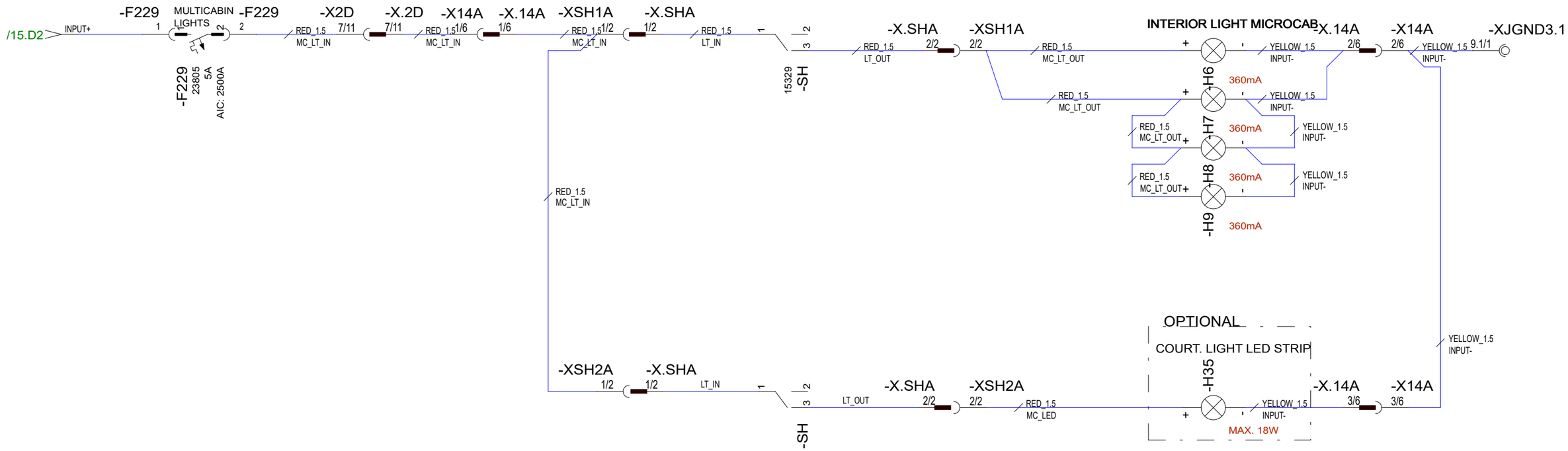

23.4.2024	PF	C5: 2005089; H35 minus	Date	20.3.2023	NAVIX	Axopar		DIAGRAM	2004468
8.8.2024	PF	C6: 2005089; F229 function updated to "Multicabin lights"	Drawing by	PF		Boat	Sub-product code	Product code	Project ID
1.10.2024	PF	C7: 2005259; Not modified	Sheet rev.	7		28 MK3	LIGHTS MICROCABIN	HL	10 / 106
Date of modification	Modified by	Description	Project rev.	C	Copyright by	Boat model	Title	Loc	Sheet

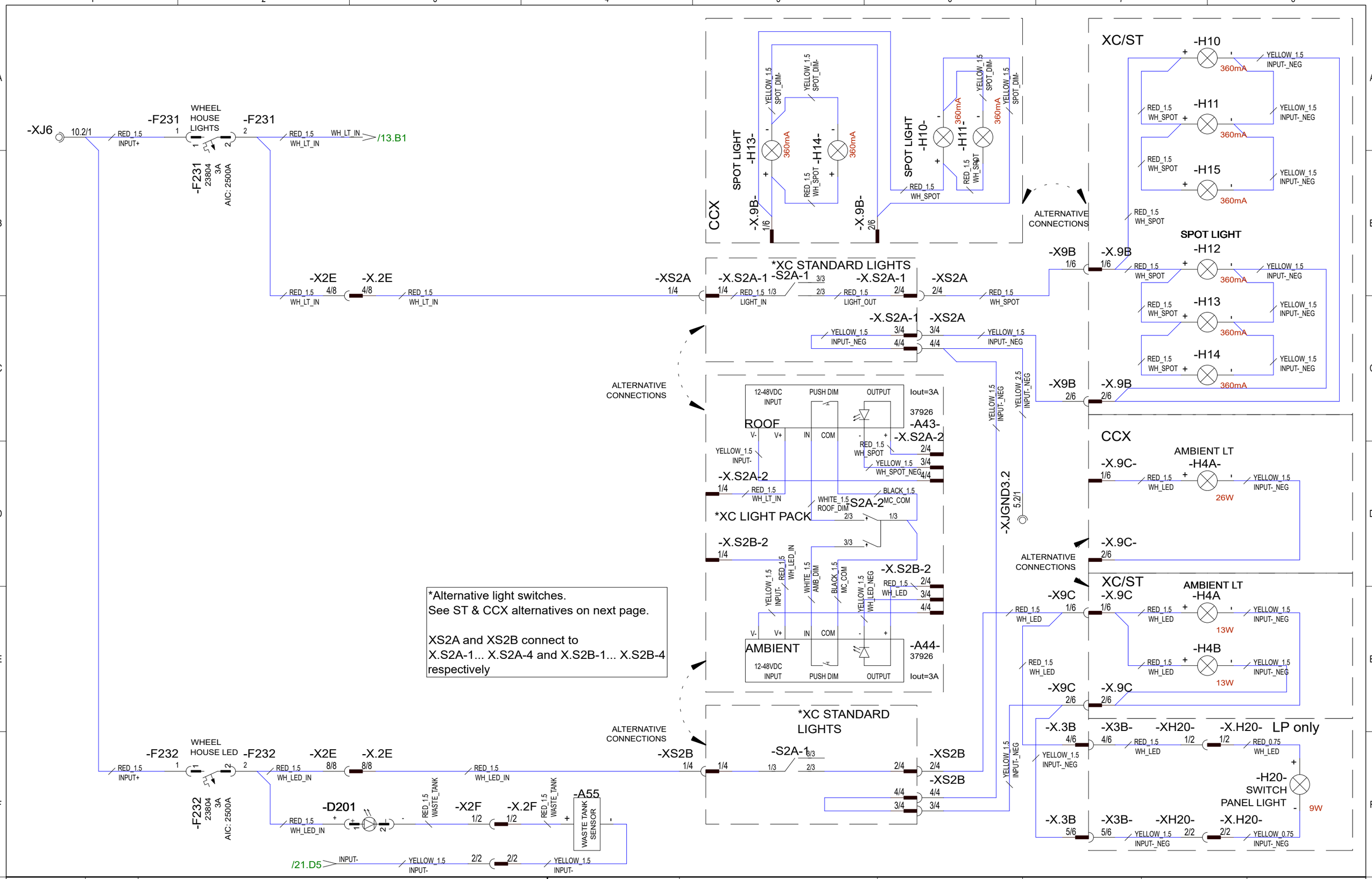

23.4.2024	PF	C5: 2005089; Option structure for MC lights built	Date	20.3.2023	NAVIX	Axopar		DIAGRAM	2004468
8.8.2024	PF	C6: 2005089; Not modified	Drawing by	PF		Boat	Sub-product code	Product code	Project ID
1.10.2024	PF	C7: 2005259; H10&H11->int lts, H4C&H4D->red lts	Sheet rev.	7		28 MK3	LIGHTS MAIN CABIN XC	HL	11/ 106
Date of modification	Modified by	Description	Project rev.	C	Copyright by	Boat model	Title	Loc	Sheet

*Alternative light switches.
See XC alternatives on previous page.

XS2A and XS2B connect to
X.S2A-1... X.S2A-4 and X.S2B-1... X.S2B-4
respectively

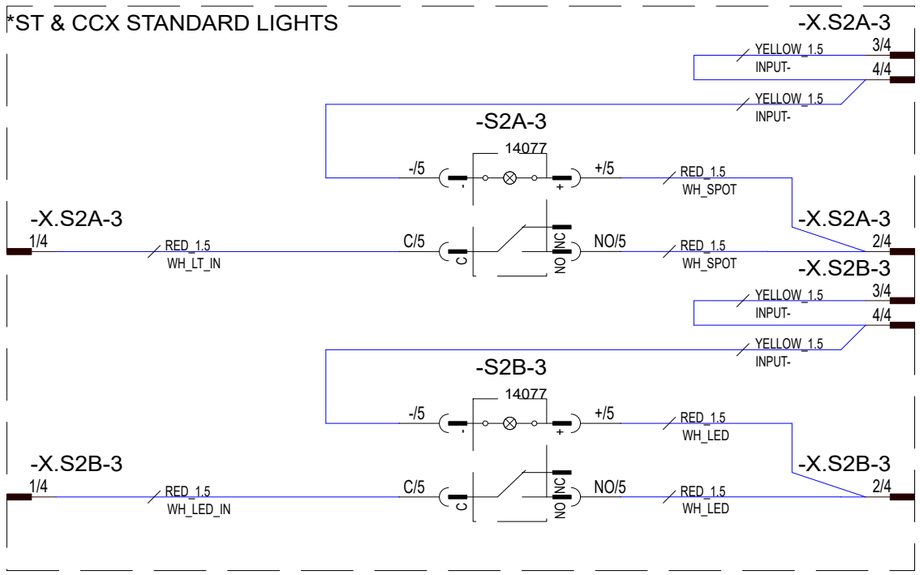

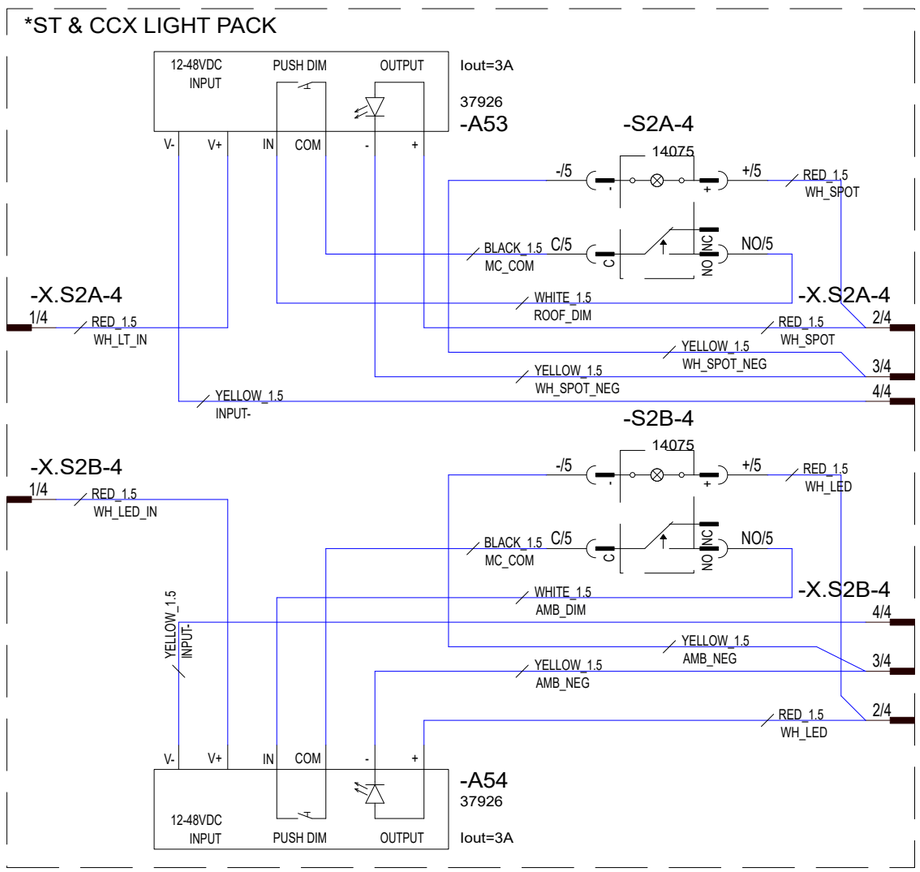

26.4.2024	PF	C5: 2005089; New page	Date	25.4.2024	NAVIX	Axopar		DIAGRAM	2004468
8.8.2024	PF	C6: 2005089; Not modified	Drawing by	PF		Boat	Sub-product code	Product code	Project ID
1.10.2024	PF	C7: 2005259; H4A- & H4B- added	Sheet rev.	7		28 MK3	LIGHTS MAIN CABIN ST/CCX	HL	12 / 106
Date of modification	Modified by	Description	Project rev.	C	Copyright by	Boat model	Title	Loc	Sheet

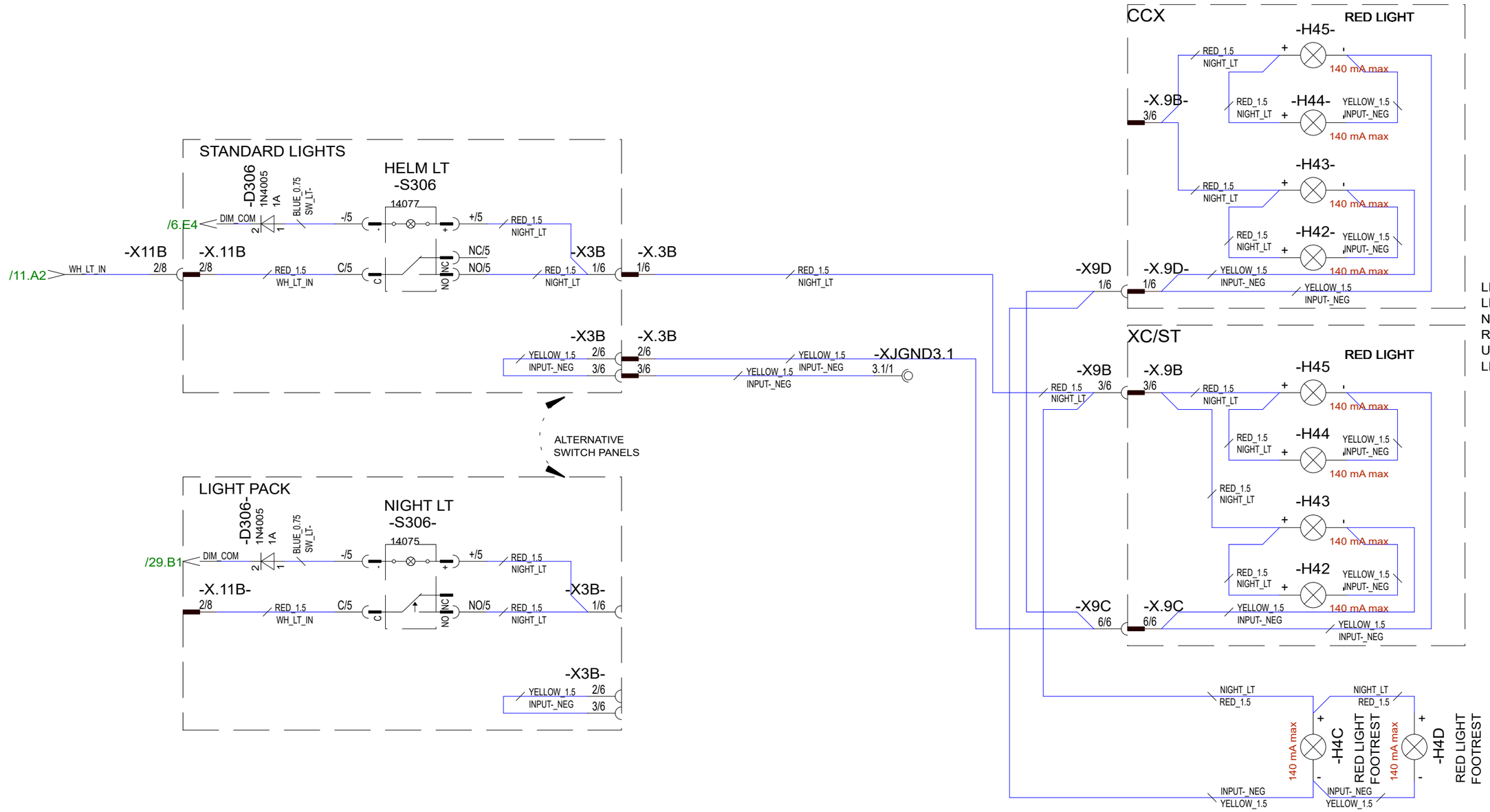

LIGHT PACK: RED LIGHTS
NON-LIGHT PACK: RED LIGHTS ARE USED AS 'HELM LIGHTS'

			Date 7.10.2024	NAVIX	Axopar		DIAGRAM	2004468
			Drawing by PF		Boat	Sub-product code	Product code	Project ID
7.10.2024	PF	C7:2005259;New sheet, ++red lts, helm lts->night lts, helm lts dim A42 remv	Sheet rev. 7		28 MK3	NIGHT LIGHTS	HL	13 / 106
Date of modification	Modified by	Description	Project rev. C	Copyright by	Boat model	Title	Loc	Sheet

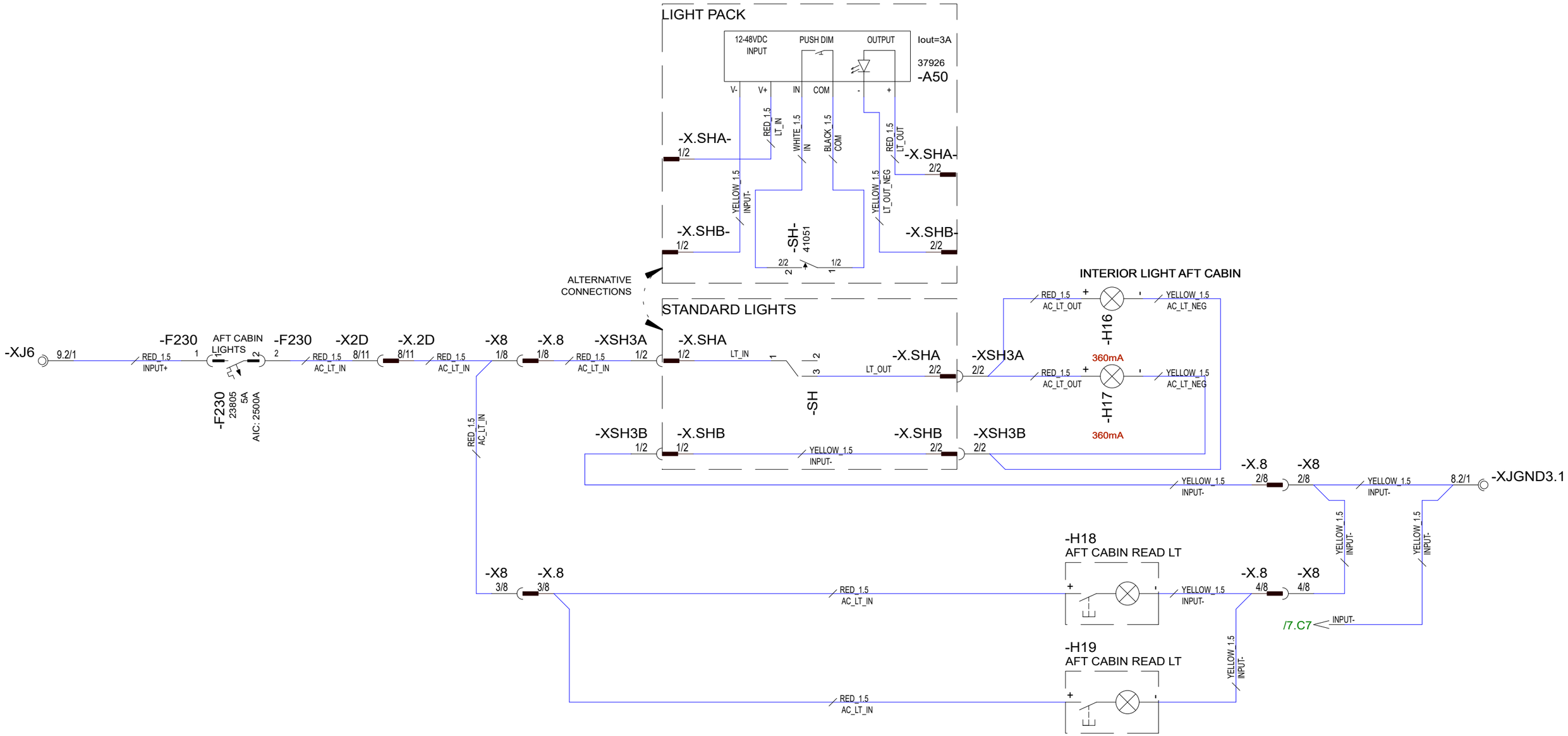

23.4.2024	PF	C5: 2005089; Standard switch neg. wire and LP version of switch added	Date	20.3.2023	NAVIX	Axopar		DIAGRAM	2004468
8.8.2024	PF	C6: 2005089; Not modified	Drawing by	PF		Boat	Sub-product code	Product code	Project ID
1.10.2024	PF	C7: 2005259; Not modified	Sheet rev.	7		28 MK3	LIGHTS AFT CABIN	HL	14 / 106
Date of modification	Modified by	Description	Project rev.	C	Copyright by	Boat model	Title	Loc	Sheet

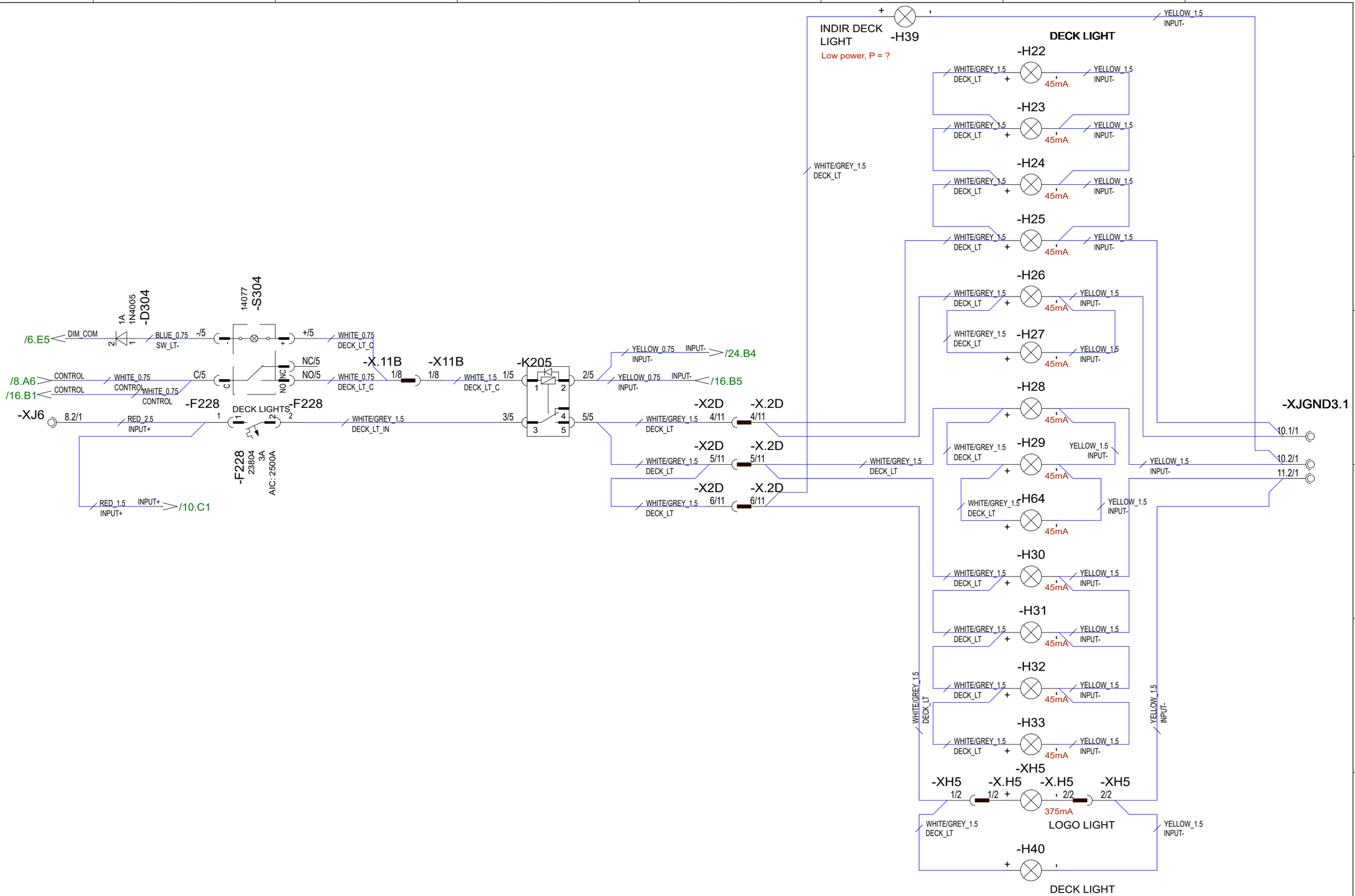

23.4.2024	PF	C5: 2005089; Relay type changed, STB deck lights added	Date	20.3.2023	NAVIX	Axopar		DIAGRAM	2004468
8.8.2024	PF	C6: 2005089; Not modified	Drawing by	PF		Boat	Sub-product code	Product code	Project ID
1.10.2024	PF	C7: 2005259; Change F228 10A->3A	Sheet rev.	7		28 MK3	DECK LIGHTS	HL	15 / 106
Date of modification	Modified by	Description	Project rev.	C	Copyright by	Boat model	Title	Loc	Sheet

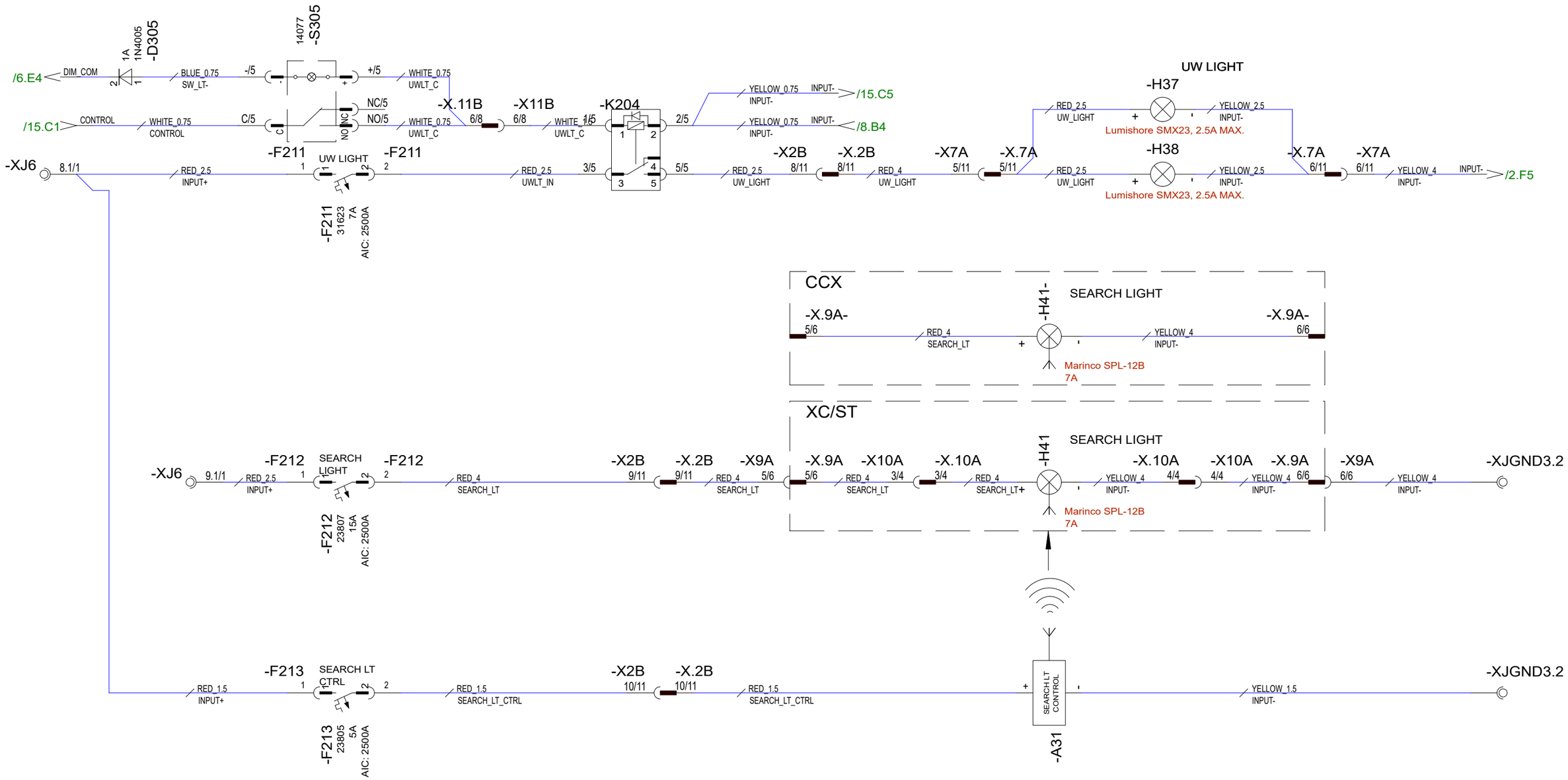

23.4.2024	PF	C5: 2005089; CCX reference added, relay type	Date	20.3.2023	NAVIX	Axopar		DIAGRAM	2004468
8.8.2024	PF	C6: 2005089; Not modified	Drawing by	PF		Boat	Sub-product code	Product code	Project ID
1.10.2024	PF	C7: 2005259; Not modified	Sheet rev.	7		28 MK3	UW LIGHTS, SEARCH LIGHT	HL	16 / 106
Date of modification	Modified by	Description	Project rev.	C	Copyright by	Boat model	Title	Loc	Sheet

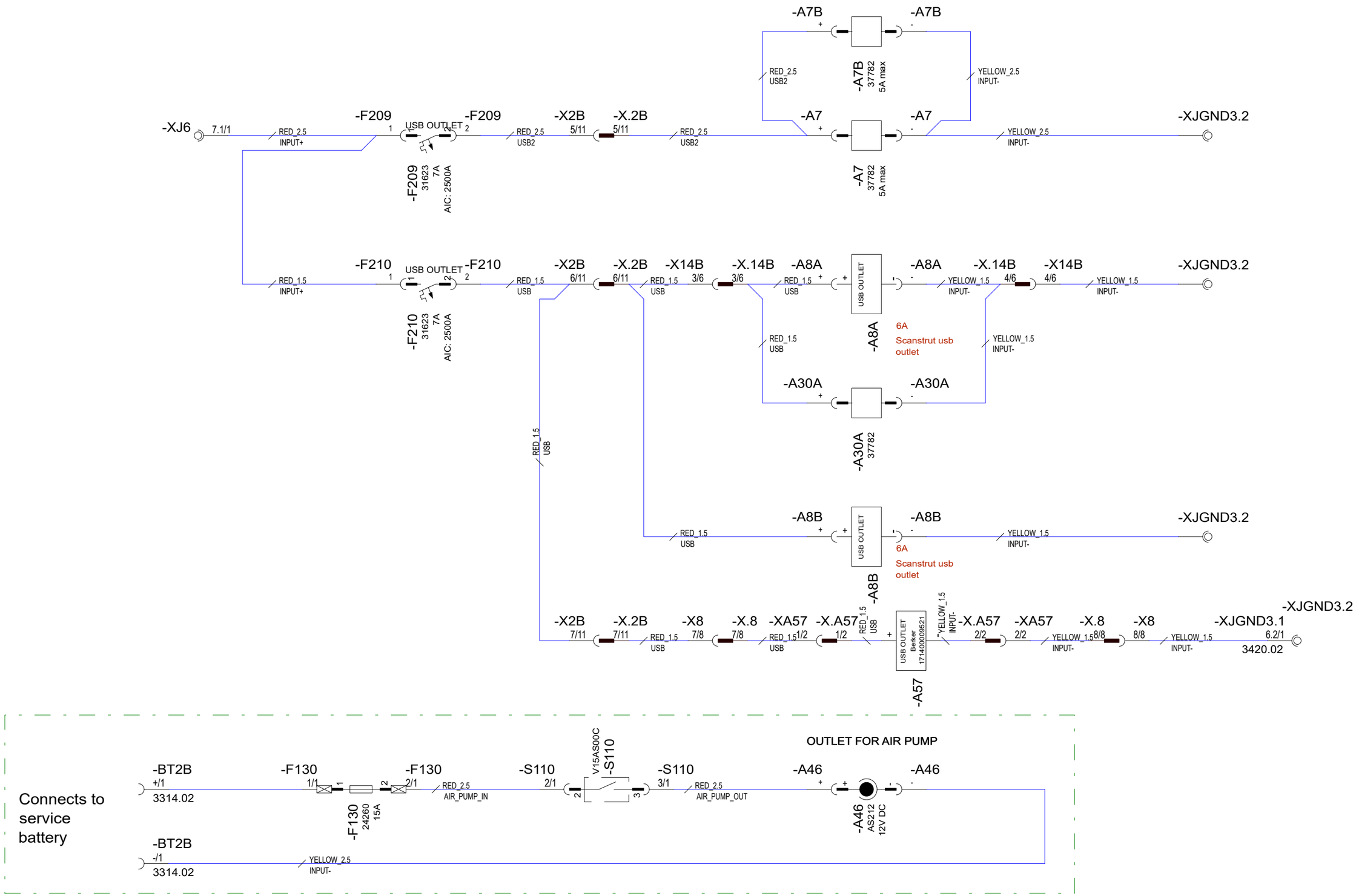

23.4.2024	PF	C5: 2005089; Not modified	Date	20.3.2023	NAVIX	Axopar		DIAGRAM	2004468
8.8.2024	PF	C6: 2005089; Not modified	Drawing by	PF		Boat	Sub-product code	Product code	Project ID
1.10.2024	PF	C7: 2005259; A57 added, A7&A7B wless ch->usb outlet, A30A type ch	Sheet rev.	7		28 MK3	USB OUTLET	HL	17 / 106
Date of modification	Modified by	Description	Project rev.	C	Copyright by	Boat model	Title	Loc	Sheet

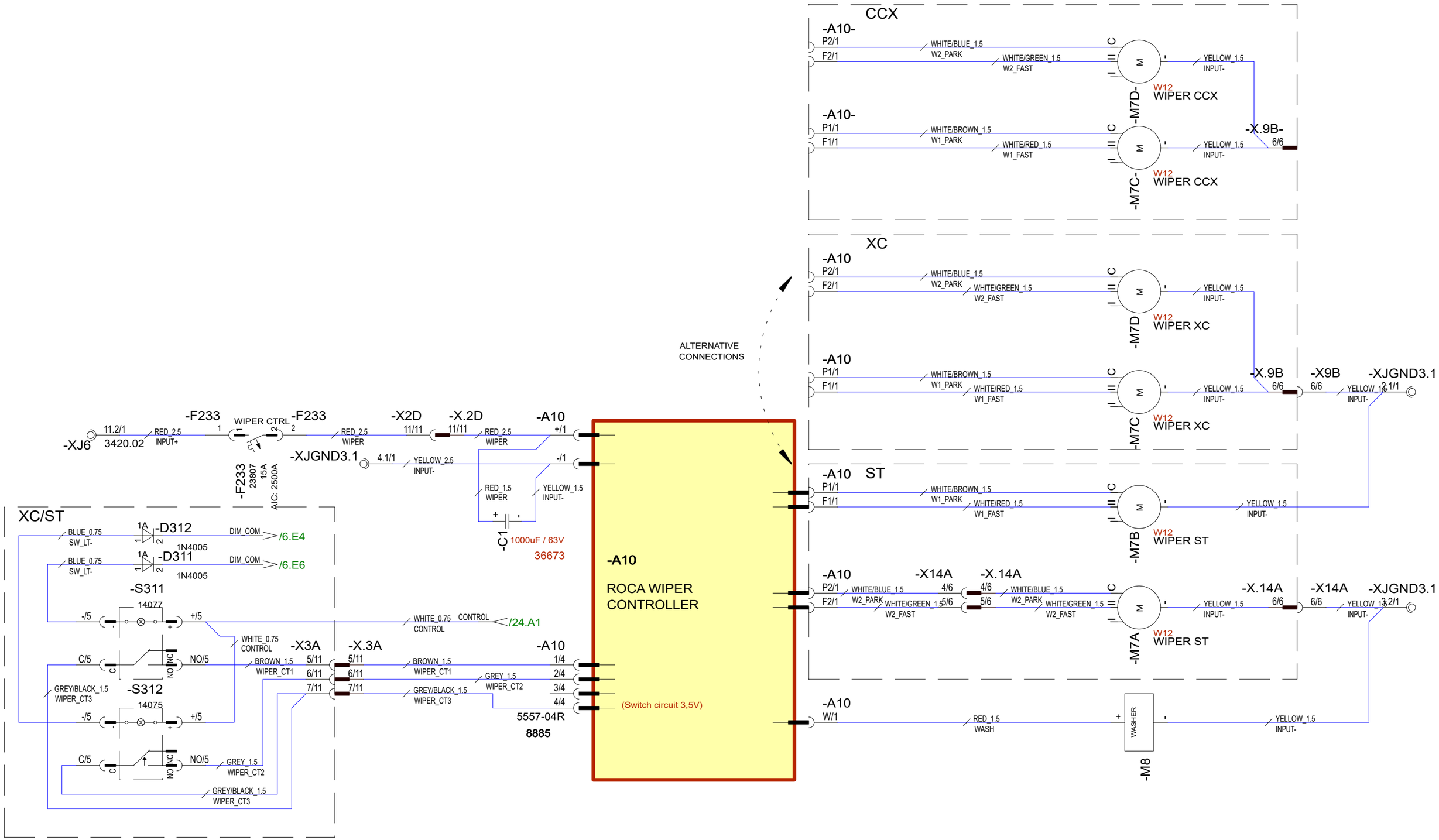

23.4.2024	PF	C5: 2005089;Wip sw->2xEAO &>>swp, CCX ref. & 2nd wiper to XC added	Date	20.3.2023	NAVIX	Axopar		DIAGRAM	2004468
8.8.2024	PF	C6: 2005089; Not modified	Drawing by	PF		Boat	Sub-product code	Product code	Project ID
1.10.2024	PF	C7: 2005259; A10 corrected, filter capacitor added	Sheet rev.	7		28 MK3	WIPERS	HL	18 / 106
Date of modification	Modified by	Description	Project rev.	C	Copyright by	Boat model	Title	Loc	Sheet

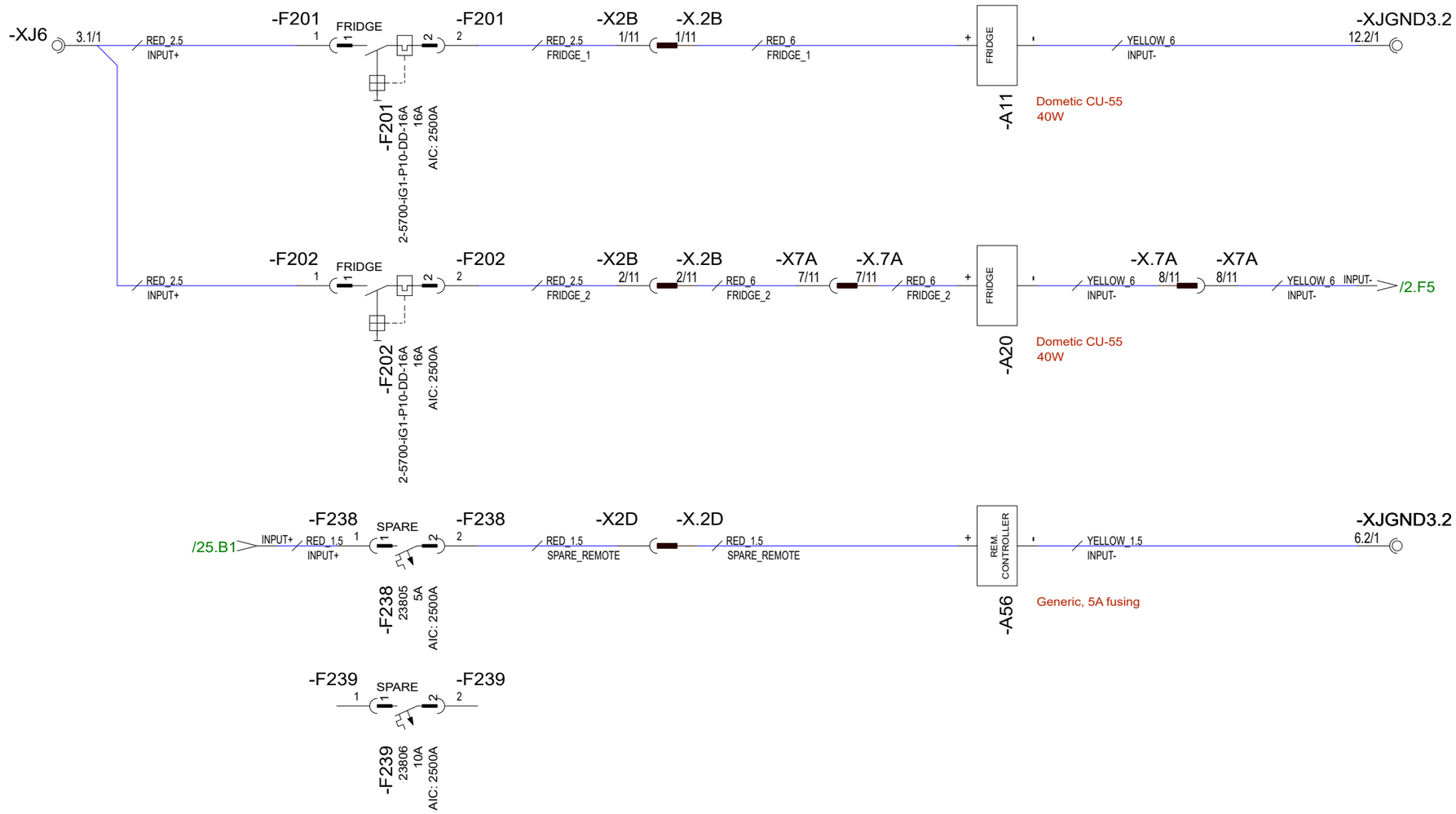

23.4.2024	PF	C5: 2005089; Fridge A20 model changed and moved to fender box	Date	20.3.2023	NAVIX	Axopar		DIAGRAM	2004468
8.8.2024	PF	C6: 2005089; Not modified	Drawing by	PF		Boat	Sub-product code	Product code	Project ID
1.10.2024	PF	C7: 2005259; Not modified	Sheet rev.	7		28 MK3	FRIDGES, SPARE	HL	19 / 106
Date of modification	Modified by	Description	Project rev.	C	Copyright by	Boat model	Title	Loc	Sheet

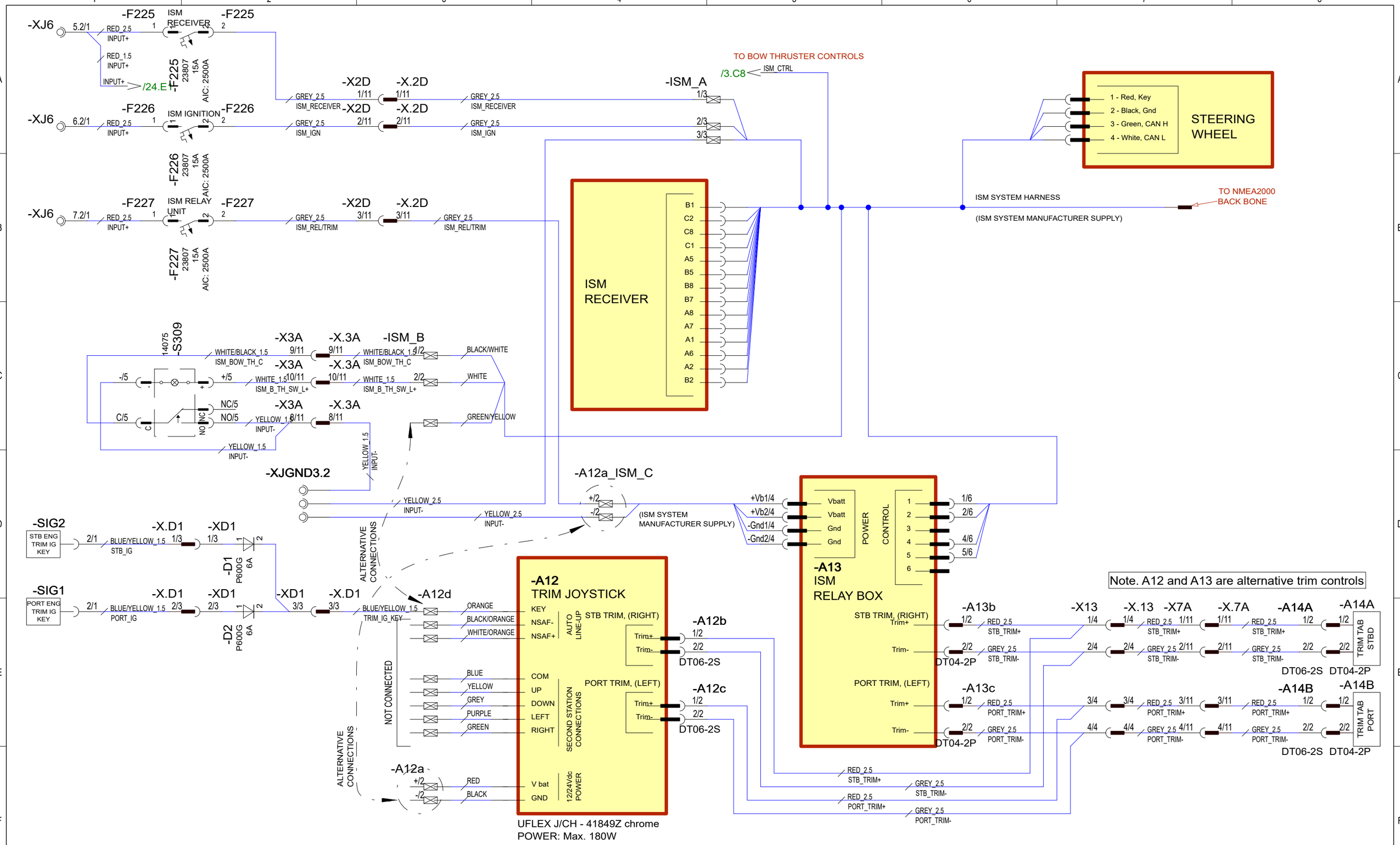

23.4.2024	PF	C5: 2005089; Not modified	Date	20.3.2023	NAVIX	Axopar		DIAGRAM	2004468
8.8.2024	PF	C6: 2005089; Not modified	Drawing by	PF		Boat	Sub-product code	Product code	Project ID
1.10.2024	PF	C7: 2005259; Not modified	Sheet rev.	7		28 MK3	TRIM/ISM SYSTEM	HL	20 / 106
Date of modification	Modified by	Description	Project rev.	C	Copyright by	Boat model	Title	Loc	Sheet

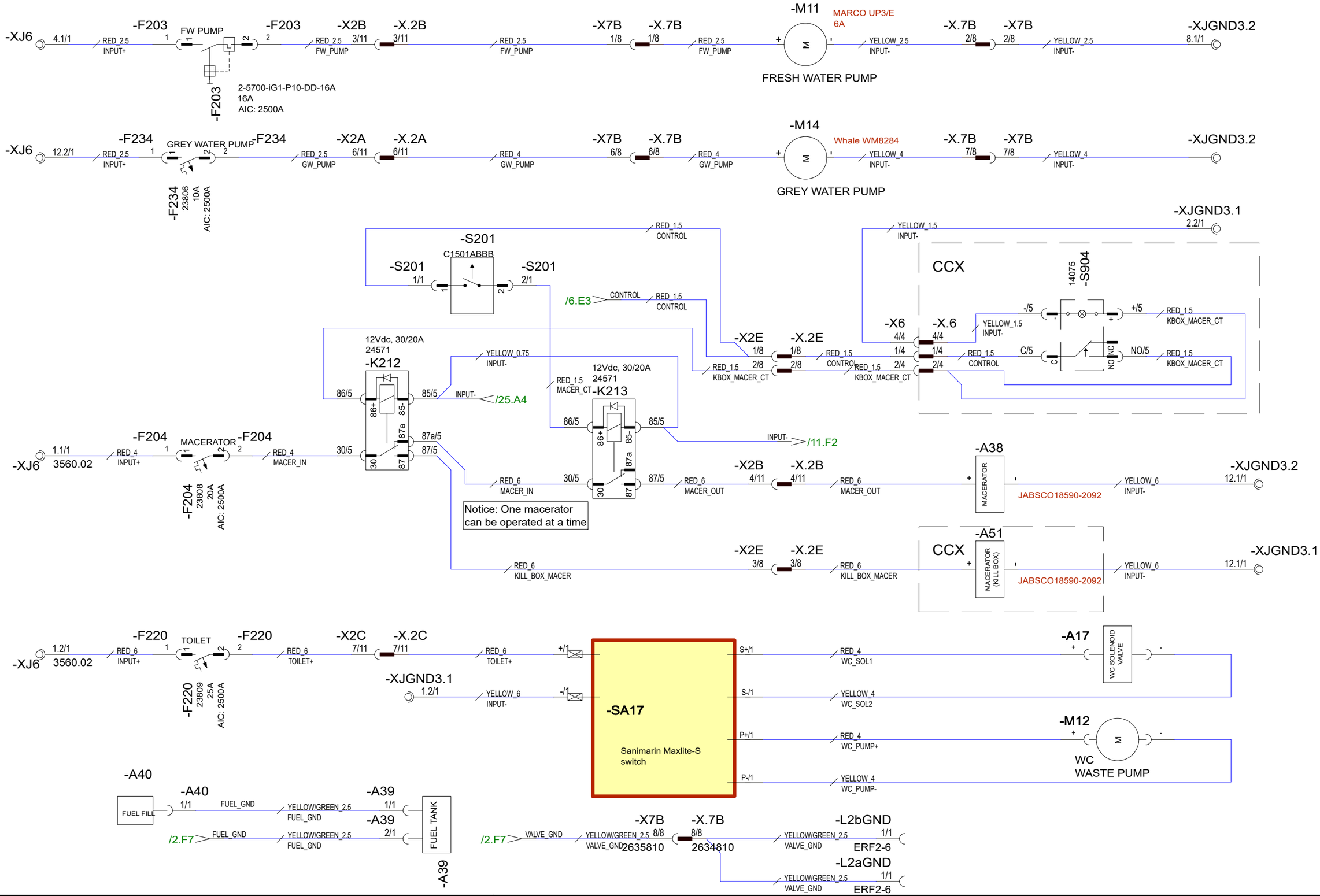

23.4.2024	PF	C5: 2005089; Kill box macerator+ctrl & GW pump added	Date	20.3.2023	NAVIX	Axopar		DIAGRAM	2004468
8.8.2024	PF	C6: 2005089; Valve L2 gnd added	Drawing by	PF		Boat	Sub-product code	Product code	Project ID
1.10.2024	PF	C7: 2005259; Not modified	Sheet rev.	7		28 MK3	FRESH WATER, TOILET, KILL BOX	HL	21/ 106
Date of modification	Modified by	Description	Project rev.	C	Copyright by	Boat model	Title	Loc	Sheet

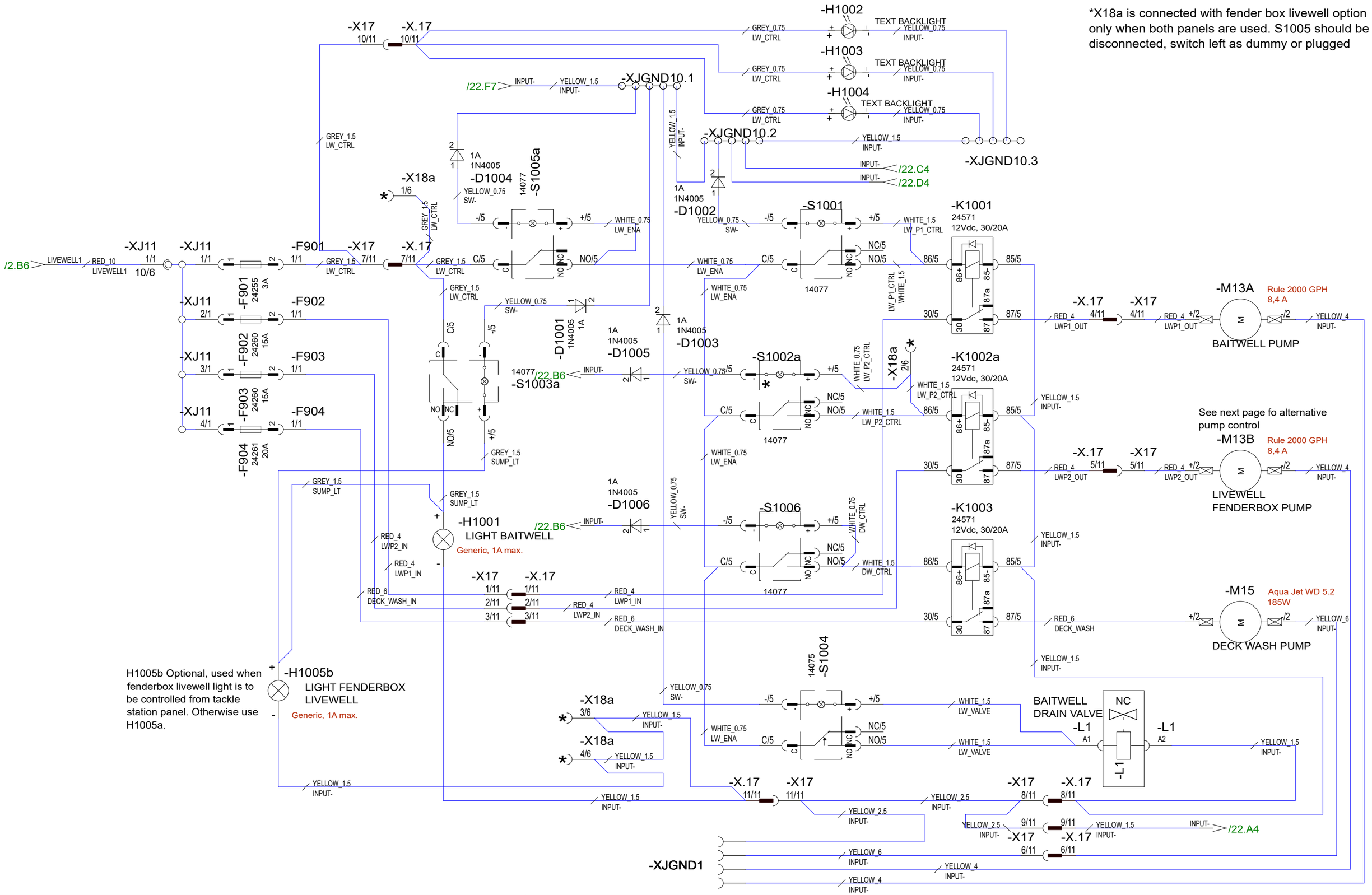

6.5.2024	PF	C5: 2005089; New page	Date	6.5.2024	NAVIX	Axopar		DIAGRAM	2004468
8.8.2024	PF	C6: 2005089; Not modified	Drawing by	PF		Boat	Sub-product code	Product code	Project ID
1.10.2024	PF	C7: 2005259; M13C -> M15 (funct. pump->deckwash), Fbox ctrl added	Sheet rev.	7		28 MK3	CCX LIVEWELL	HL	22 / 106
Date of modification	Modified by	Description	Project rev.	C	Copyright by	Boat model	Title	Loc	Sheet

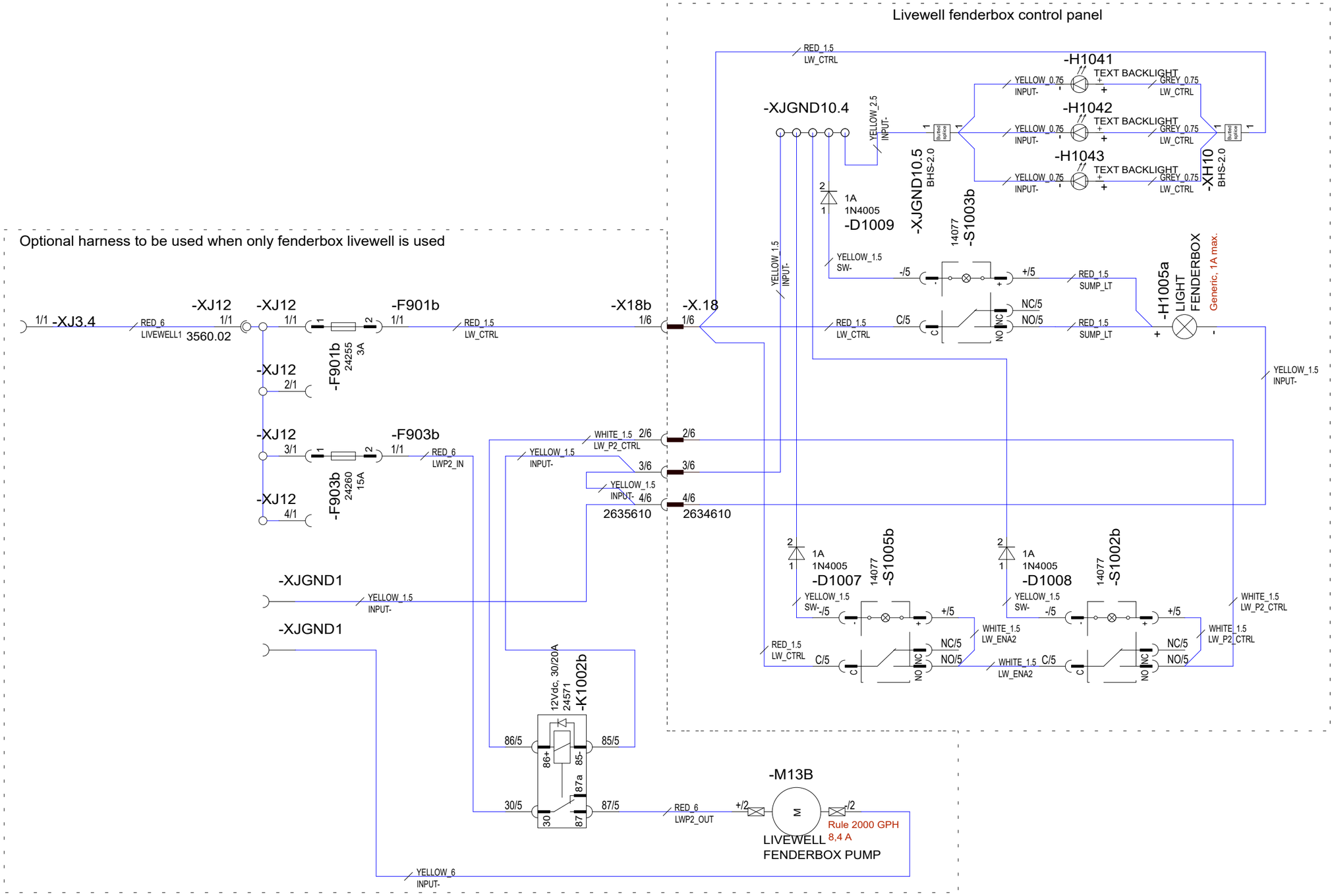

			Date 11.10.2024	NAVIX	Axopar		DIAGRAM	2004468
			Drawing by PF		Boat	Sub-product code	Product code	Project ID
1.10.2024	PF	C7: 2005259; New sheet, added fenderbox livewell panel and harness	Sheet rev. 7		28 MK3	CCX LIVEWELL FENDER BOX	HL	23 / 106
Date of modification	Modified by	Description	Project rev. C	Copyright by	Boat model	Title	Loc	Sheet

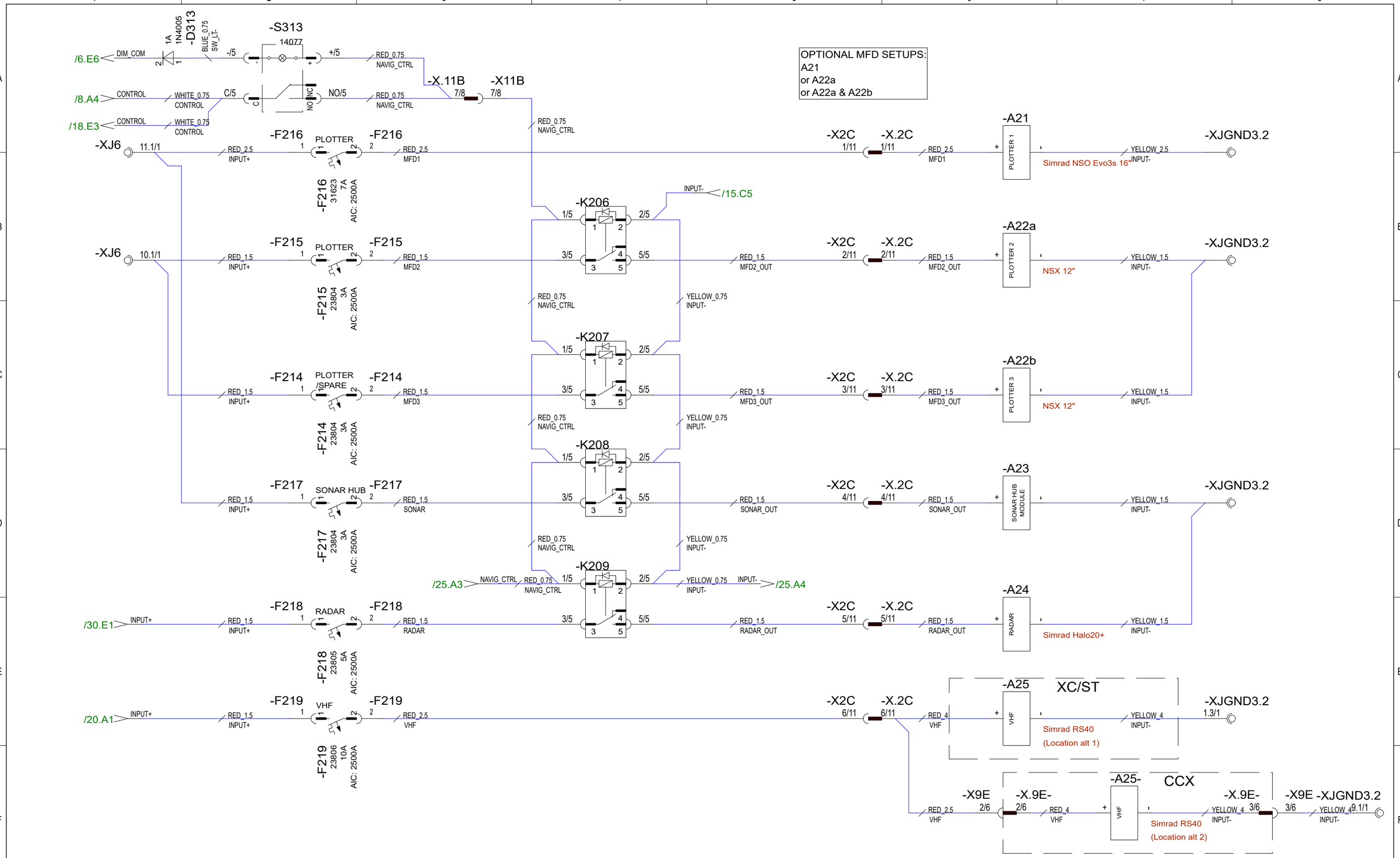

23.4.2024	PF	C5: 2005089;++: K206..K209 & S312 for nav eq., A25- alt. VHF loc in CCX	Date	22.3.2023	NAVIX	Axopar		DIAGRAM	2004468
8.8.2024	PF	C6: 2005089; Not modified	Drawing by	PF		Boat	Sub-product code	Product code	Project ID
1.10.2024	PF	C7: 2005259; Not modified	Sheet rev.	7		28 MK3	NAVIGATION & COMMUNICATION	HL	24 / 106
Date of modification	Modified by	Description	Project rev.	C	Copyright by	Boat model	Title	Loc	Sheet

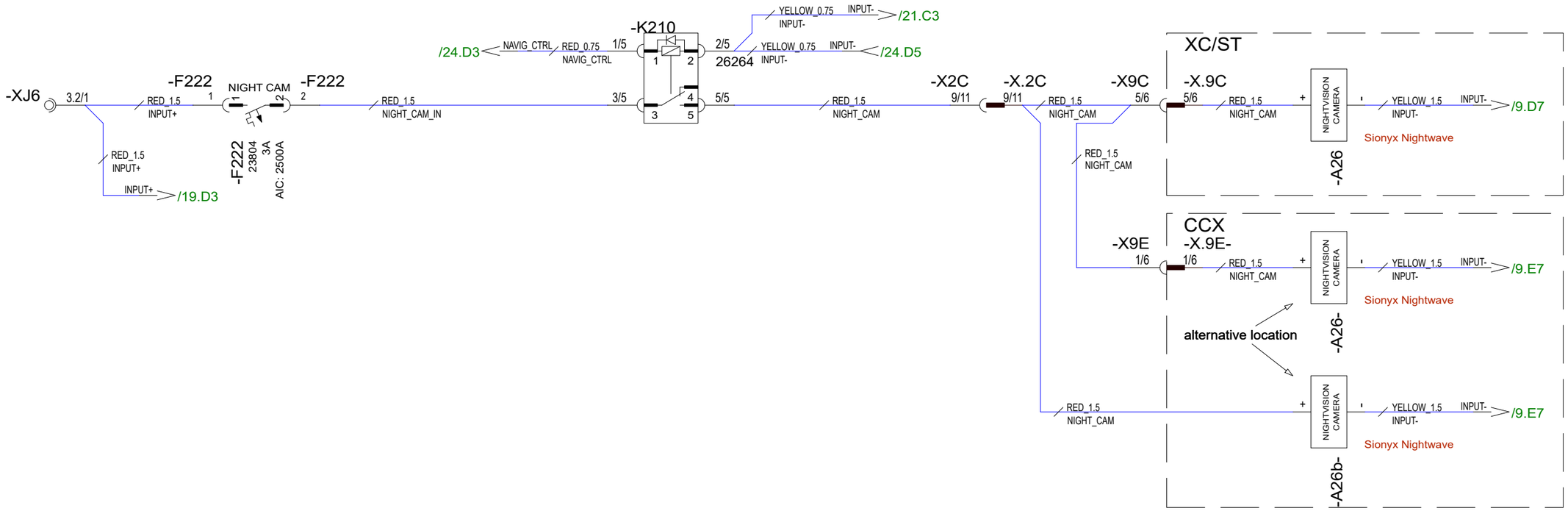

23.4.2024	PF	C5: 2005089; CCX reference and K210 added	Date	22.3.2023	NAVIX	Axopar		DIAGRAM	2004468
8.8.2024	PF	C6: 2005089; A26b- added, alt location for camera feed in CCX	Drawing by	PF		Boat	Sub-product code	Product code	Project ID
1.10.2024	PF	C7: 2005259; Not modified	Sheet rev.	7		28 MK3	CAMERA, BUS FEED	HL	25 / 106
Date of modification	Modified by	Description	Project rev.	C	Copyright by	Boat model	Title	Loc	Sheet

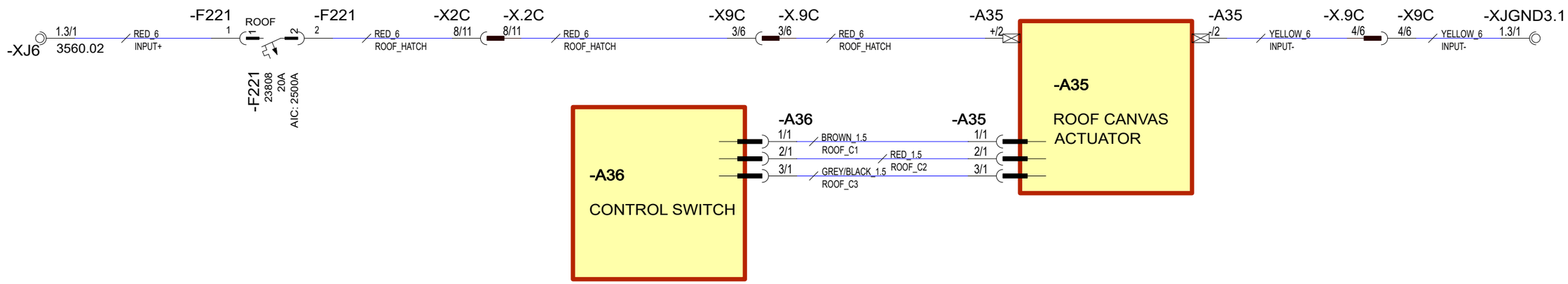

23.4.2024	PF	C5: 2005089; Not modified	Date	20.3.2023	NAVIX	Axopar		DIAGRAM	2004468
8.8.2024	PF	C6: 2005089; Not modified	Drawing by	PF		Boat	Sub-product code	Product code	Project ID
1.10.2024	PF	C7: 2005259; Not modified	Sheet rev.	7		28 MK3	ROOF	HL	26 / 106
Date of modification	Modified by	Description	Project rev.	C	Copyright by	Boat model	Title	Loc	Sheet

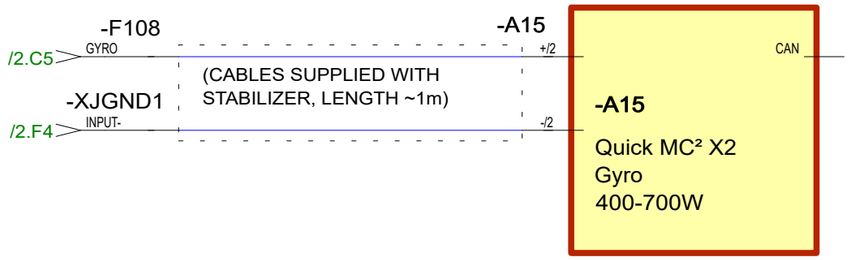

23.4.2024	PF	C5: 2005089; Not modified	Date 20.3.2023	NAVIX	Axopar		DIAGRAM	2004468
8.8.2024	PF	C6: 2005089; Not modified	Drawing by PF		Boat	Sub-product code	Product code	Project ID
1.10.2024	PF	C7: 2005259; Not modified	Sheet rev. 7		28 MK3	STABILIZER	HL	27 / 106
Date of modification	Modified by	Description	Project rev. C	Copyright by	Boat model	Title	Loc	Sheet

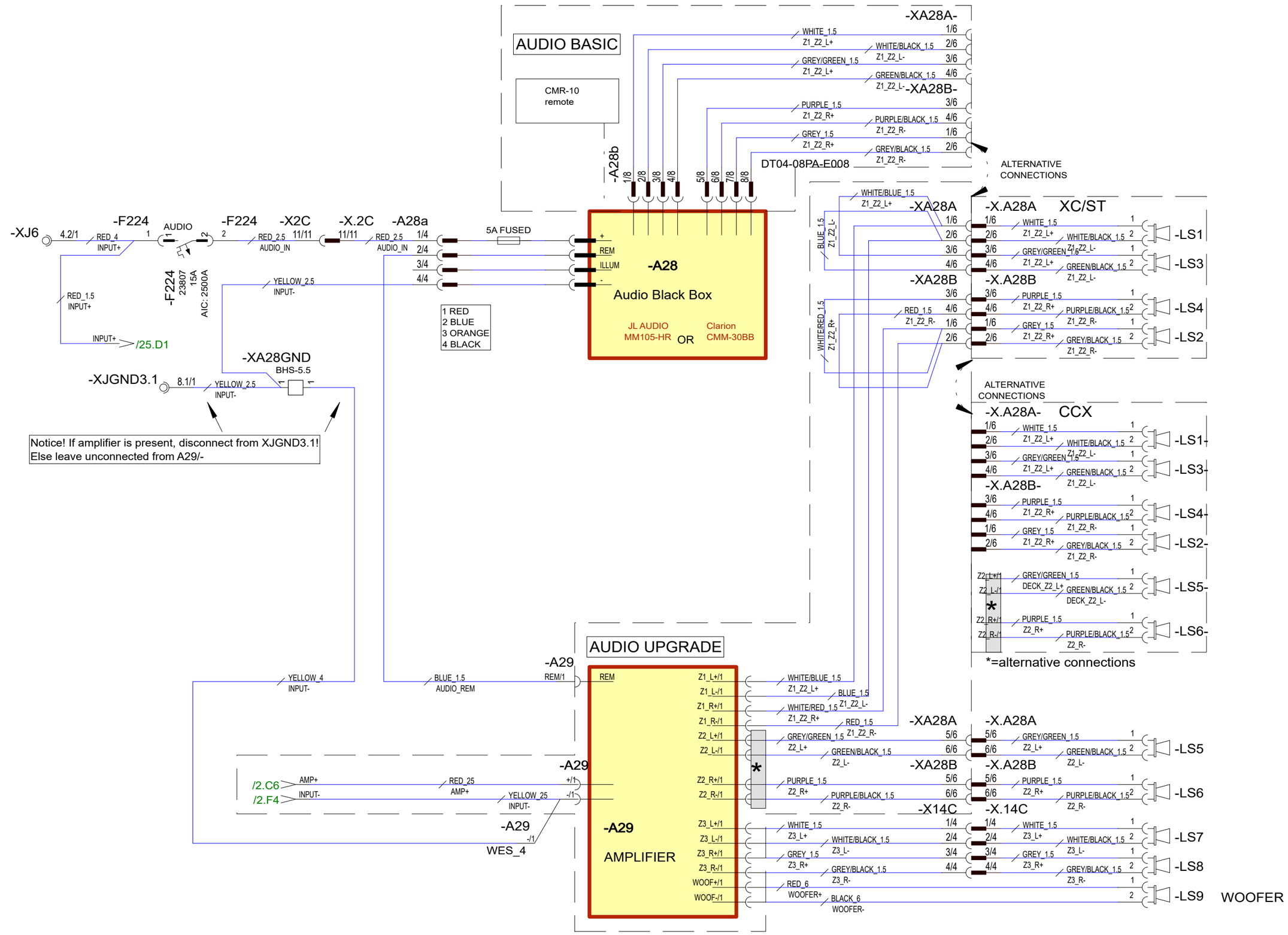

23.4.2024	PF	C5: 2005089; CCX reference added, option pages combined	Date	22.3.2023	NAVIX	Axopar		DIAGRAM	2004468
8.8.2024	PF	C6: 2005089; Not modified	Drawing by	PF		Boat	Sub-product code	Product code	Project ID
1.10.2024	PF	C7: 2005259; LS5-&LS6- (for CCX) added to deck harness	Sheet rev.	7		28 MK3	AUDIO SYSTEM	HL	28 / 106
Date of modification	Modified by	Description	Project rev.	C	Copyright by	Boat model	Title	Loc	Sheet

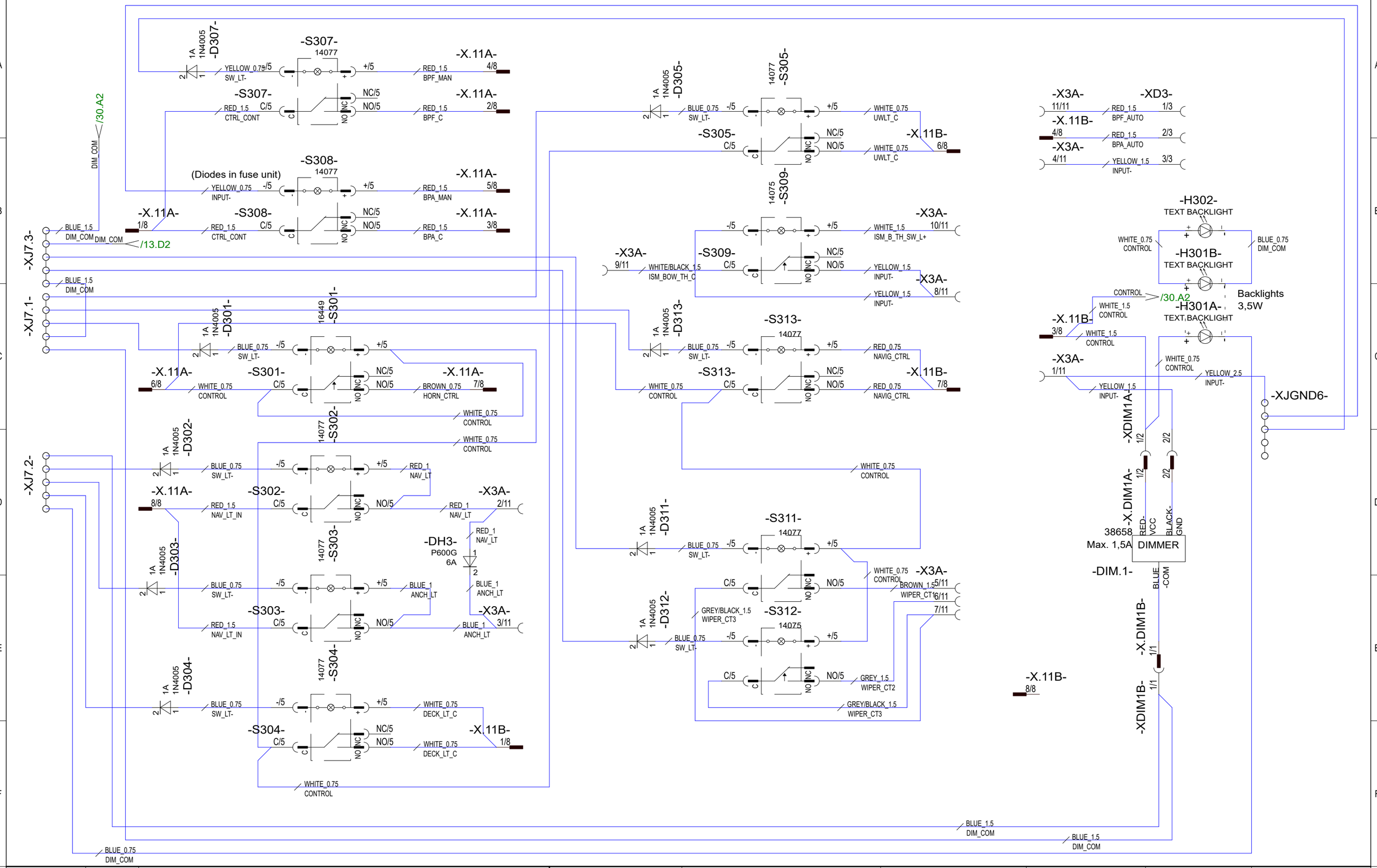

23.4.2024	PF	C5: 2005089; New page	Date	22.4.2024	NAVIX	Axopar		DIAGRAM	2004468
8.8.2024	PF	C6: 2005089; Not modified	Drawing by	PF		Boat	Sub-product code	Product code	Project ID
1.10.2024	PF	C7: 2005259; Not modified	Sheet rev.	7		28 MK3	LP SWITCH PANEL	HL	29 / 106
Date of modification	Modified by	Description	Project rev.	C	Copyright by	Boat model	Title	Loc	Sheet

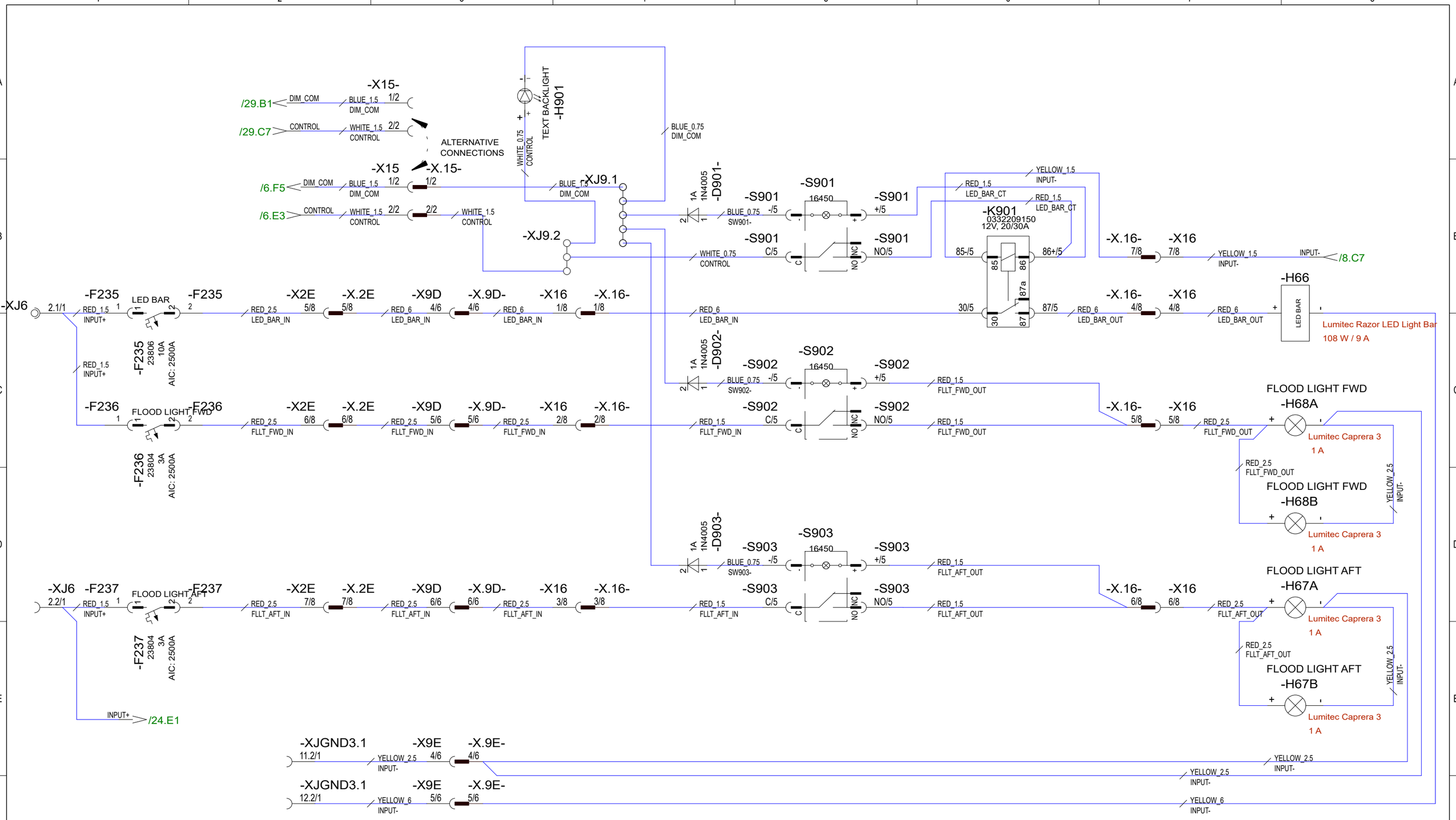

23.4.2024	PF	C5: 2005089; New page	Date	19.4.2024	NAVIX	Axopar		DIAGRAM	2004468
8.8.2024	PF	C6: 2005089; Not modified	Drawing by	PF		Boat	Sub-product code	Product code	Project ID
1.10.2024	PF	C7: 2005259; Not modified	Sheet rev.	7		28 MK3	CCX LIGHT CONTROL PANEL	HL	30 / 106
Date of modification	Modified by	Description	Project rev.	C	Copyright by	Boat model	Title	Loc	Sheet

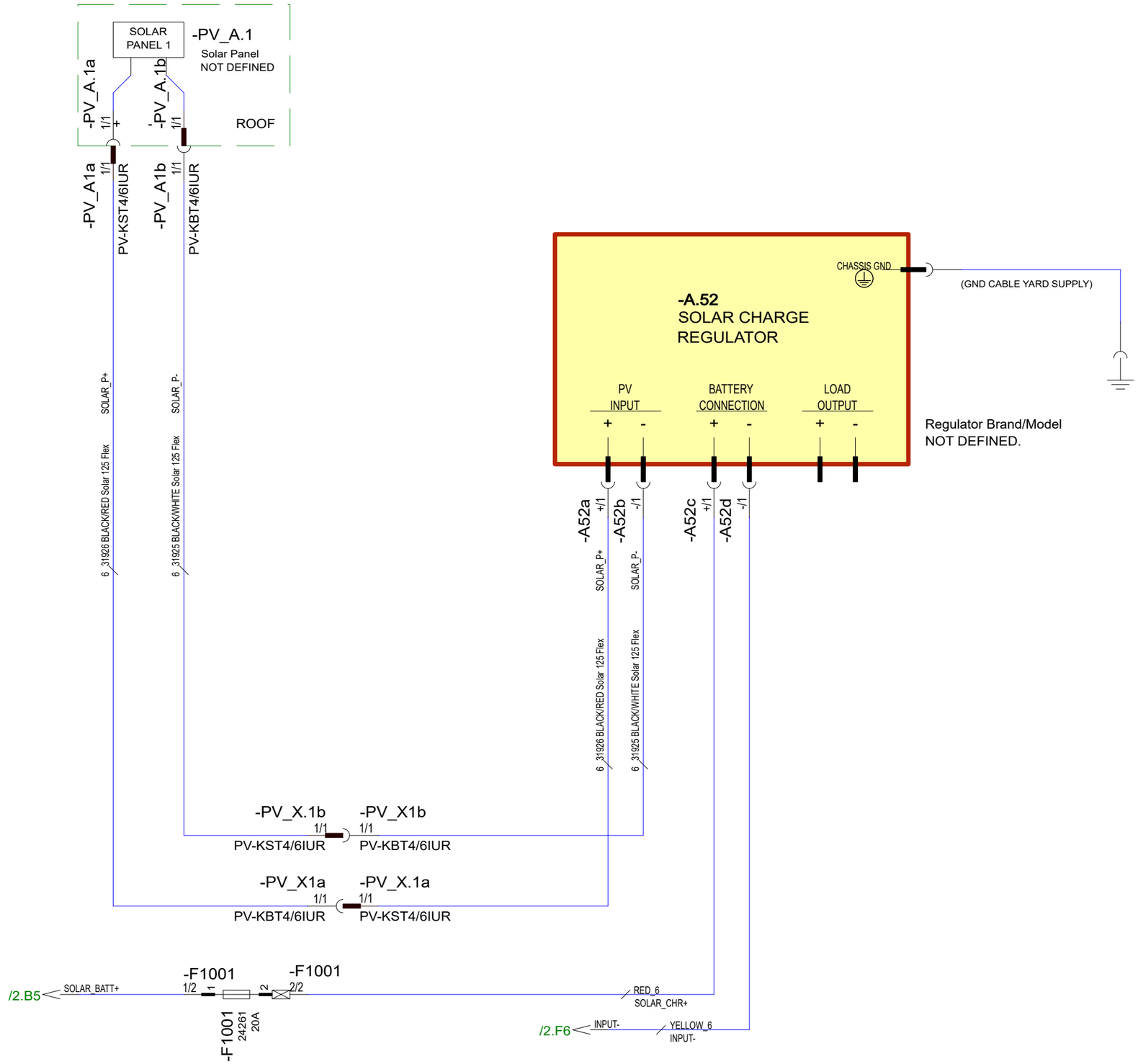

7.5.2024	PF	C5: 2005089; New page	Date	7.5.2024	NAVIX	Axopar		DIAGRAM	2004468
8.8.2024	PF	C6: 2005089; Not modified	Drawing by	PF		Boat	Sub-product code	Product code	Project ID
1.10.2024	PF	C7: 2005259; Not modified	Sheet rev.	7		28 MK3	SOLAR CHARGE REGULATOR	HL	31/ 106
Date of modification	Modified by	Description	Project rev.	C	Copyright by	Boat model	Title	Loc	Sheet

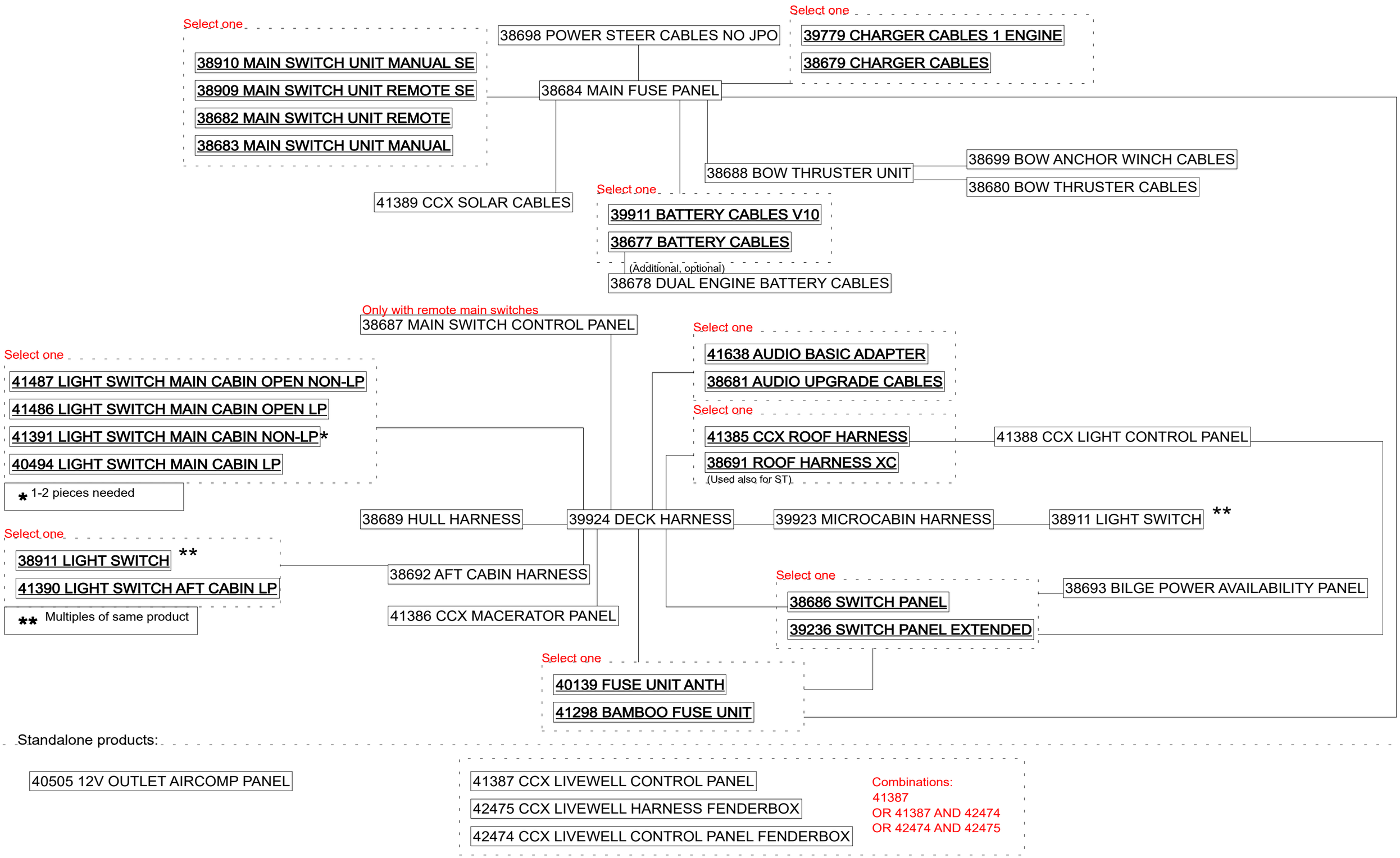

Date of modification	Modified by	Description
27.5.2024	PF	C5: 2005089; New page
8.8.2024	PF	C6: 2005089; Structure updated
1.10.2024	PF	C7: 2005259; Structure updated

Date	30.4.2024
Drawing by	PF
Sheet rev.	7
Project rev.	C

NAVIX
Copyright by

Axopar		DIAGRAM	2004468
Boat	Sub-product code	Product code	Project ID
28 MK3	PRODUCT STRUCTURE	HL	32 / 106
Boat model	Title	Loc	Sheet

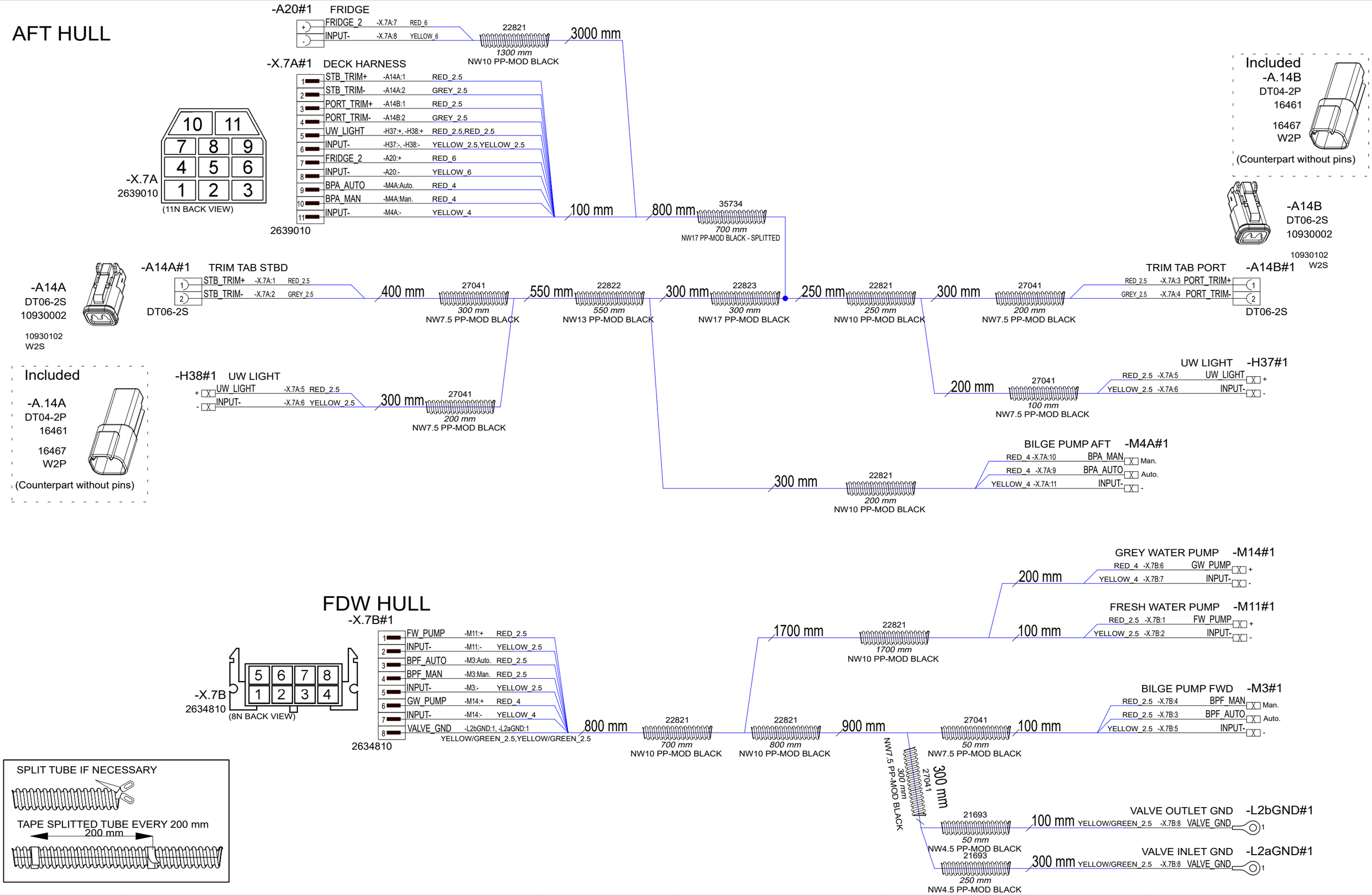

Date of modification	Modified by	Description
8.5.2024	PF	C4: 2005089; A20, M14 & trim tab counter connectors added
8.8.2024	PF	C5: 2005089; Length changes
14.10.2024	PF	C6: 2005259; Valve gnds added, fridge moved

Date	6.4.2023
Drawing by	PF
Sheet rev.	6
Project rev.	C

NAVIX
Copyright by

Axopar		38689	2004468
Boat	Sub-product code	Product code	Project ID
28 MK3	HULL HARNESS	HL	33 / 106
Boat model	Title	Loc	Sheet

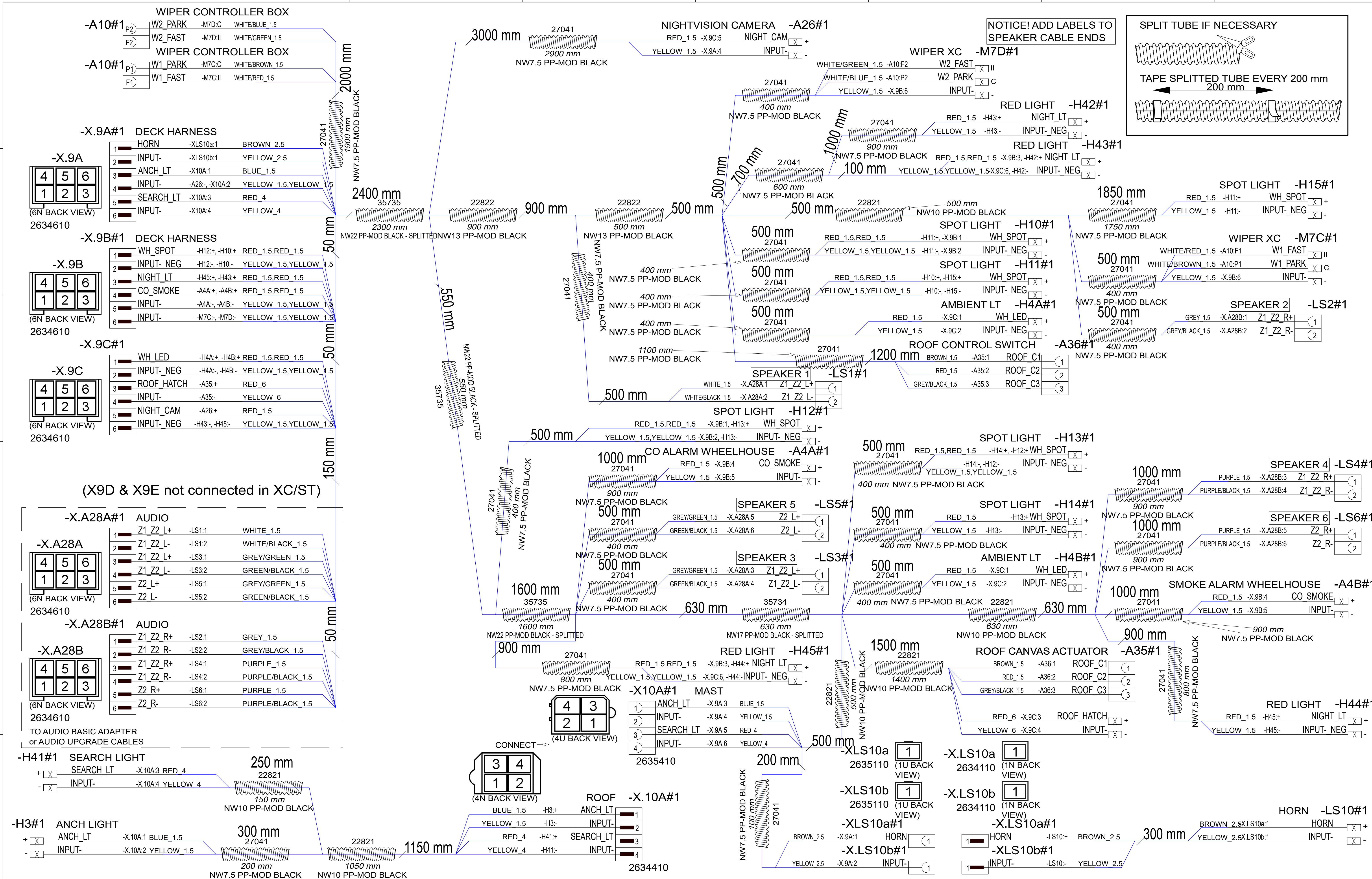

Date of modification	Modified by	Description
8.8.2024	PF	C5: 2005089; Mast harness: X10B removed, XLS10 added
7.10.2024	PF	C6: 2005259; H10&H11->spot lt, H42-H45 added, lt naming changed
13.5.2024	PF	C4: 2005089; Second wiper added, CCX adaptations

Date	22.3.2023
Drawing by	PF
Sheet rev.	6
Project rev.	C

NAVIX

Copyright by

Boat	Axopar
Boat model	28 MK3
Sub-product code	
Product code	38691
Project ID	2004468
Title	ROOF HARNESS XC
HL	
Loc	
Sheet	34 / 106

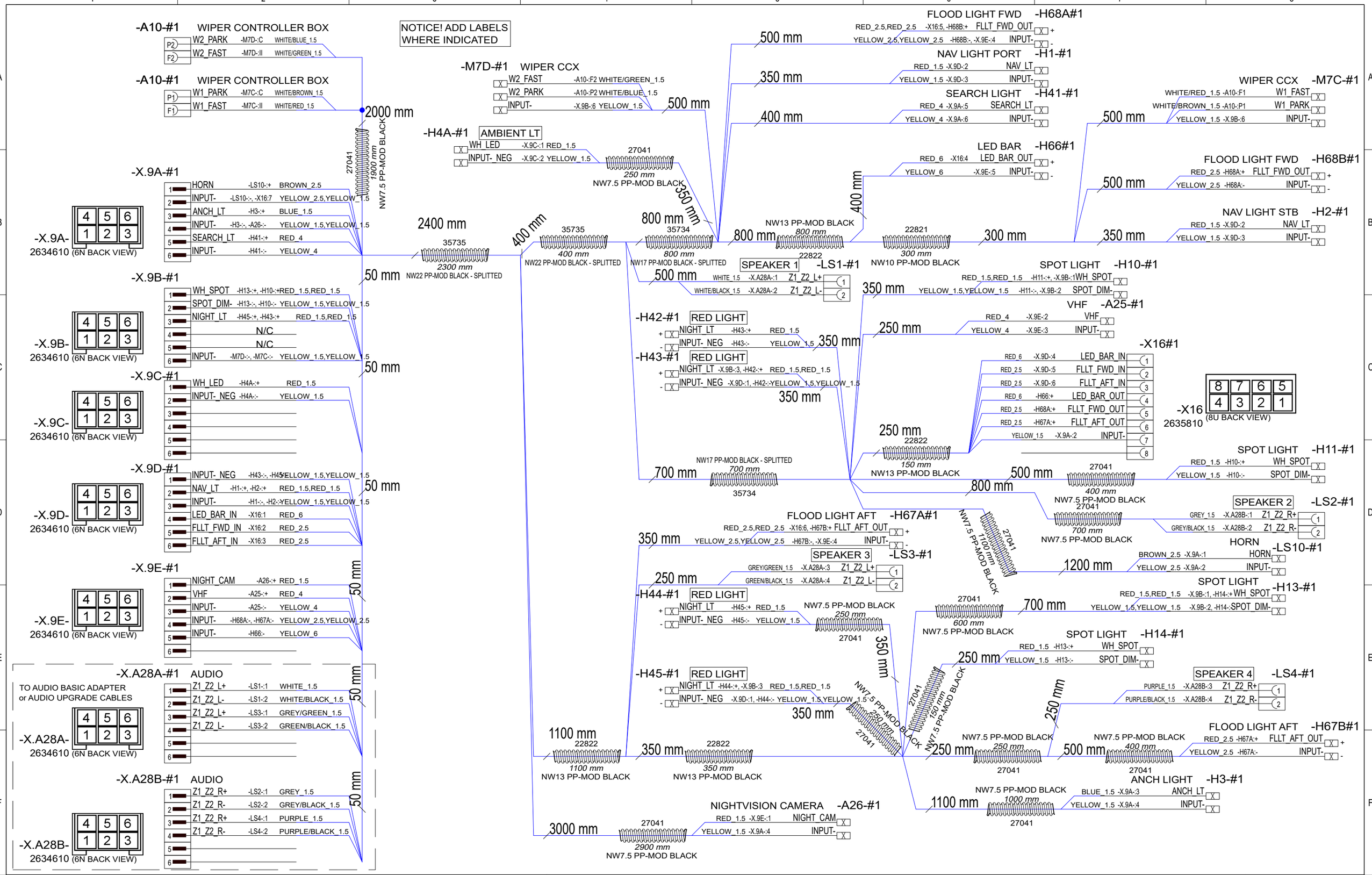

6.5.2024	PF	C1: 2005089; New product	Date	19.4.2024	NAVIX	Axopar		41385	2004468
14.10.2024	PF	C2: 2005259; H42-H45, H4A added, conduit changes	Drawing by	PF		Boat	Sub-product code	Product code	Project ID
			Sheet rev.	2		28 MK3	CCX ROOF HARNESS	HL	35 / 106
Date of modification	Modified by	Description	Project rev.	C	Copyright by	Boat model	Title	Loc	Sheet

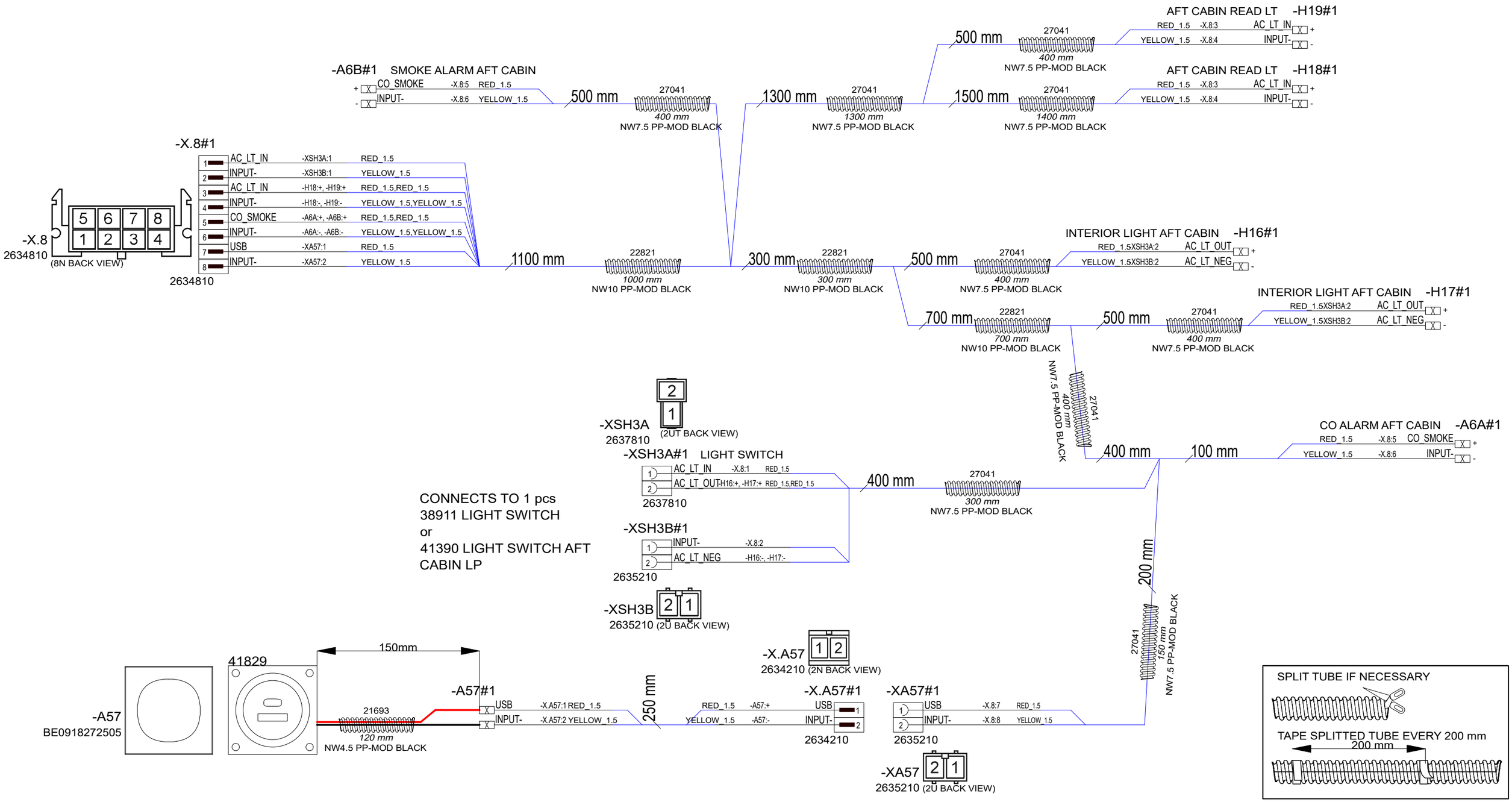

14.10.2024	PF	C5: 2005259; Branch & length changes, USB added	Date	27.3.2023	NAVIX	Axopar		38692	2004468
8.2.2024	PF	B3: 2005013; Added conduits	Drawing by	PF		Boat	Sub-product code	Product code	Project ID
26.4.2024	PF	C4: 2005089; XSH3 -> XSH3A & XSH3B (Light pack modification)	Sheet rev.	5		28 MK3	AFT CABIN HARNESS	HL	36 / 106
Date of modification	Modified by	Description	Project rev.	C	Copyright by	Boat model	Title	Loc	Sheet

CONNECTS TO FOLLOWING

39923 MICRO CABIN HARNESS (1-2 PCS)

38292 AFT CABIN HARNESS (1 PCS)

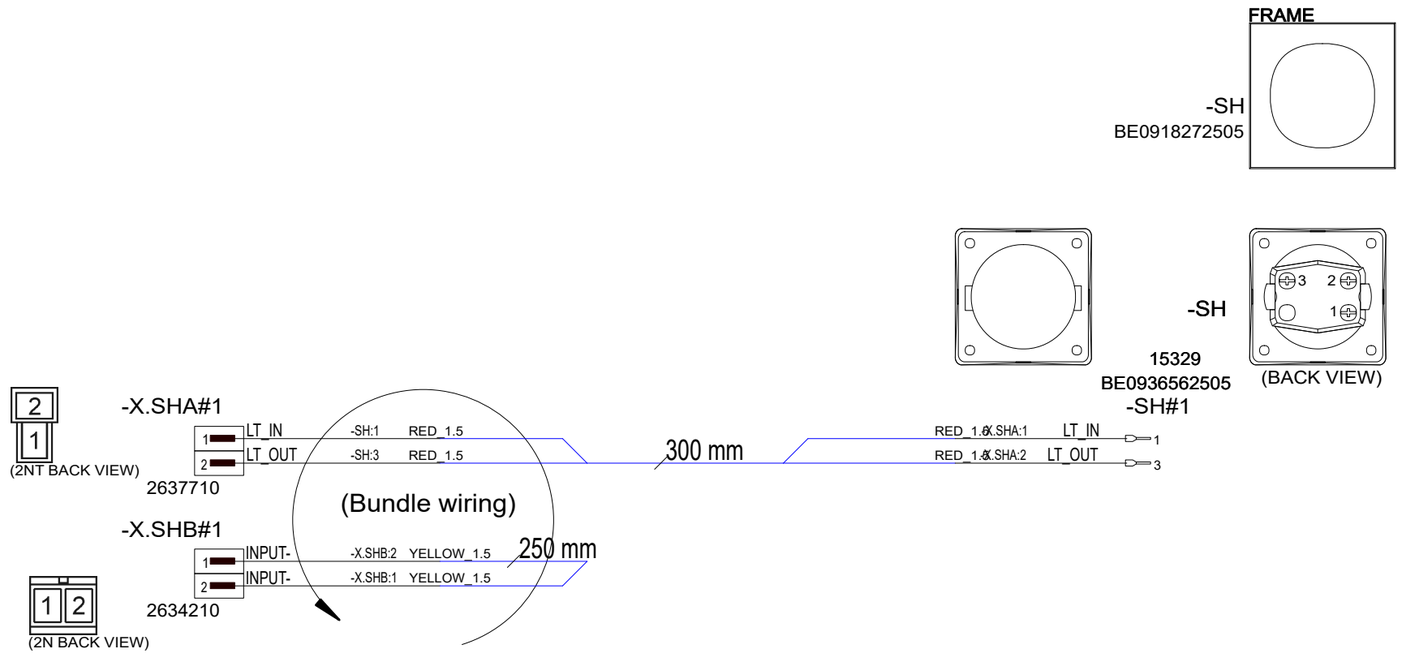

Customer: Only connect -X.SHB when product used in aft cabin. In multicabin leave unconnected.

Date of modification	Modified by	Description
9.2.2024	PF	B1: 2004980, 2004968 - no effect
26.4.2024	PF	C2: 2005089; Minus wire & B-connector added, wire color changed

Date	26.4.2023
Drawing by	PF
Sheet rev.	2
Project rev.	C

NAVIX

Copyright by

Axopar Boat	Sub-product code	38911 Product code	2004468 Project ID
28 MK3 Boat model	LIGHT SWITCH Title	HL Loc	37 / 106 Sheet

CONNECTS TO FOLLOWING

38692 AFT CABIN HARNESS 1 pcs

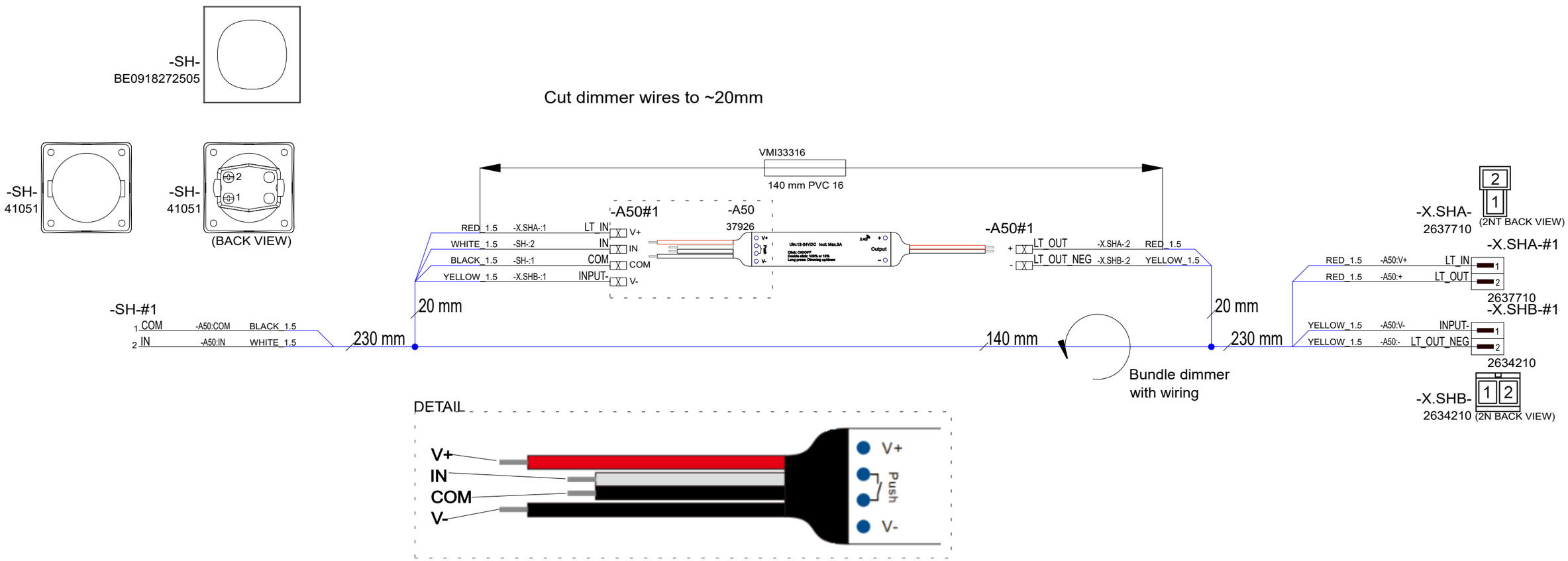

30.4.2024	PF	C1: 2005089; New product	Date	26.4.2024	NAVIX	Axopar		41390	2004468
			Drawing by	PF		Boat	Sub-product code	Product code	Project ID
			Sheet rev.	1		28 MK3	LIGHT SWITCH AFT CABIN LP	HL	38 / 106
Date of modification	Modified by	Description	Project rev.	C	Copyright by	Boat model	Title	Loc	Sheet

CONNECTS TO FOLLOWING

39924 DECK HARNESS 1 pcs

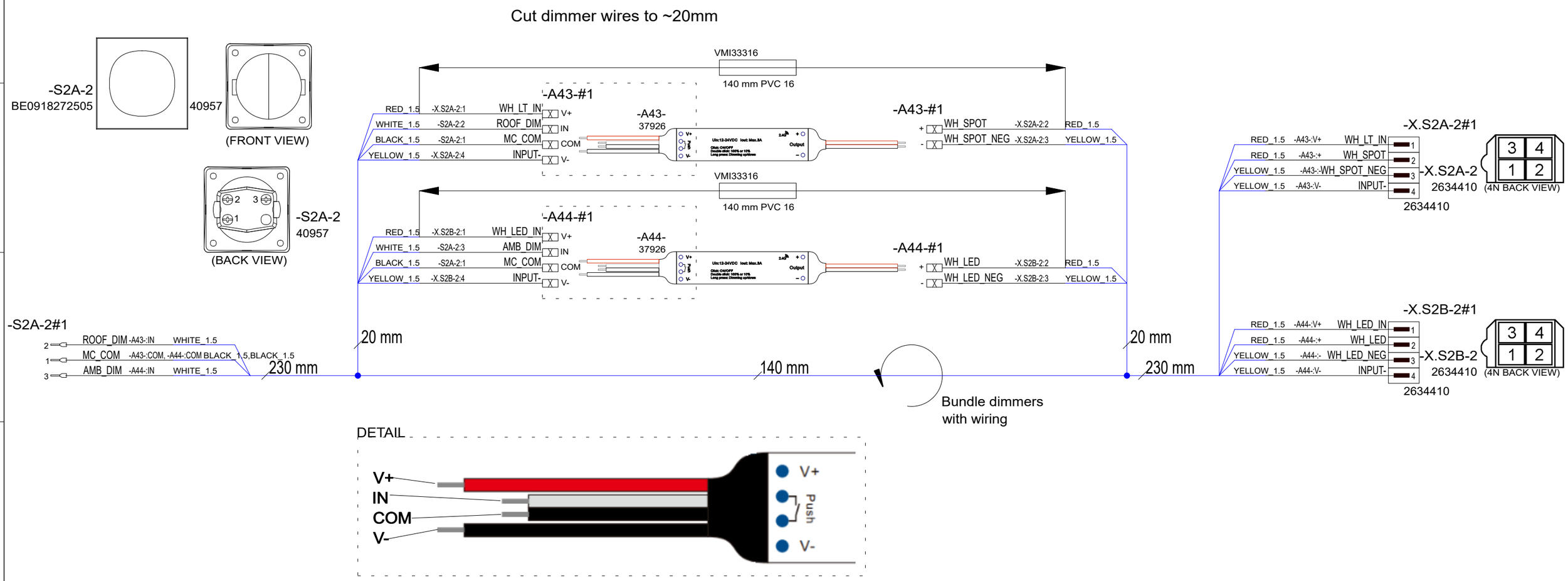

26.4.2024	PF	C1: 2005089; New product	Date	13.12.2023	NAVIX	Axopar		40494	2004468
			Drawing by	PF		Boat	Sub-product code	Product code	Project ID
			Sheet rev.	1		28 MK3	LIGHT SWITCH MAIN CABIN LP	HL	39 / 106
Date of modification	Modified by	Description	Project rev.	C	Copyright by	Boat model	Title	Loc	Sheet

CONNECTS TO FOLLOWING

39924 DECK HARNESS (1-2 pcs)

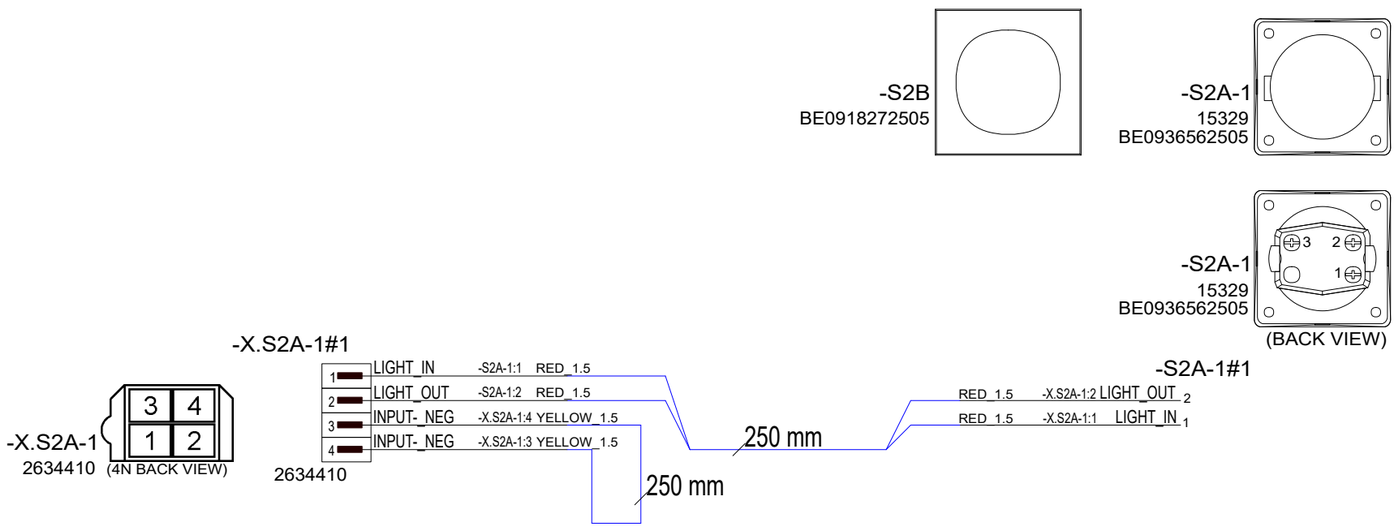

30.4.2024	PF	C1: 2005089; New product	Date	26.4.2024	NAVIX	Axopar		41391	2004468
			Drawing by	PF		Boat	Sub-product code	Product code	Project ID
			Sheet rev.	1		28 MK3	LIGHT SWITCH MAIN CABIN NON-LP	HL	40 / 106
Date of modification	Modified by	Description	Project rev.	C	Copyright by	Boat model	Title	Loc	Sheet

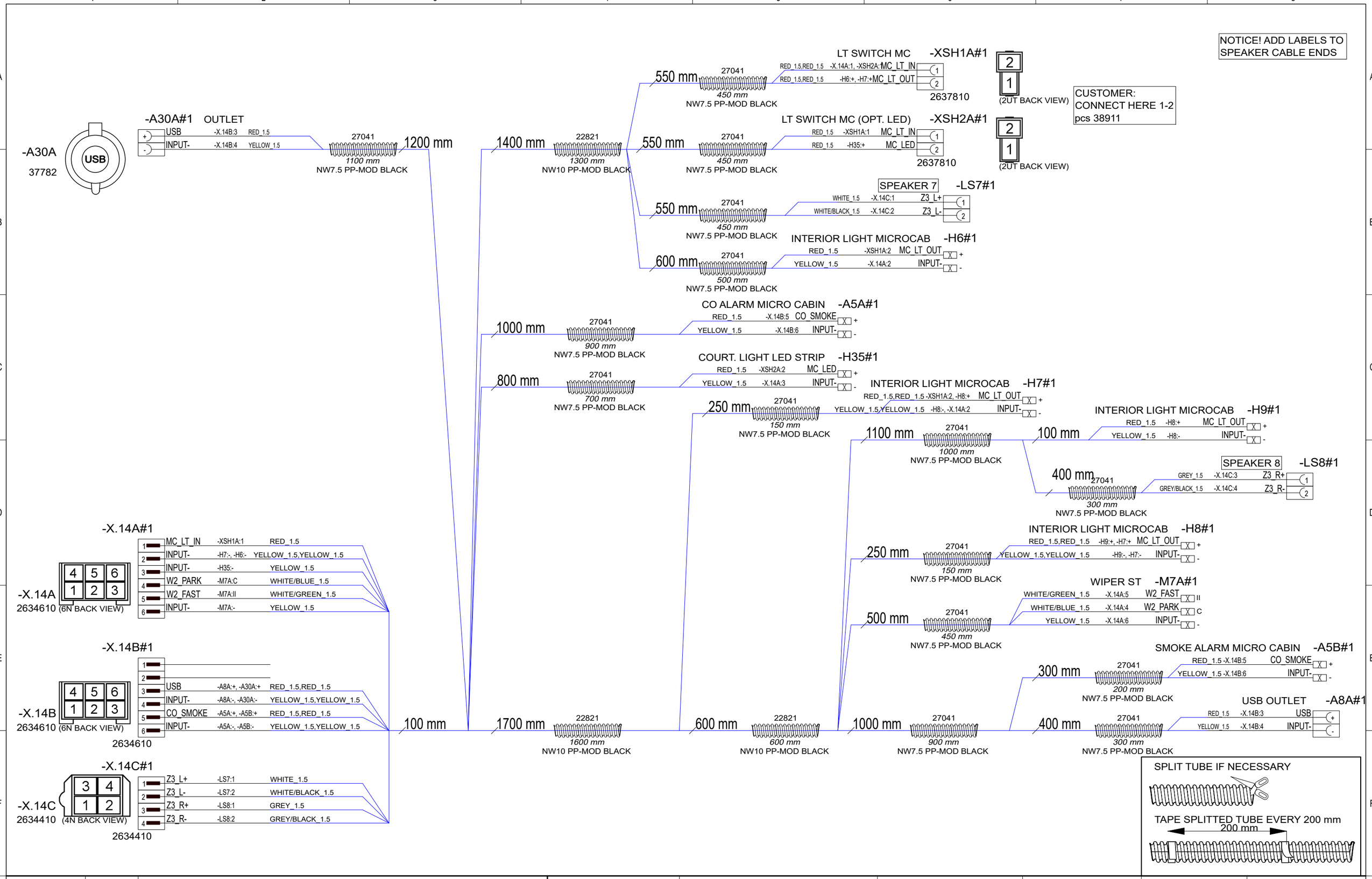

30.4.2024	PF	C3: 2005089; Speaker labels, removed deck lights, length&branch changes	Date	29.9.2023	NAVIX	Axopar		
9.8.2024	PF	C4: 2005089; X14 length 500->100	Drawing by	PF		Boat	Sub-product code	39923 Product code	2004468 Project ID
17.10.2024	PF	C5: 2005259; Lenght changes, A30A type changed	Sheet rev.	5		28 MK3	MICROCABIN HARNESS	HL
Date of modification	Modified by	Description	Project rev.	C	Copyright by	Boat model	Title	Loc	41/ 106 Sheet

DECK HARNESS - GENERAL LAYOUT

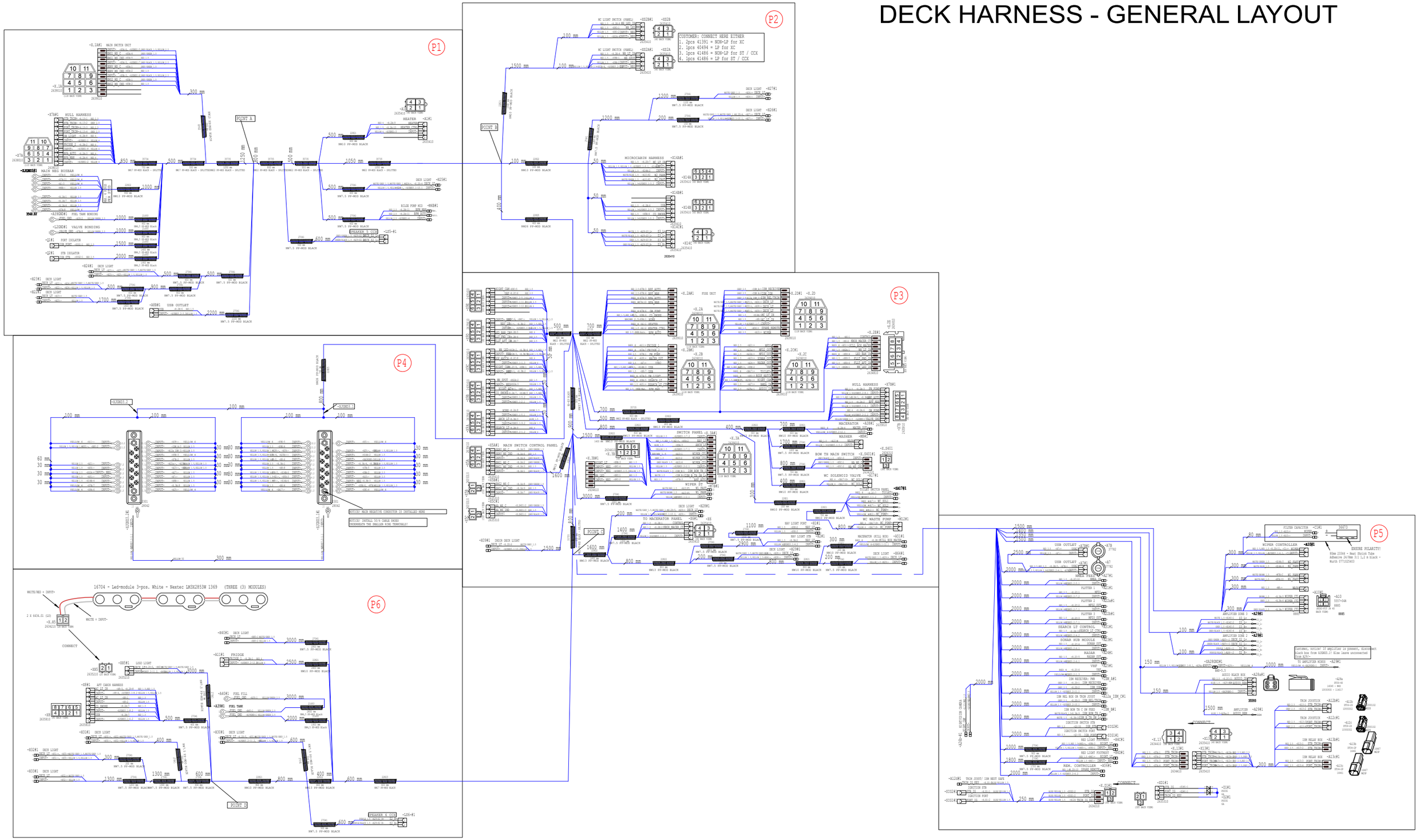

30.4.2024	PF	C4: 2005089; Light pack, branch and length changes	Date	24.4.2023	NAVIX	Axopar		39924	2004468
8.8.2024	PF	C5: 2005089; Night cam, length changes	Drawing by	PF		Boat	Sub-product code	Product code	Project ID
7.10.2024	PF	C6: 2005259; A29 Z2, WES, A29/-, C1 added, A7&A7B ->usb	Sheet rev.	6		28 MK3	DECK HARNESS	HL	42 / 106
Date of modification	Modified by	Description	Project rev.	C	Copyright by	Boat model	Title	Loc	Sheet

NOTE! BOXED TEXTS : MAKE A LABEL AND ATTACH TO SHOWN LOCATION

P1

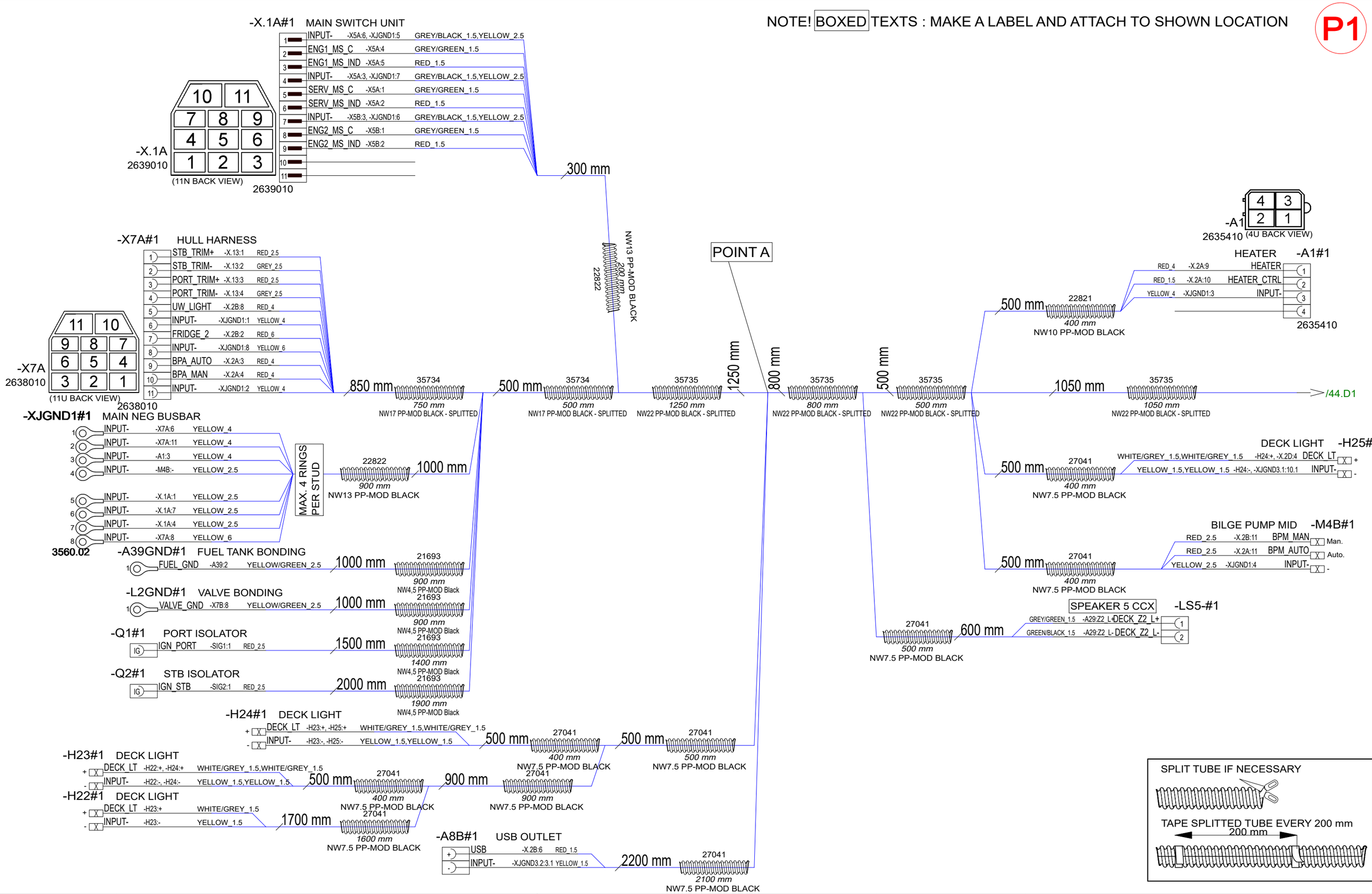

30.4.2024	PF	C4: 2005089; Light pack, branch and length changes	Date	24.4.2023	NAVIX	Axopar		39924 / 2004468
8.8.2024	PF	C5: 2005089; Night cam, length changes	Drawing by	PF		Boat	Sub-product code / Product code	Project ID
7.10.2024	PF	C6: 2005259; A29 Z2, WES, A29/-, C1 added, A7&A7B ->usb	Sheet rev.	6		28 MK3	DECK HARNESS	HL
Date of modification	Modified by	Description	Project rev.	C	Copyright by	Boat model	Title	Loc / Sheet 43 / 106

P2

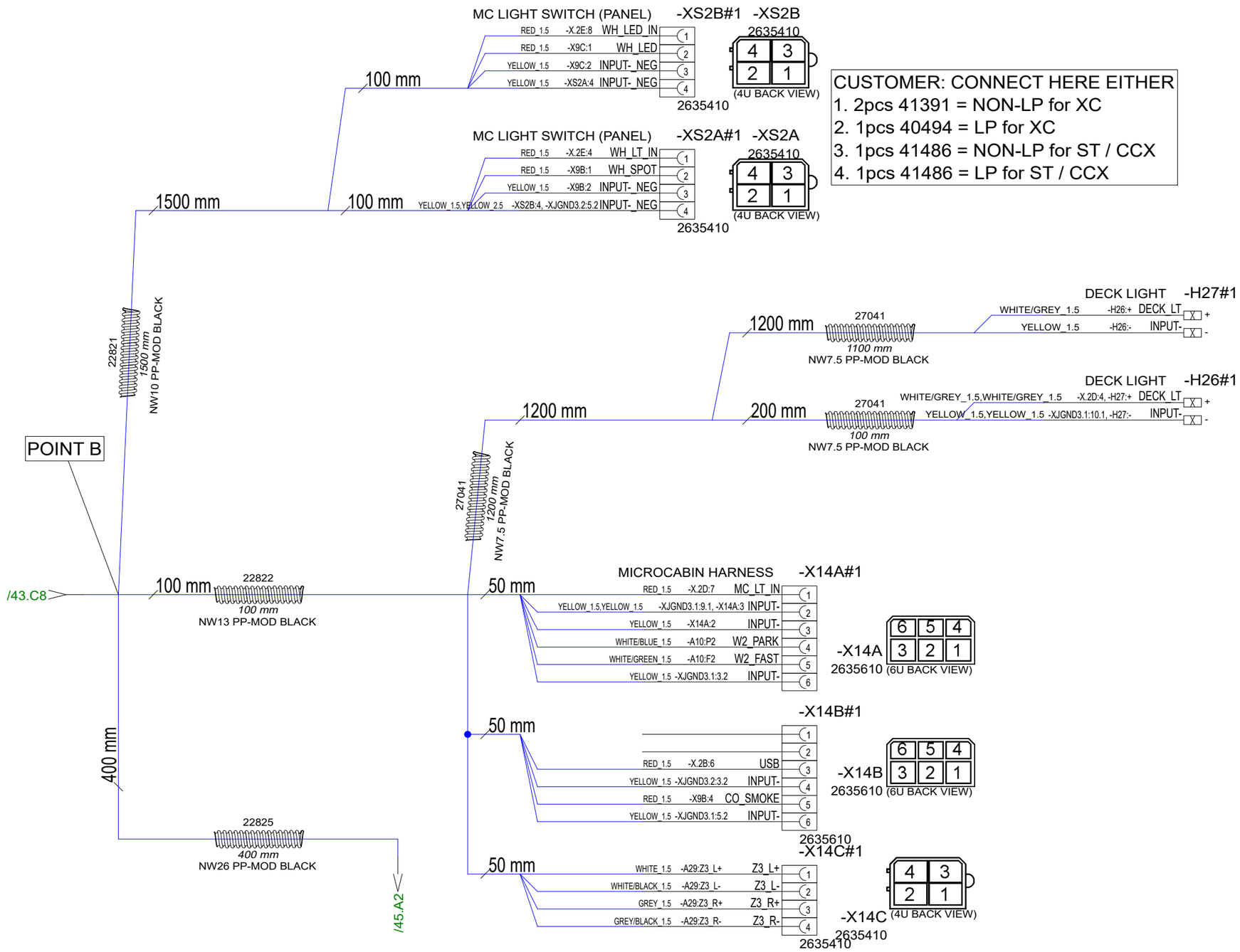

30.4.2024	PF	C4: 2005089; Light pack, branch and length changes	Date	24.4.2023	NAVIX	Axopar		39924	2004468
8.8.2024	PF	C5: 2005089; Night cam, length changes	Drawing by	PF		Boat	Sub-product code	Product code	Project ID
7.10.2024	PF	C6: 2005259; A29 Z2, WES, A29/-, C1 added, A7&A7B ->usb	Sheet rev.	6		28 MK3	DECK HARNESS	HL	44 / 106
Date of modification	Modified by	Description	Project rev.	C	Copyright by	Boat model	Title	Loc	Sheet

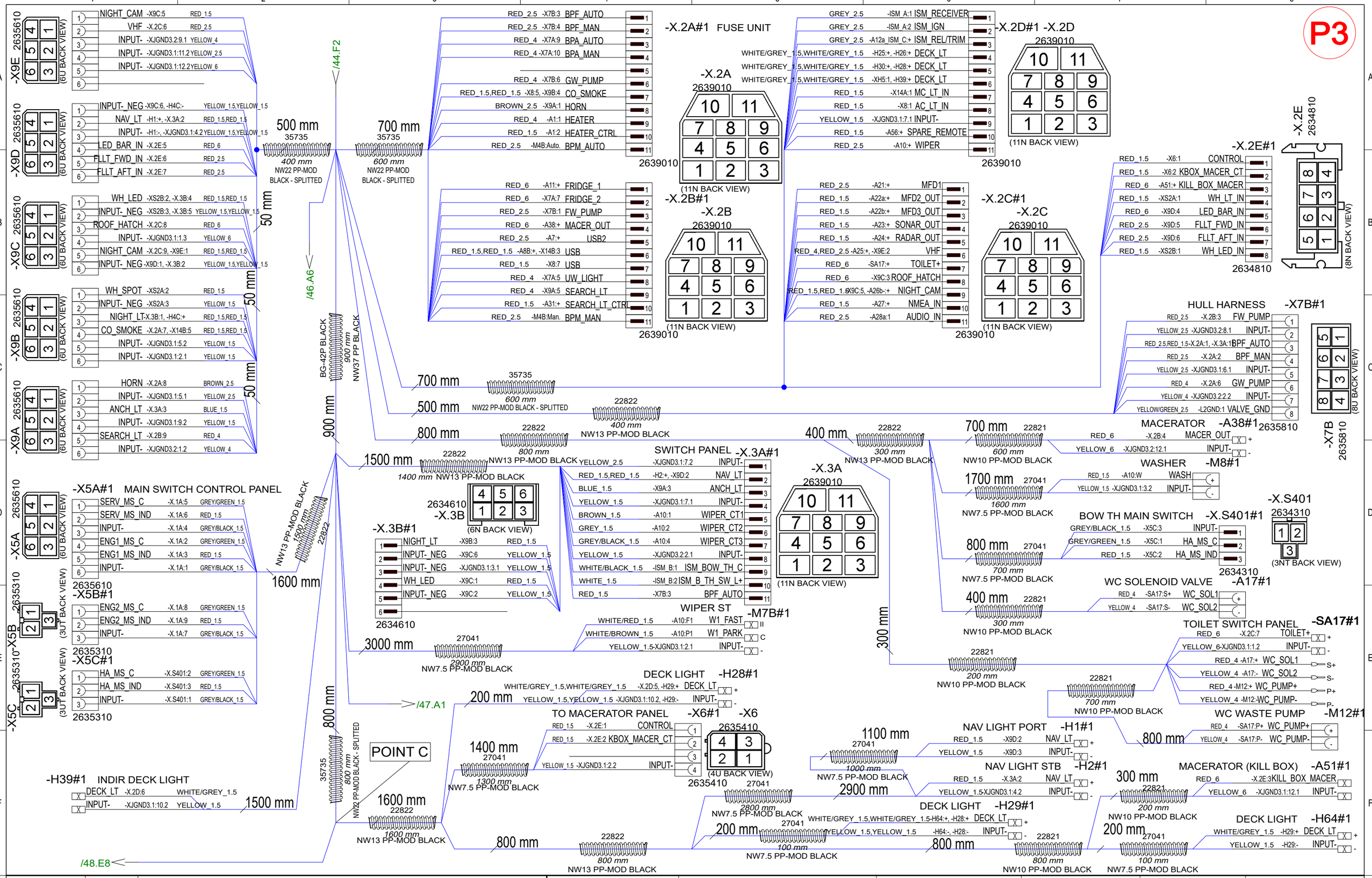

30.4.2024	PF	C4: 2005089; Light pack, branch and length changes	Date 24.4.2023	NAVIX	Axopar		39924 / 2004468
8.8.2024	PF	C5: 2005089; Night cam, length changes	Drawing by PF		Boat	Sub-product code	Product code / Project ID
7.10.2024	PF	C6: 2005259; A29 Z2, WES, A29/-, C1 added, A7&A7B ->usb	Sheet rev. 6		28 MK3	DECK HARNESS	HL
Date of modification	Modified by	Description	Project rev. C	Copyright by	Boat model	Title	Loc / 45 / 106 Sheet

P4

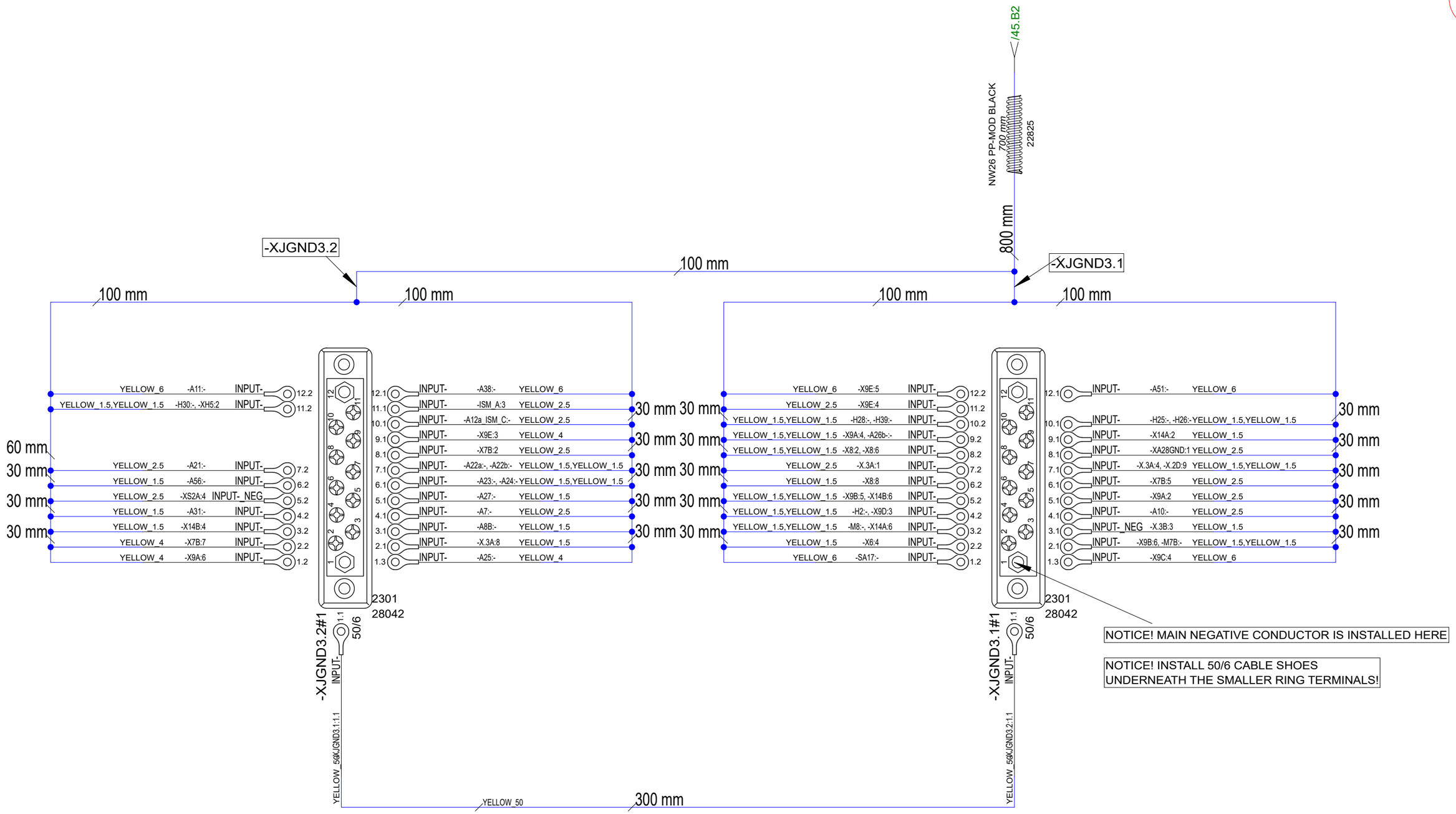

30.4.2024	PF	C4: 2005089; Light pack, branch and length changes	Date	24.4.2023	NAVIX	Axopar		39924	2004468
8.8.2024	PF	C5: 2005089; Night cam, length changes	Drawing by	PF		Boat	Sub-product code	Product code	Project ID
7.10.2024	PF	C6: 2005259; A29 Z2, WES, A29/-, C1 added, A7&A7B ->usb	Sheet rev.	6		28 MK3	DECK HARNESS	HL	46 / 106
Date of modification	Modified by	Description	Project rev.	C	Copyright by	Boat model	Title	Loc	Sheet

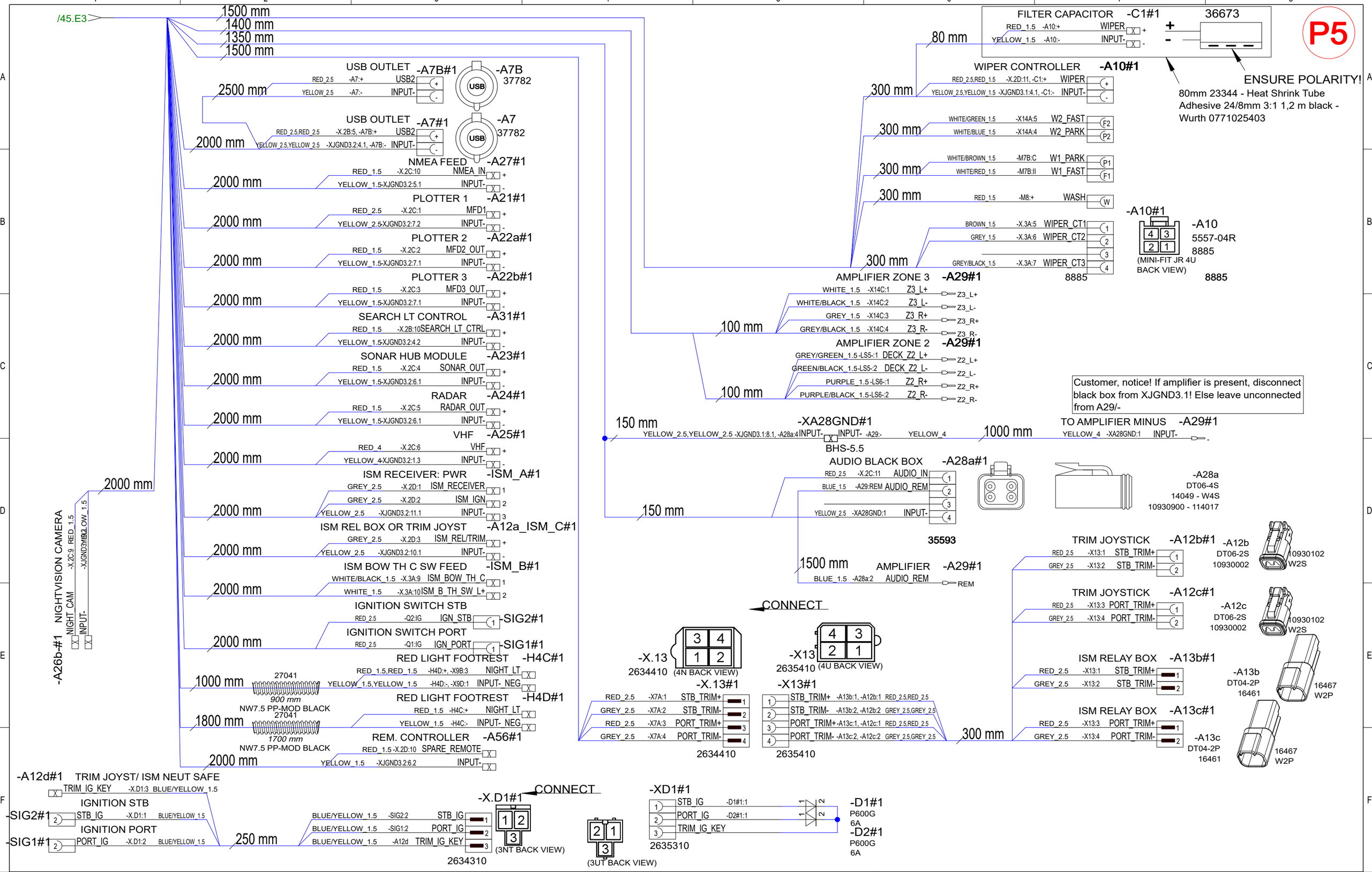

30.4.2024	PF	C4: 2005089; Light pack, branch and length changes	Date 24.5.2024	NAVIX	Axopar	39924	2004468
8.8.2024	PF	C5: 2005089; Night cam, length changes	Drawing by PF		Boat	Sub-product code / Product code	Project ID
7.10.2024	PF	C6: 2005259; A29 Z2, WES, A29/-, C1 added, A7&A7B ->usb	Sheet rev. 6		28 MK3	DECK HARNESS	HL
Date of modification	Modified by	Description	Project rev. C	Copyright by	Boat model	Title	Loc / 47 / 106 Sheet

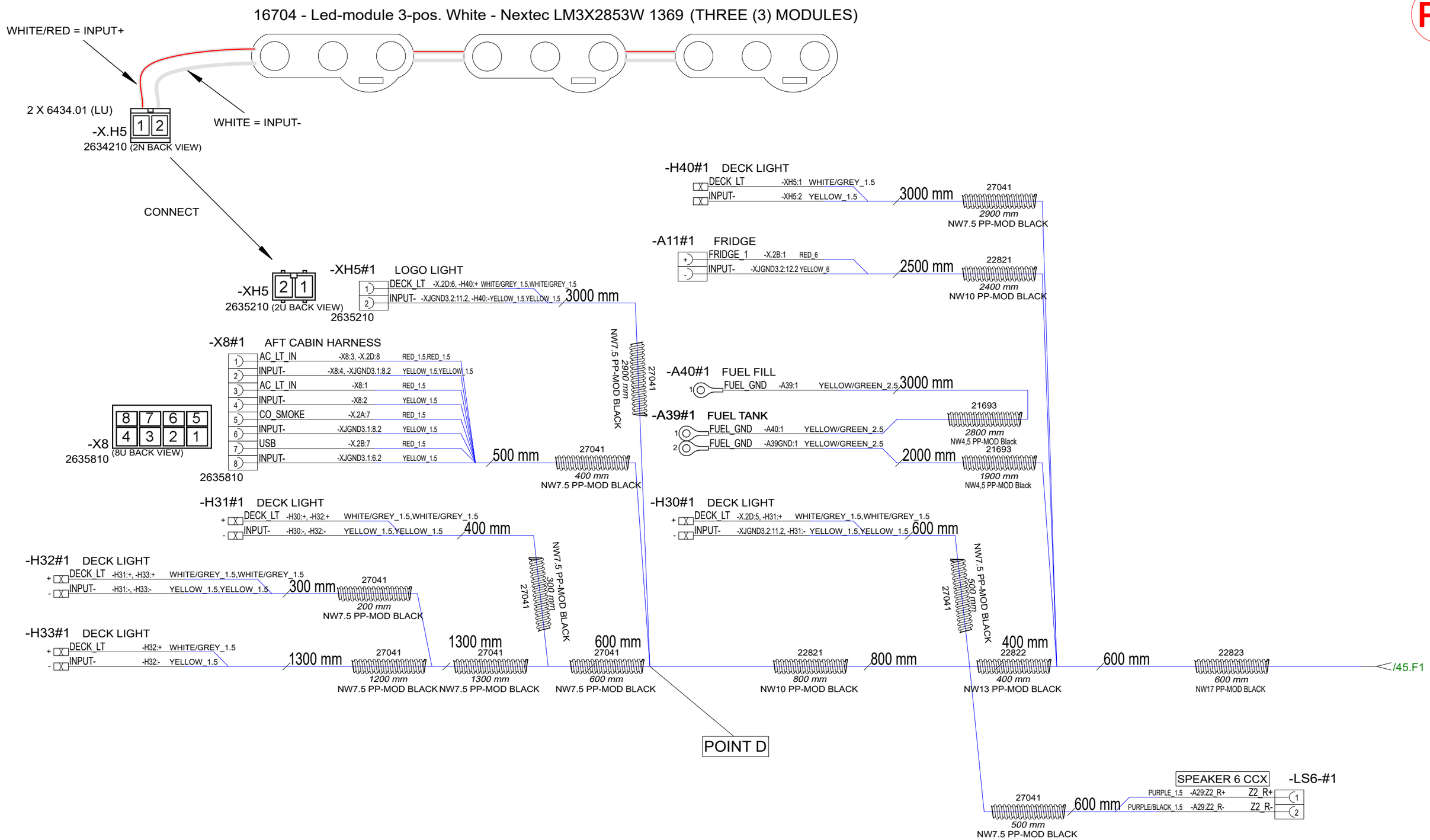

30.4.2024	PF	C4: 2005089; Light pack, branch and length changes	Date	24.4.2023	NAVIX	Axopar		39924	2004468
8.8.2024	PF	C5: 2005089; Night cam, length changes	Drawing by	PF		Boat	Sub-product code	Product code	Project ID
7.10.2024	PF	C6: 2005259; A29 Z2, WES, A29/-, C1 added, A7&A7B ->usb	Sheet rev.	6		28 MK3	DECK HARNESS	HL	48 / 106
Date of modification	Modified by	Description	Project rev.	C	Copyright by	Boat model	Title	Loc	Sheet

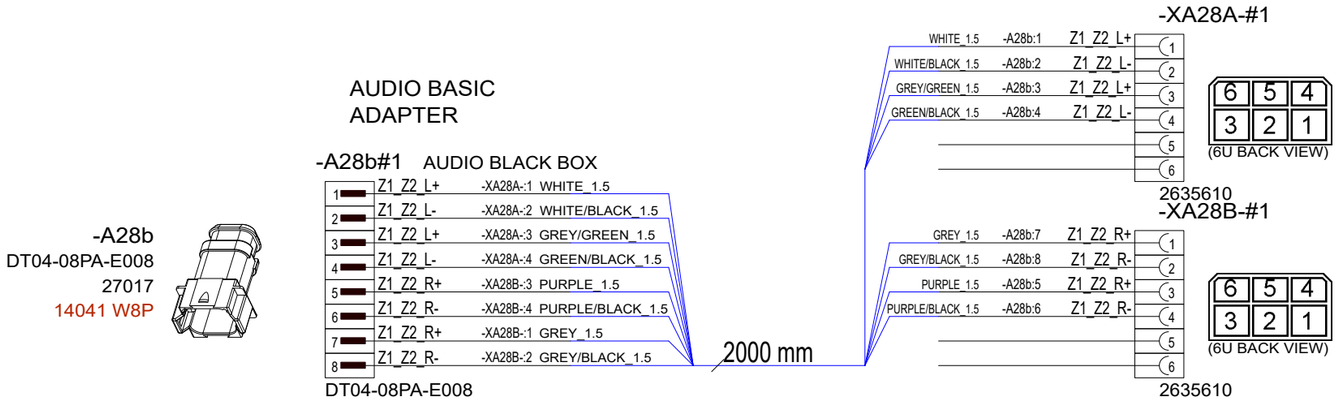

29.5.2024	PF	C1: 2005089; New product	Date	29.5.2024	NAVIX	Axopar		41638	2004468
			Drawing by	PF		Boat	Sub-product code	Product code	Project ID
			Sheet rev.	1		28 MK3	AUDIO BASIC ADAPTER	HL	49 / 106
Date of modification	Modified by	Description	Project rev.	C	Copyright by	Boat model	Title	Loc	Sheet

Customer note: This harness is only installed when 42474 IS installed AND 41387 IS NOT

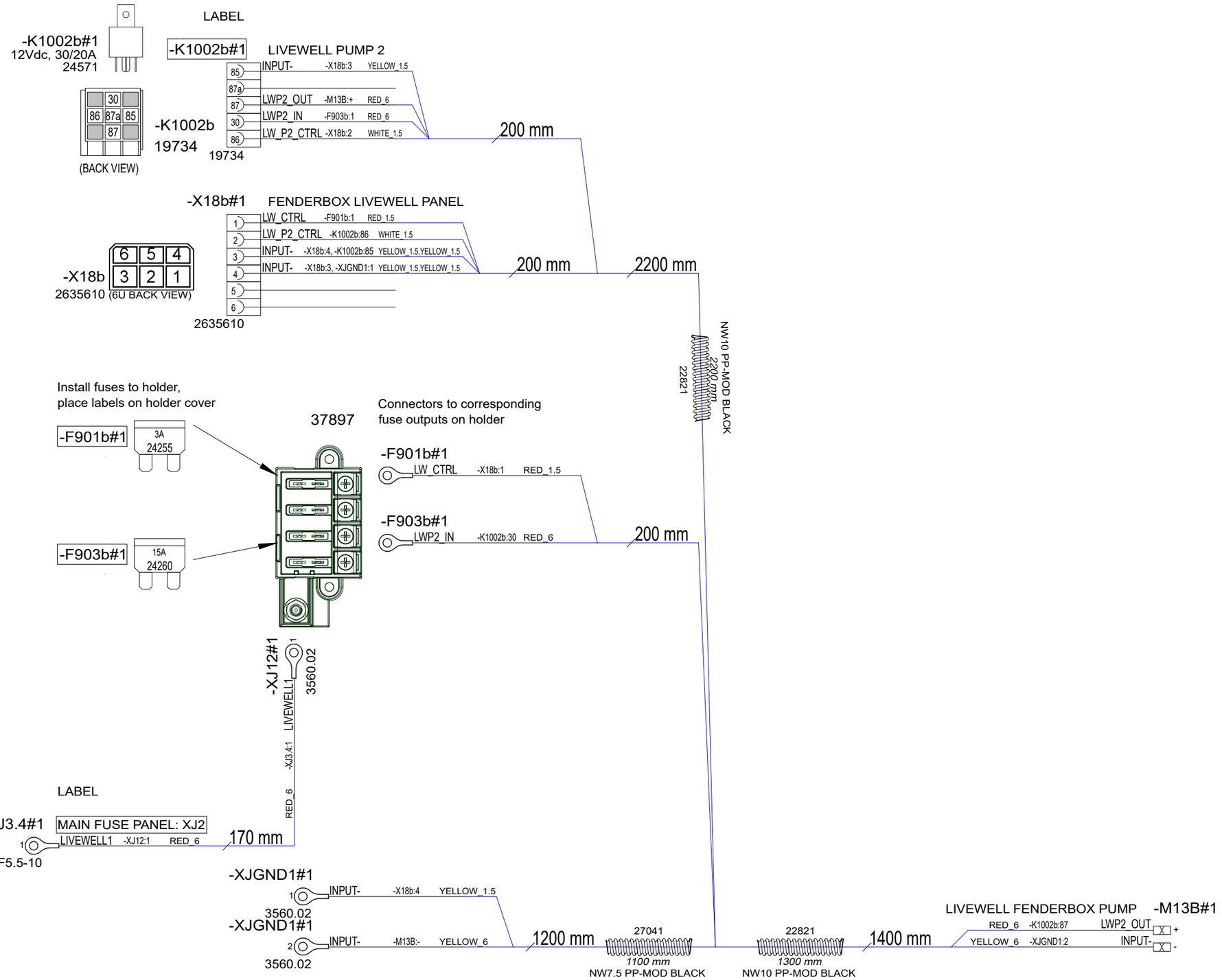

14.10.2024	PF	C1: 2005259; New drawing	Date	14.10.2024	NAVIX	Axopar		42475	2004468
			Drawing by	PF		Boat	Sub-product code	Product code	Project ID
			Sheet rev.	1		28 MK3	CCX LIVEWELL HARNESS FENDERBOX	HL	50 / 106
Date of modification	Modified by	Description	Project rev.	C	Copyright by	Boat model	Title	Loc	Sheet

NOTICE! CABLES WITH STICKER

FOR EXAMPLE

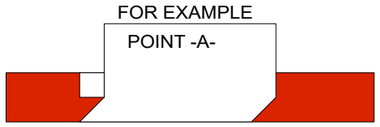

NOTICE!
BATTERY CABLES NEED MARKINGS
SHOWN IN EXAMPLE BELOW. PRINTED EVERY 120mm.

EXEMPTION:
ALL BLACK WIRES
THIS MARKING IS NOT NEEDED.

EXAMPLE: RED 50mm2 WIRE MARKINGS.
MARKING SHOWN ABOVE ONLY TO CABLES LISTED BELOW.

LOOK FOR EQUIVALENT AWG SIZE FOR mm2
AND ADD THIS TO CABLE MARKINGS.
FOR EXAMPLE:
CABLE SIZE IS 70mm2 --> MARKING AWG2/0.

EQUIVALENCY:

mm2		AWG
50 mm2	=	AWG0
70 mm2	=	AWG2/0
95 mm2	=	AWG3/0
120 mm2	=	250 kcmil

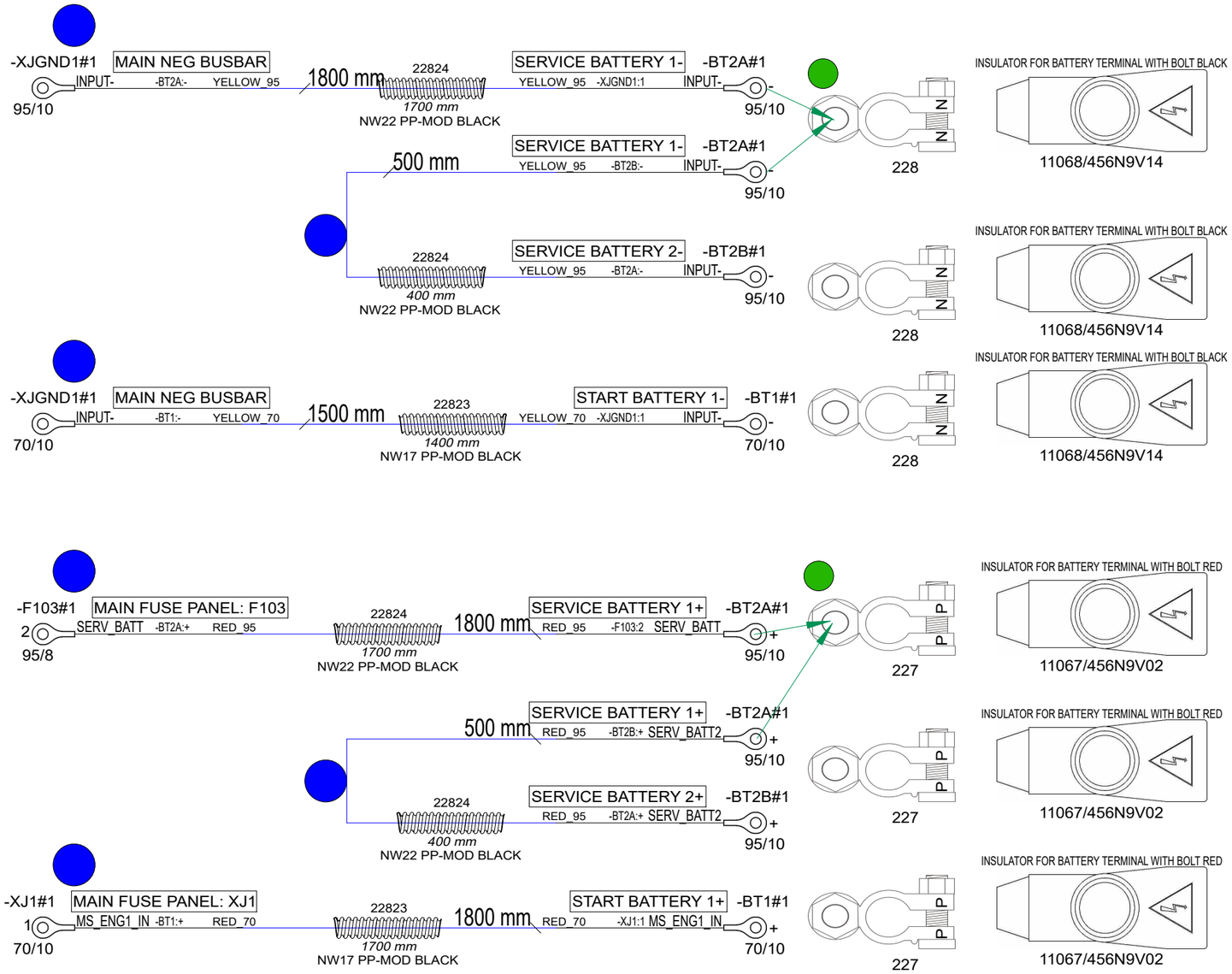

1. An opening about two centimeters wide is cut in the back wall of the insulator.
2. The insulator is installed only on the upper cable and is moved into place.
3. The position of the insulator is fixed above the beginning of the cable lugs with a cable tie around both cables.

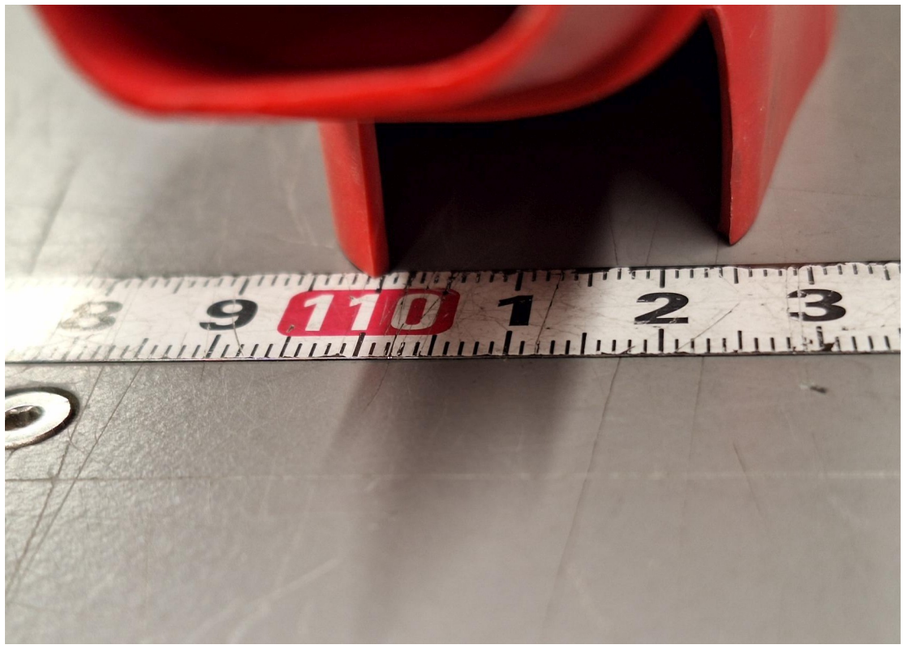

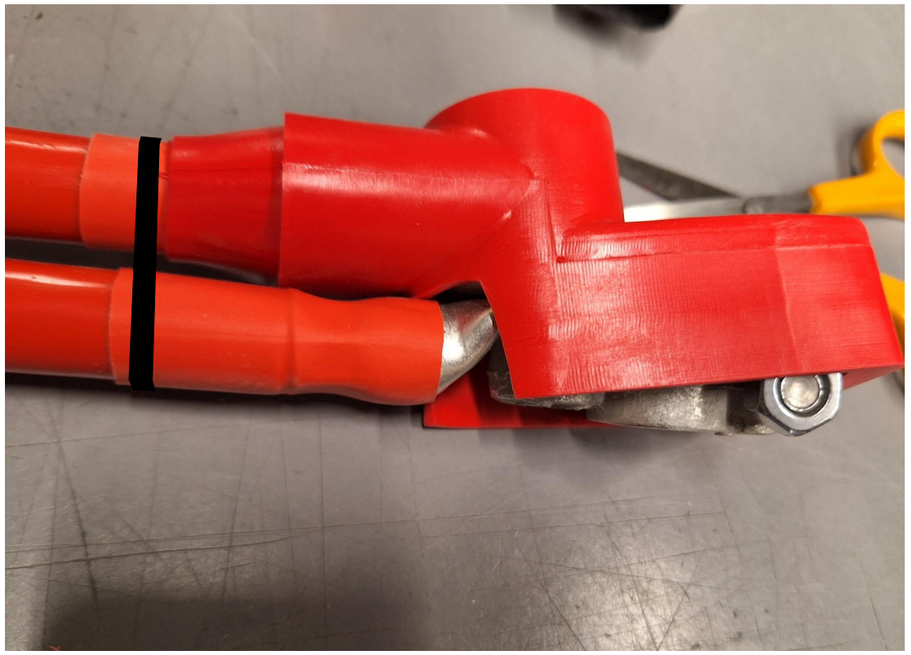

28.9.2023	PF	2004800; labels	Date 20.3.2023	NAVIX	Axopar		38677 / 2004468
26.2.2024	PF	B2: 2004979; port alt cable added, start minus +800mm	Drawing by PF		Boat	Sub-product code	Product code / Project ID
14.5.2024	PF	C3: 2005089; Added battery terminals, Fuse unit supply cable lengths	Sheet rev. 3		28 MK3	BATTERY CABLES	HL
Date of modification	Modified by	Description	Project rev. C	Copyright by	Boat model	Title	Loc / 51/ 106 Sheet

NOTICE! CABLES WITH STICKER

FOR EXAMPLE

POINT -A-

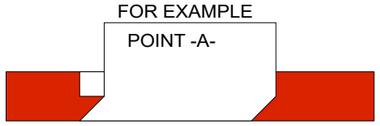

NOTICE!
BATTERY CABLES NEED MARKINGS
SHOWN IN EXAMPLE BELOW. PRINTED EVERY 120mm.

EXEMPTION:
ALL BLACK WIRES
THIS MARKING IS NOT NEEDED.

MARKING

RK90/115 750Vac/ 1000Vdc AWG0 GR90/115 C

CABLE

EXAMPLE: RED 50mm2 WIRE MARKINGS.
MARKING SHOWN ABOVE ONLY TO CABLES LISTED BELOW.

LOOK FOR EQUIVALENT AWG SIZE FOR mm2
AND ADD THIS TO CABLE MARKINGS.
FOR EXAMPLE:
CABLE SIZE IS 70mm2 --> MARKING AWG2/0.

EQUIVALENCY:

mm2		AWG
50 mm2	=	AWG0
70 mm2	=	AWG2/0
95 mm2	=	AWG3/0
120 mm2	=	250 kcmil

NOTICE!
BATTERY CABLES NEED MARKINGS
SHOWN IN EXAMPLE BELOW. PRINTED EVERY 120mm.

EXEMPTION:
ALL BLACK WIRES
THIS MARKING IS NOT NEEDED.

MARKING

R2 ISO 6722 100V AWG6 +100 C

CABLE

EXAMPLE: RED 16mm2 WIRE MARKINGS.
MARKING SHOWN ABOVE ONLY TO CABLES LISTED BELOW.

LOOK FOR EQUIVALENT AWG SIZE FOR mm2
AND ADD THIS TO CABLE MARKINGS.
FOR EXAMPLE:
CABLE SIZE IS 25mm2 --> MARKING AWG3.

EQUIVALENCY:

mm2		AWG
10 mm2	=	AWG8
16 mm2	=	AWG6
25 mm2	=	AWG3
35 mm2	=	AWG2

LABEL:
-Q1

INCLUDED:
38826

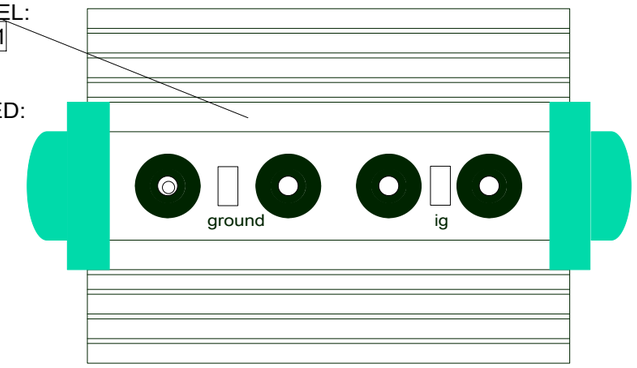

-XJGND1#1 MAIN NEG BUSBAR INPUT- -XJM1:- YELLOW_70 3000 mm ENGINE 1 JUNCT BOX XJM1 -XJM1#1 YELLOW_70 -XJGND1:1 INPUT- -
70/10 70/8

-XJM1#1 ENGINE 1 JUNCT BOX XJM1 MS_ENG1_OUT -F114:1 RED_70 2800 mm MAIN FUSE PANEL: F114 -F114#1 RED_70 -XJM1:+ MS_ENG1_OUT 1
70/8 70/10

INCLUDED: V2500

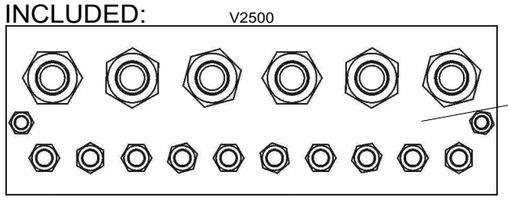

LABEL:
-XJGND1

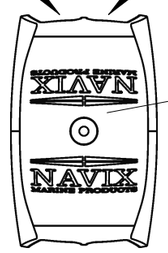

LABEL:
-XJM1#1

V4100

-G1#1 ENG 1 GENERATOR: OUT ALT_IN_PORT -Q1:IN RED_50 5000 mm PORT ISOLATOR: IN -Q1#1 RED_50 -G1:OUT ALT_IN_PORT IN
OUT 50/8 50/8

-Q1#1 PORT ISOLATOR: 2-OUT ALT1_PORT -F111:2 RED_35 1300 mm MAIN FUSE PANEL: F111 -F111#1 RED_35 -Q1:2-OUT ALT1_PORT 2
2-OUT 35/8 35/8

-Q1#1 PORT ISOLATOR: 3-OUT ALT2_PORT -F102:2 RED_35 1300 mm MAIN FUSE PANEL: F102 -F102#1 RED_35 -Q1:3-OUT ALT2_PORT 2
3-OUT 35/8 35/8

-F101#1 MAIN FUSE PANEL: F101 DIRECT+ -XJ5:1 RED_16 5000 mm FUSE UNIT: XJ5 -XJ5#1 RED_16 -F101:2 DIRECT+ 1
2 16/8 16/10

-F106#1 MAIN FUSE PANEL: F106 INPUT+ -XJ6:1 RED_50 5000 mm FUSE UNIT: XJ6 -XJ6#1 RED_50 -F106:2 INPUT+ 1
2 50/8 50/6

-XJGND1#1 MAIN NEG BUSBAR INPUT- -Q1:GND YELLOW_2.5 1000 mm PORT ISOLATOR: GND -Q1#1 YELLOW_2.5 -XJGND1:1 INPUT- GND
3560.02 RSB 7901

-XJGND1#1 MAIN NEG BUSBAR INPUT- -XJGND3.1:1 YELLOW_50 5000 mm CONSOLE NEG BUSBAR -XJGND3.1#1 YELLOW_50 -XJGND1:1 INPUT- 1
50/10 50/6

28.9.2023	PF	2004800; labels	Date	29.8.2024	NAVIX	Axopar		38677	2004468
26.2.2024	PF	B2: 2004979; port alt cable added, start minus +800mm	Drawing by	PF		Boat	Sub-product code	Product code	Project ID
14.5.2024	PF	C3: 2005089; Added battery terminals, Fuse unit supply cable lengths	Sheet rev.	3		28 MK3	BATTERY CABLES	HL	52 / 106
Date of modification	Modified by	Description	Project rev.	C	Copyright by	Boat model	Title	Loc	Sheet

NOTICE! CABLES WITH STICKER

FOR EXAMPLE

POINT -A-

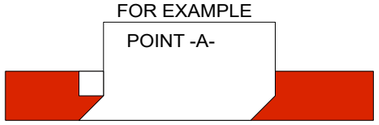

NOTICE!
BATTERY CABLES NEED MARKINGS
SHOWN IN EXAMPLE BELOW. PRINTED EVERY 120mm.

EXEMPTION:
ALL BLACK WIRES
THIS MARKING IS NOT NEEDED.

EXAMPLE: RED 50mm2 WIRE MARKINGS.
MARKING SHOWN ABOVE ONLY TO CABLES LISTED BELOW.

LOOK FOR EQUIVALENT AWG SIZE FOR mm2
AND ADD THIS TO CABLE MARKINGS.
FOR EXAMPLE:
CABLE SIZE IS 70mm2 --> MARKING AWG2/0.

EQUIVALENCY:

mm2		AWG
50 mm2	=	AWG0
70 mm2	=	AWG2/0
95 mm2	=	AWG3/0
120 mm2	=	250 kcmil

1. An opening about two centimeters wide is cut in the back wall of the insulator.
2. The insulator is installed only on the upper cable and is moved into place.
3. The position of the insulator is fixed above the beginning of the cable lugs with a cable tie around both cables.

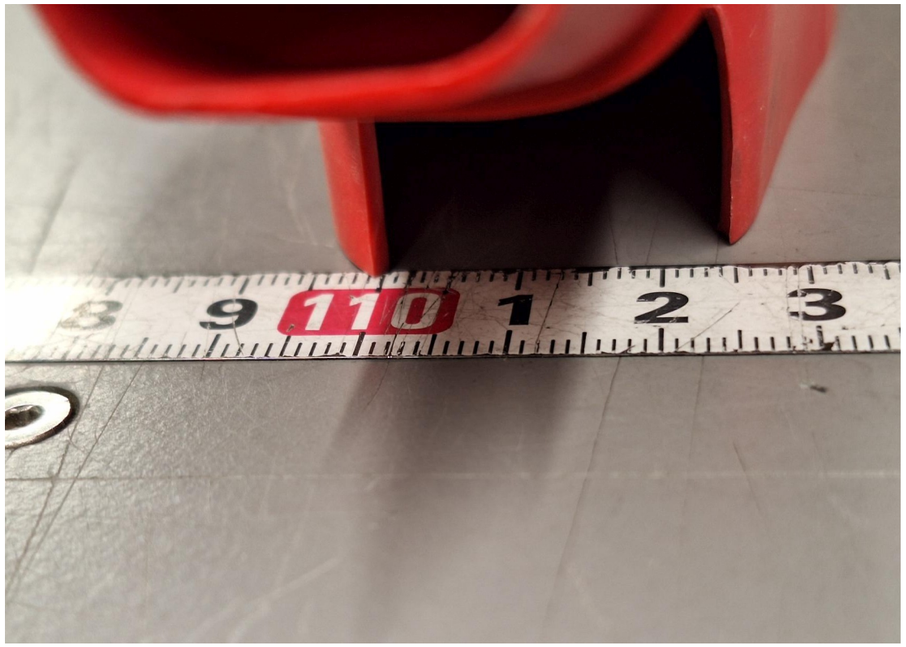

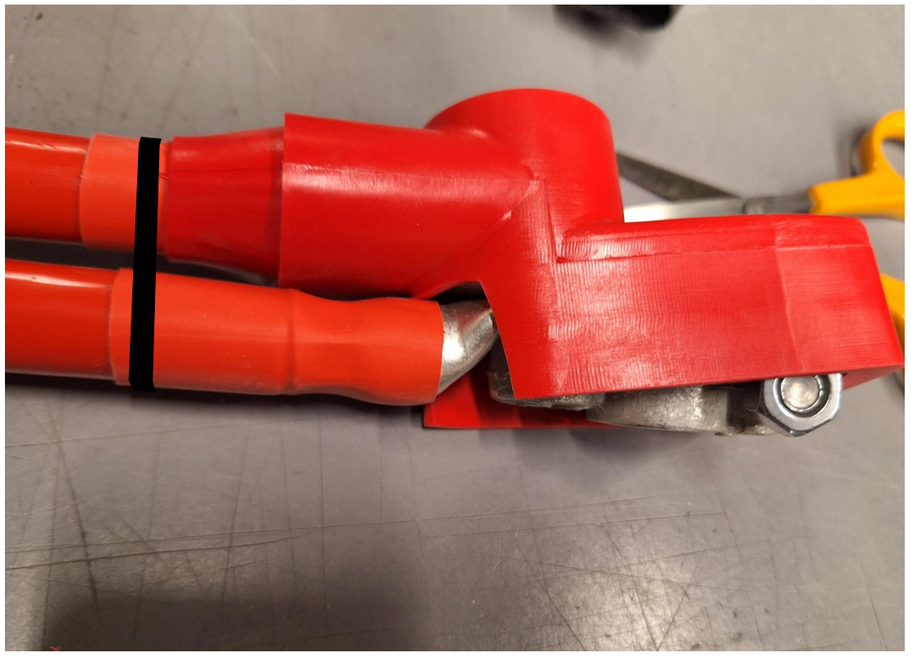

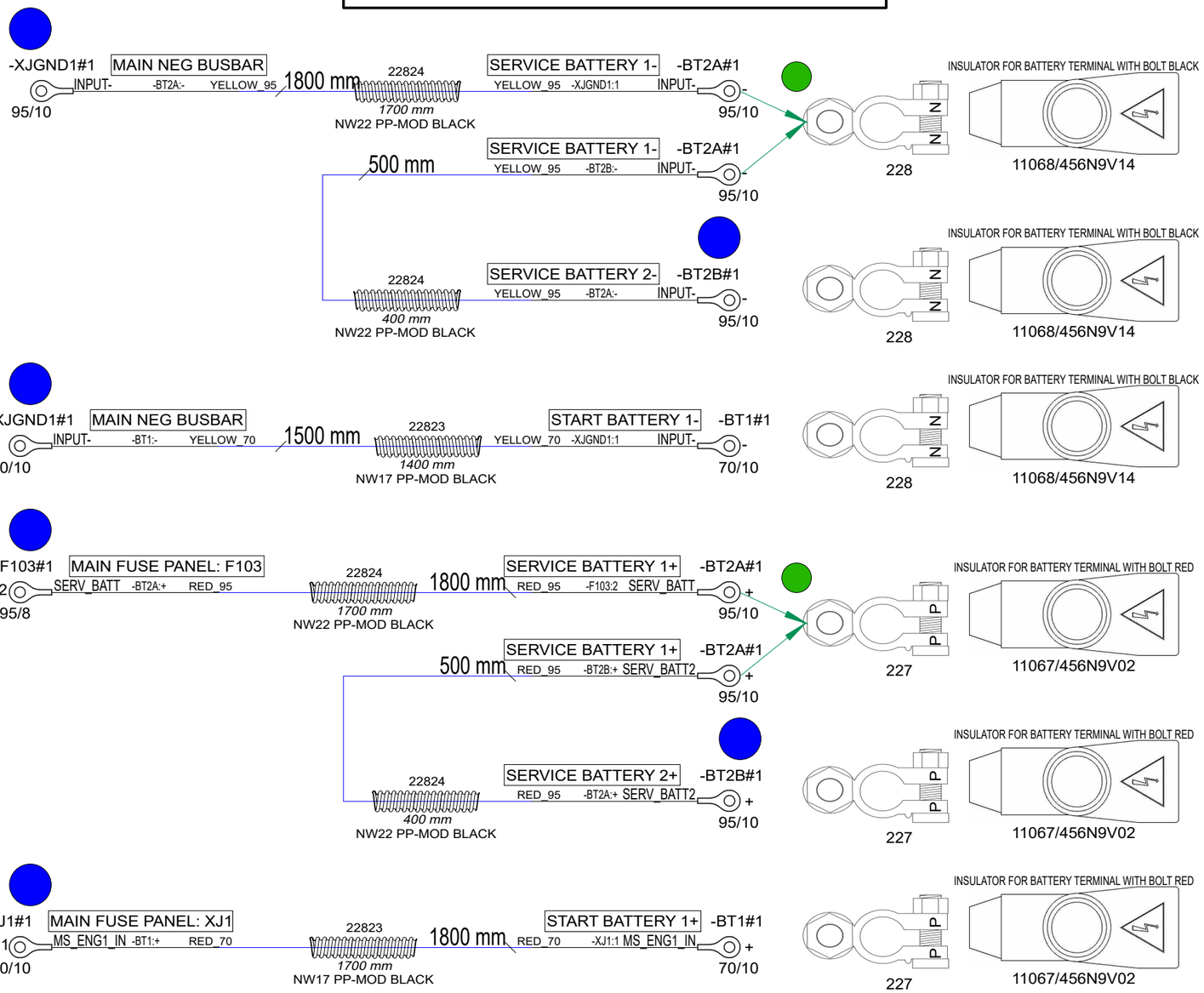

9.8.2024	PF	C4: 2005089; G1-Q1: +300mm	Date	28.9.2023	Axopar		39911 / 2004468
26.2.2024	PF	B2: 2004979; alt cable length +1m, start minus +800mm	Drawing by	PF	Boat	Sub-product code	Product code / Project ID
14.5.2024	PF	C3: 2005089; Added battery terminals, Fuse unit supply cable lengths	Sheet rev.	4	28 MK3	BATTERY CABLES V10	HL
Date of modification	Modified by	Description	Project rev.	C	Boat model	Title	Loc / 53 / 106 Sheet

NAVIX

Copyright by

NOTICE! CABLES WITH STICKER

FOR EXAMPLE

POINT -A-

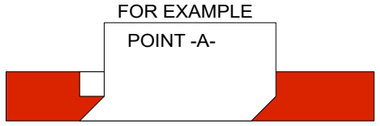

NOTICE!
BATTERY CABLES NEED MARKINGS
SHOWN IN EXAMPLE BELOW. PRINTED EVERY 120mm.

EXEMPTION:
ALL BLACK WIRES
THIS MARKING IS NOT NEEDED.

MARKING

RK90/115 750Vac/ 1000Vdc AWG0 GR90/115 C

CABLE

EXAMPLE: RED 50mm2 WIRE MARKINGS.
MARKING SHOWN ABOVE ONLY TO CABLES LISTED BELOW.

LOOK FOR EQUIVALENT AWG SIZE FOR mm2
AND ADD THIS TO CABLE MARKINGS.
FOR EXAMPLE:
CABLE SIZE IS 70mm2 --> MARKING AWG2/0.

EQUIVALENCY:

mm2		AWG
50 mm2	=	AWG0
70 mm2	=	AWG2/0
95 mm2	=	AWG3/0
120 mm2	=	250 kcmil

NOTICE!
BATTERY CABLES NEED MARKINGS
SHOWN IN EXAMPLE BELOW. PRINTED EVERY 120mm.

EXEMPTION:
ALL BLACK WIRES
THIS MARKING IS NOT NEEDED.

MARKING

R2 ISO 6722 100V AWG6 +100 C

CABLE

EXAMPLE: RED 16mm2 WIRE MARKINGS.
MARKING SHOWN ABOVE ONLY TO CABLES LISTED BELOW.

LOOK FOR EQUIVALENT AWG SIZE FOR mm2
AND ADD THIS TO CABLE MARKINGS.
FOR EXAMPLE:
CABLE SIZE IS 25mm2 --> MARKING AWG3.

EQUIVALENCY:

mm2		AWG
10 mm2	=	AWG8
16 mm2	=	AWG6
25 mm2	=	AWG3
35 mm2	=	AWG2

LABEL:
-Q1

INCLUDED:
38826

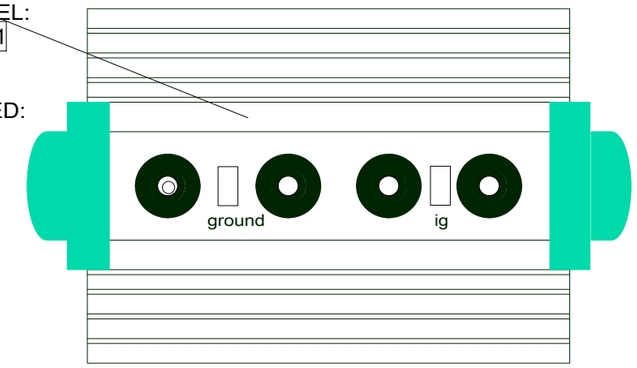

-XJGND1#1 MAIN NEG BUSBAR INPUT- -XJM1:- YELLOW_70 3000 mm ENGINE 1 JUNCT BOX XJM1 -XJM1#1 YELLOW_70 -XJGND1:1 INPUT- -
70/10 70/8

-XJM1#1 ENGINE 1 JUNCT BOX XJM1 2800 mm MAIN FUSE PANEL: F114 -F114#1
+ MS_ENG1_OUT -F114:1 RED_70 RED_70 -XJM1:MS_ENG1_OUT 1
70/8 70/10

INCLUDED: V2500

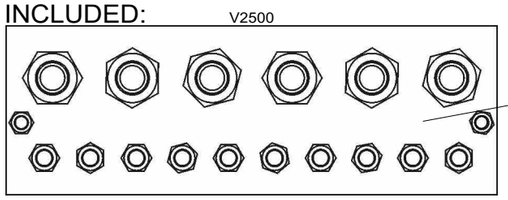

LABEL:
-XJGND1

LABEL:
-XJM1#1

V4100

Customer replaces F102 and F111 with 150A fuses in 38684 MAIN FUSE PANEL when V10 option is selected

INCLUDED

-F102#1 IGN PROT FUSE ANL 150A 150A
13633

-F111#1 IGN PROT FUSE ANL 150A 150A
13633

-G1#1 ENG 1 GENERATOR: OUT
OUT ALT_IN_PORT -Q1:IN RED_70 5300 mm RED_70 -G1:OUT ALT_IN_PORT PORTISOLATOR:IN -Q1#1 IN
70/8 70/8

-Q1#1 PORT ISOLATOR: 2-OUT
2-OUT ALT1_PORT -F111:2 RED_70 1300 mm RED_70 -Q1:2-OUT ALT1_PORT MAIN FUSE PANEL: F111 -F111#1
70/8 70/8 2

-Q1#1 PORT ISOLATOR: 3-OUT
3-OUT ALT2_PORT -F102:2 RED_70 1300 mm RED_70 -Q1:3-OUT ALT2_PORT MAIN FUSE PANEL: F102 -F102#1
70/8 70/8 2

-F101#1 MAIN FUSE PANEL: F101
2 DIRECT+ -XJ5:1 RED_16 5000 mm RED_16 -F101:2 DIRECT+ FUSE UNIT: XJ5 -XJ5#1
16/8 1 16/10

-F106#1 MAIN FUSE PANEL: F106
2 INPUT+ -XJ6:1 RED_50 5000 mm RED_50 -F106:2 INPUT+ FUSE UNIT: XJ6 -XJ6#1
50/8 1 50/6

-XJGND1#1 MAIN NEG BUSBAR
INPUT- -Q1:GND YELLOW_2.5 1000 mm YELLOW_2.5 -XJGND1:1 INPUT- PORT ISOLATOR: GND -Q1#1 GND
3560.02 RSB 7901

-XJGND1#1 MAIN NEG BUSBAR
INPUT- -XJGND3.1:1 YELLOW_50 5000 mm YELLOW_50 -XJGND1:1 INPUT- CONSOLE NEG BUSBAR -XJGND3.1#1
50/10 1 50/6

9.8.2024	PF	C4: 2005089; G1-Q1: +300mm	Date	29.8.2024	NAVIX	Axopar		39911	2004468
26.2.2024	PF	B2: 2004979; alt cable length +1m, start minus +800mm	Drawing by	PF		Boat	Sub-product code	Product code	Project ID
14.5.2024	PF	C3: 2005089; Added battery terminals, Fuse unit supply cable lengths	Sheet rev.	4		28 MK3	BATTERY CABLES V10	HL	54 / 106
Date of modification	Modified by	Description	Project rev.	C	Copyright by	Boat model	Title	Loc	Sheet

NOTICE! CABLES WITH STICKER

FOR EXAMPLE

POINT -A-

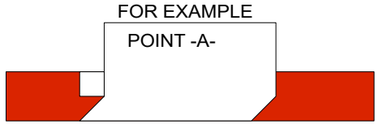

NOTICE!
BATTERY CABLES NEED MARKINGS
SHOWN IN EXAMPLE BELOW. PRINTED EVERY 120mm.

EXEMPTION:
ALL BLACK WIRES
THIS MARKING IS NOT NEEDED.

MARKING

RK90/115 750Vac/ 1000Vdc AWG0 GR90/115 C

CABLE

EXAMPLE: RED 50mm2 WIRE MARKINGS.
MARKING SHOWN ABOVE ONLY TO CABLES LISTED BELOW.

LOOK FOR EQUIVALENT AWG SIZE FOR mm2
AND ADD THIS TO CABLE MARKINGS.
FOR EXAMPLE:
CABLE SIZE IS 70mm2 --> MARKING AWG2/0.

EQUIVALENCY:

mm2		AWG
50 mm2	=	AWG0
70 mm2	=	AWG2/0
95 mm2	=	AWG3/0
120 mm2	=	250 kcmil

NOTICE!
BATTERY CABLES NEED MARKINGS
SHOWN IN EXAMPLE BELOW. PRINTED EVERY 120mm.

EXEMPTION:
ALL BLACK WIRES
THIS MARKING IS NOT NEEDED.

MARKING

R2 ISO 6722 100V AWG6 +100 C

CABLE

EXAMPLE: RED 16mm2 WIRE MARKINGS.
MARKING SHOWN ABOVE ONLY TO CABLES LISTED BELOW.

LOOK FOR EQUIVALENT AWG SIZE FOR mm2
AND ADD THIS TO CABLE MARKINGS.
FOR EXAMPLE:
CABLE SIZE IS 25mm2 --> MARKING AWG3.

EQUIVALENCY:

mm2		AWG
10 mm2	=	AWG8
16 mm2	=	AWG6
25 mm2	=	AWG3
35 mm2	=	AWG2

LABEL:
-Q2

INCLUDED:
38826

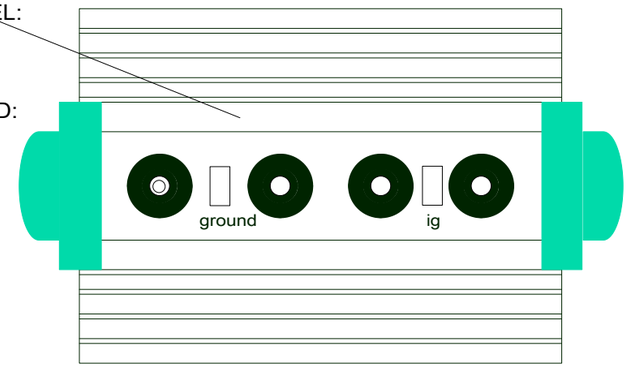

Install in indicated locations. Altogether 1 pcs each.

INSULATOR FOR BATTERY TERMINAL WITH BOLT RED

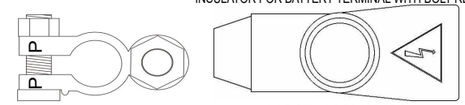

227 11067/456N9V02

INSULATOR FOR BATTERY TERMINAL WITH BOLT BLACK

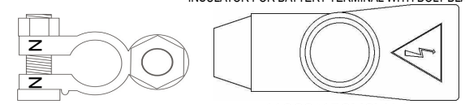

228 11068/456N9V14

-XJGND1#1 (70/10) — INPUT- — MAIN NEG BUSBAR — -BT3:- YELLOW_70 — 1800 mm — 22823 1700 mm NW17 PP-MOD BLACK — YELLOW_70 -XJGND1:1 — START BATTERY 2- INPUT- — -BT3#1 (70/10)

-BT3#1 (70/10) — MS_ENG2_IN -XJ4:1 RED_70 — START BATTERY 2+ — 1800 mm — 22823 1700 mm NW17 PP-MOD BLACK — RED_70 -BT3:+ MS_ENG2_IN — MAIN FUSE PANEL: XJ4 — -XJ4#1 1 (70/10)

-XJGND1#1 (70/10) — INPUT- — MAIN NEG BUSBAR — -XJM2:- YELLOW_70 — 3400 mm — YELLOW_70 -XJGND1:1 — ENGINE 1 JUNCT BOX XJM2 INPUT- — -XJM2#1 (70/8)

-XJM2#1 (70/8) — MS_ENG2_OUT -F115:1 RED_70 — ENGINE 1 JUNCT BOX XJM2 — 2800 mm — RED_70 -XJM2:MS_ENG2_OUT — MAIN FUSE PANEL: F115 — -F115#1 1 (70/10)

LABEL:
-XJM2#1

V4100

-G2#1 OUT (50/8) — ALT_IN_STB -Q2:IN RED_50 — 5000 mm — RED_50 -G2:OUT ALT_IN_STB — STB ISOLATOR: IN — -Q2#1 IN (50/8)

-Q2#1 2-OUT (35/8) — ALT1_STB -F112:2 RED_35 — 1300 mm — RED_35 -Q2:2-OUT ALT1_STB — MAIN FUSE PANEL: F112 — -F112#1 2 (35/8)

-Q2#1 3-OUT (35/8) — ALT2_STB -F104:2 RED_35 — 1300 mm — RED_35 -Q2:3-OUT ALT2_STB — MAIN FUSE PANEL: F104 — -F104#1 2 (35/8)

-XJGND1#1 (3560.02) — INPUT- — MAIN NEG BUSBAR — -Q2:GND YELLOW_2.5 — 2000 mm — YELLOW_2.5 -XJGND1:1 INPUT- — STB ISOLATOR: GND — -Q2#1 GND RSB 7901

CUSTOMER INSTALLS TO
38687 MAIN SWITCH CONTROL PANEL

-S503
35858 -S503#1 STB ENGINE MAIN SWITCH

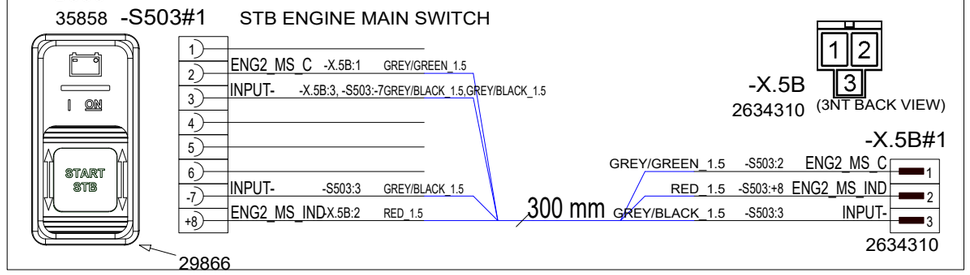

Date of modification	Modified by	Description
28.9.2023	PF	A2: 2004800;Added XJ4 busbar+screws, 90000->90001, labels., lengths
12.2.2024	PF	B3: 2004979; start cable lengths, port alt cable removed
14.5.2024	PF	C4: 2005089; Added battery terminals

Date	20.3.2023
Drawing by	PF
Sheet rev.	4
Project rev.	C

NAVIX
Copyright by

Axopar Boat		38678 Product code	2004468 Project ID
28 MK3 Boat model	DUAL ENGINE BATTERY CABLES Title	HL Loc	55 / 106 Sheet

(DRAWING FOR CUSTOMER REFERENCE)

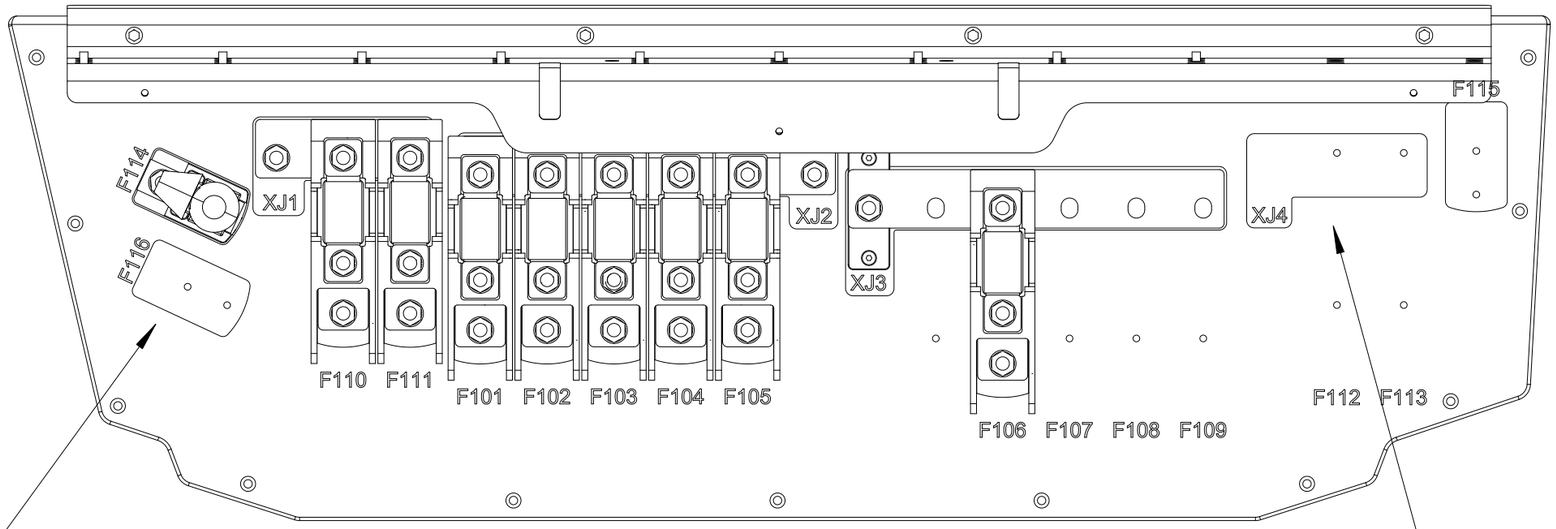

INCLUDED, PACK SEPARATELY
CUSTOMER INSTALLS TO MAIN FUSE UNIT (F115 AND F116)

1. 2pc 34642 CFBAR1-250SP SINGLE STUD

2pc VMI32012 HEX NUT M8 DIN934
2pc VMI32013 FLAT WASHER FOR HEX BOLT
2pc VMI32011 SPRING LOCK WASHER M8 DIN127
2pc 34641 -B.6 CFCOVER-1R SINGLE STUD/RED
2pc 34640 -PS_F.6 CUBE FUSE MRFB-080 80A

-F115#1
34640

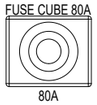

2. 2pc VMI32012 HEX NUT M8 DIN934
2pc VMI32013 FLAT WASHER FOR HEX BOLT
2pc VMI32011 SPRING LOCK WASHER M8 DIN127

-F116#1
34640

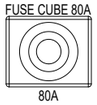

3. 6pcs VMI30917 COUNTERSUNK HEAD SCREW HEX SOCKET M4X16 DIN7991

4. 2pc VMI32019 - HEX Bolt Full thread M8X30 DIN933

5. 2pc 39047_NAVIX_LINE_CUBE_FUSE_HOLDER_SINGLE

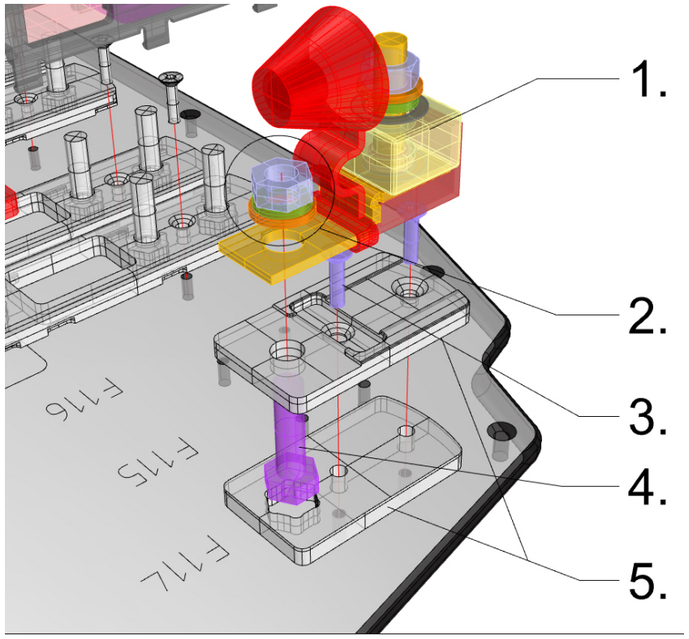

INCLUDED, PACK SEPARATELY
CUSTOMER INSTALLS TO MAIN FUSE UNIT (XJ4, F112 AND F113)

1pc 39057_NAVIX_LINE_BUS_BAR_TYPE5C_3X
1pc VMI32012 HEX NUT M8 DIN934
1pc VMI32013 FLAT WASHER FOR HEX BOLT
1pc VMI32011 SPRING LOCK WASHER M8 DIN127
1pc VMI32018 HEX BOLT FULL THREAD M8X25 DIN933

(for attaching holders to panel):
4 pcs VMI30917 COUNTERSUNK HEAD SCREW
HEX SOCKET M4X16 DIN7991

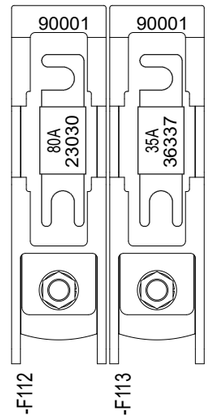

Date of modification	Modified by	Description
28.9.2023	PF	A2: 2004800;Added XJ4 busbar+screws, 90000->90001, labels., lengths
12.2.2024	PF	B3: 2004979; start cable lengths, port alt cable removed
14.5.2024	PF	C4: 2005089; Added battery terminals

Date	19.10.2023
Drawing by	PF
Sheet rev.	4
Project rev.	C

NAVIX
Copyright by

Axopar Boat		38678 Product code	2004468 Project ID
28 MK3 Boat model	DUAL ENGINE BATTERY CABLES Title	HL Loc	56 / 106 Sheet

NOTICE! CABLES WITH STICKER

FOR EXAMPLE

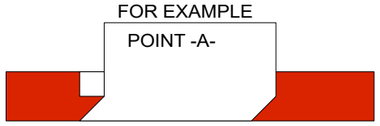

-A32#1	BATTERY CHARGER: 1	CH1	-F110:2	RED_16	1000 mm	RED_16	-A32:1	CH1	MAIN FUSE PANEL: F110	-F110#1
1 / 16/6									2 / 16/8	
-A32#1	BATTERY CHARGER: 2	CH2	-F105:2	RED_16	1000 mm	RED_16	-A32:2	CH2	MAIN FUSE PANEL: F105	-F105#1
2 / 16/6									2 / 16/8	
-A32#1	BATTERY CHARGER: 3	CH3	-F113:2	RED_16	1300 mm	RED_16	-A32:3	CH3	MAIN FUSE PANEL: F113	-F113#1
3 / 16/6									2 / 16/8	
-A32#1	BATTERY CHARGER: GND	INPUT-	-XJGND1:1	YELLOW_16	800 mm	YELLOW_16	-A32:GND	INPUT-	MAIN NEG BUSBAR	-XJGND1#1
GND / 16/6									16/10	
-A32#1	BATTERY CHARGER: PE	CH1_PE	-XJGND1:1	AWG_12_Green	800 mm	AWG_12_Green	-A32:PE	CH1_PE	MAIN NEG BUSBAR	-XJGND1#1
PE / 3560.02									3314.02	

NOTICE!
BATTERY CABLES NEED MARKINGS
SHOWN IN EXAMPLE BELOW. PRINTED EVERY 120mm.

EXEMPTION:
ALL BLACK WIRES
THIS MARKING IS NOT NEEDED.

MARKING

R2 ISO 6722 100V AWG6 +100 C

EXAMPLE: RED 16mm2 WIRE MARKINGS.

CABLE

MARKING SHOWN ABOVE ONLY TO CABLES LISTED BELOW.

LOOK FOR EQUIVALENT AWG SIZE FOR mm2
AND ADD THIS TO CABLE MARKINGS.

FOR EXAMPLE:
CABLE SIZE IS 25mm2 --> MARKING AWG3.

EQUIVALENCY:

mm2		AWG
10 mm2	=	AWG8
16 mm2	=	AWG6
25 mm2	=	AWG3
35 mm2	=	AWG2

Date of modification	Modified by	Description
6.10.2023	PF	2004800; labels
28.5.2024	PF	C1: 2005089; Not modified
17.10.2024	PF	C2: 2005259; Added PE wire

Date	20.3.2023
Drawing by	PF
Sheet rev.	2
Project rev.	C

NAVIX

Copyright by

Axopar			
Boat	Sub-product code	38679 Product code	2004468 Project ID
28 MK3	CHARGER CABLES	HL	57 / 106
Boat model	Title	Loc	Sheet

NOTICE! CABLES WITH STICKER

FOR EXAMPLE

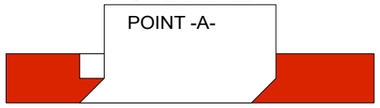

-A32#1 BATTERY CHARGER: 1
1 CH1 -F110:2 RED_16
16/6
1000 mm
MAIN FUSE PANEL: F110 -F110#1
RED_16 -A32:1 CH1 2
16/8

-A32#1 BATTERY CHARGER: 2
2 CH2 -F105:2 RED_16
16/6
1000 mm
MAIN FUSE PANEL: F105 -F105#1
RED_16 -A32:2 CH2 2
16/8

-A32#1 BATTERY CHARGER: GND
GND INPUT- -XJGND1:1 YELLOW_16
16/6
800 mm
MAIN NEG BUSBAR -XJGND1#1
YELLOW_16 -A32:GND INPUT-
16/10

-A32#1 BATTERY CHARGER: PE
PE CH1_PE -XJGND1:1 AWG_12_Green
3560.02
800 mm
MAIN NEG BUSBAR -XJGND1#1
AWG_12_Green -A32:PE CH1_PE
3314.02

NOTICE!
BATTERY CABLES NEED MARKINGS
SHOWN IN EXAMPLE BELOW. PRINTED EVERY 120mm.

EXEMPTION:
ALL BLACK WIRES
THIS MARKING IS NOT NEEDED.

MARKING

R2 ISO 6722 100V AWG6 +100 C

CABLE

EXAMPLE: RED 16mm2 WIRE MARKINGS.

MARKING SHOWN ABOVE ONLY TO CABLES LISTED BELOW.

LOOK FOR EQUIVALENT AWG SIZE FOR mm2
AND ADD THIS TO CABLE MARKINGS.

FOR EXAMPLE:
CABLE SIZE IS 25mm2 --> MARKING AWG3.

EQUIVALENCY:

mm2		AWG
10 mm2	=	AWG8
16 mm2	=	AWG6
25 mm2	=	AWG3
35 mm2	=	AWG2

Date of modification	Modified by	Description
17.10.2024	PF	C2: 2005259; Added PE wire
--	PF	B1: Not modified
28.5.2024	PF	C1: 2005089; Not modified

Date	28.9.2023
Drawing by	PF
Sheet rev.	2
Project rev.	C

NAVIX
Copyright by

Axopar Boat	Sub-product code	39779 Product code	2004468 Project ID
28 MK3 Boat model	CHARGER CABLES 1 ENGINE Title	HL Loc	58 / 106 Sheet

NOTICE! CABLES WITH STICKER

FOR EXAMPLE

POINT -A-

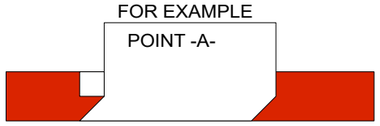

Install in indicated locations. Altogether 1 pcs each.

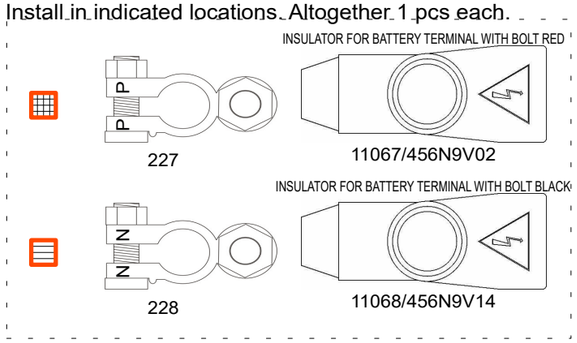

NOTICE!
BATTERY CABLES NEED MARKINGS
SHOWN IN EXAMPLE BELOW. PRINTED EVERY 120mm.

EXEMPTION:
ALL BLACK WIRES
THIS MARKING IS NOT NEEDED.

EXAMPLE: RED 50mm2 WIRE MARKINGS.

MARKING SHOWN ABOVE ONLY TO CABLES LISTED BELOW.

LOOK FOR EQUIVALENT AWG SIZE FOR mm2
AND ADD THIS TO CABLE MARKINGS.

FOR EXAMPLE:
CABLE SIZE IS 70mm2 --> MARKING AWG2/0.

EQUIVALENCY:

mm2		AWG
50 mm2	=	AWG0
70 mm2	=	AWG2/0
95 mm2	=	AWG3/0
120 mm2	=	250 kcmil

Customer:
Q2:OUT-1 and Q1:OUT-1 are combined to the same isolator output pin when using V10 engine

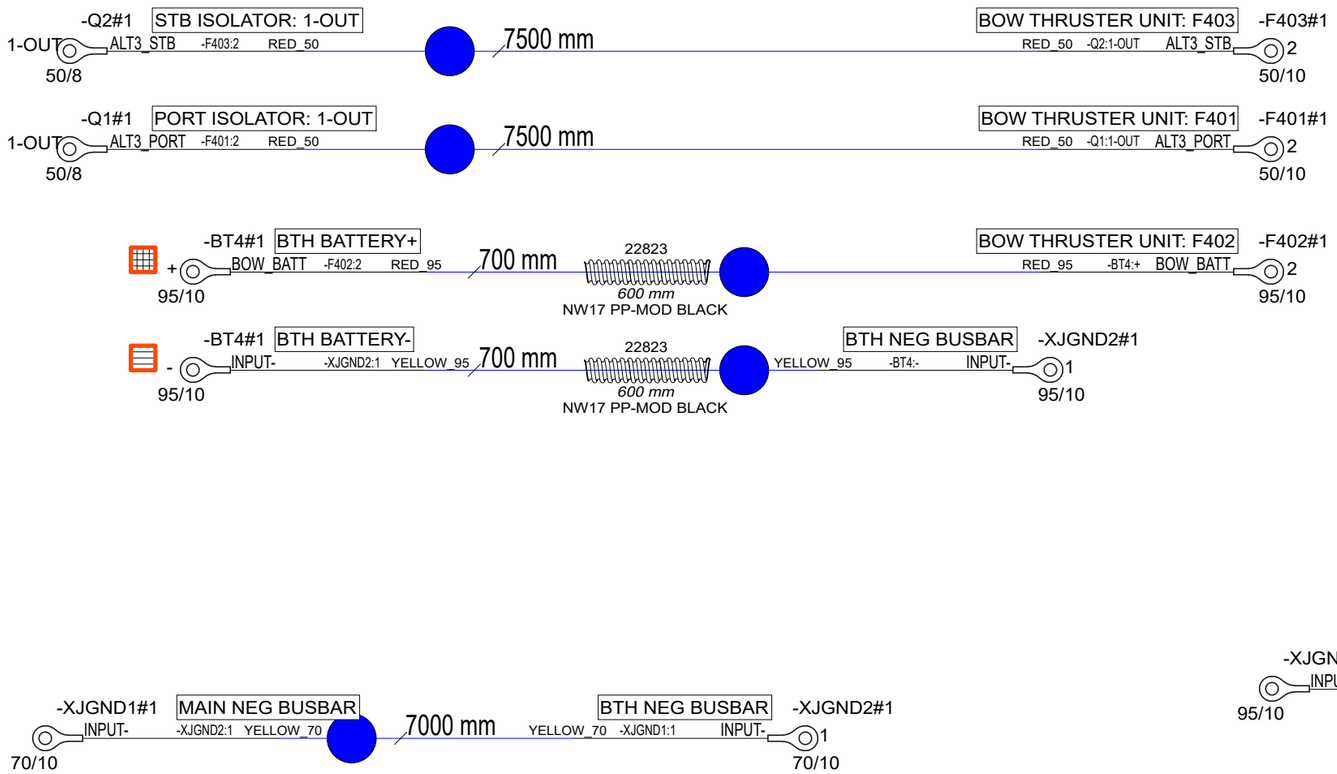

Date of modification	Modified by	Description
28.9.2023	PF	A2: 2004897; V10 update: Cable Q2-F403 +500mm, labels
1.12.2023	PF	A3: 2004800; Length changes
14.5.2024	PF	C4: 2005089; Added battery terminals, cable lug changes

Date	22.3.2023
Drawing by	PF
Sheet rev.	4
Project rev.	C

NAVIX

Copyright by

Axopar Boat	Sub-product code	38680 Product code	2004468 Project ID
28 MK3 Boat model	BOW THRUSTER CABLES Title	HL Loc	59 / 106 Sheet

NOTICE! CABLES WITH STICKER

FOR EXAMPLE

POINT -A-

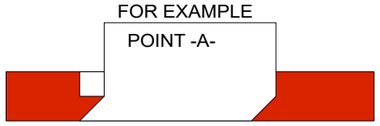

NOTICE!
BATTERY CABLES NEED MARKINGS
SHOWN IN EXAMPLE BELOW. PRINTED EVERY 120mm.

EXEMPTION:
ALL BLACK WIRES
THIS MARKING IS NOT NEEDED.

MARKING

R2 ISO 6722 100V AWG6 +100 C

CABLE

EXAMPLE: RED 16mm2 WIRE MARKINGS.

MARKING SHOWN ABOVE ONLY TO CABLES LISTED BELOW.

LOOK FOR EQUIVALENT AWG SIZE FOR mm2
AND ADD THIS TO CABLE MARKINGS.

FOR EXAMPLE:
CABLE SIZE IS 25mm2 --> MARKING AWG3.

EQUIVALENCY:

mm2		AWG
10 mm2	=	AWG8
16 mm2	=	AWG6
25 mm2	=	AWG3
35 mm2	=	AWG2

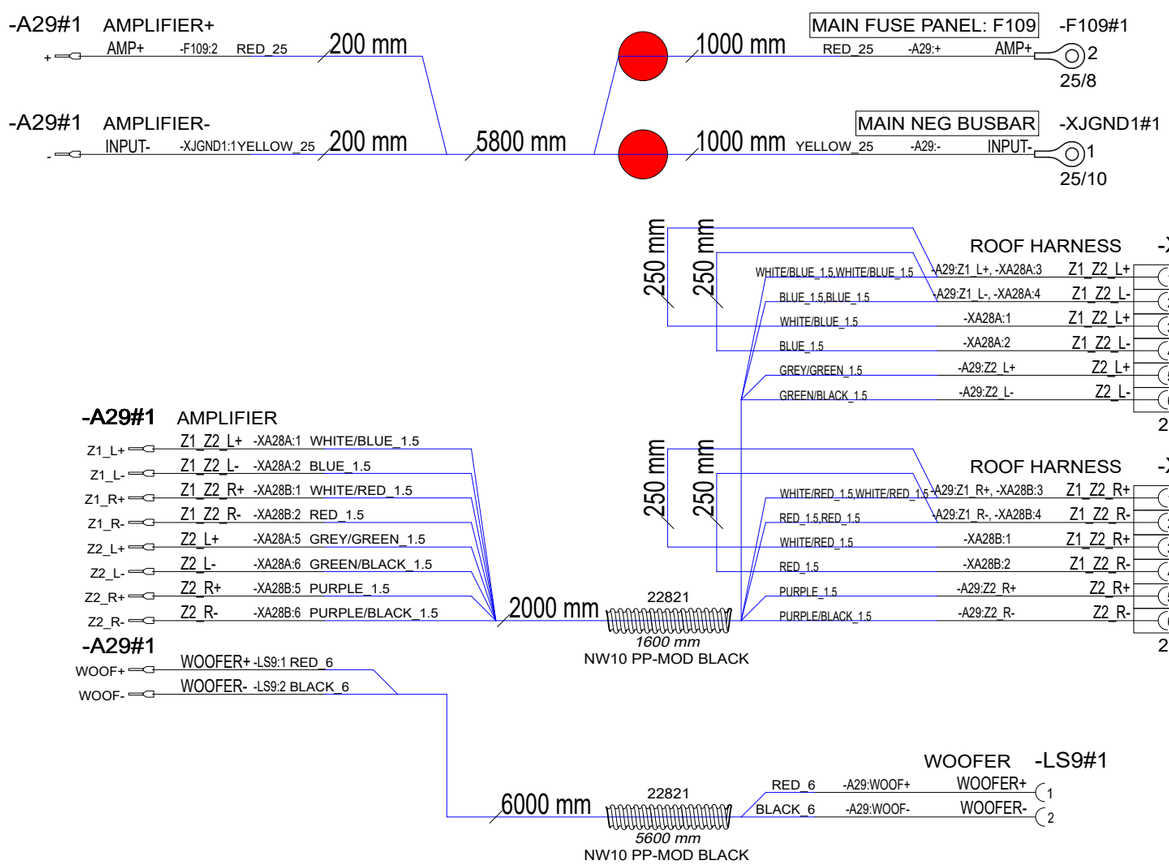

INCLUDED, CUSTOMER
INSTALLS TO MAIN FUSE UNIT

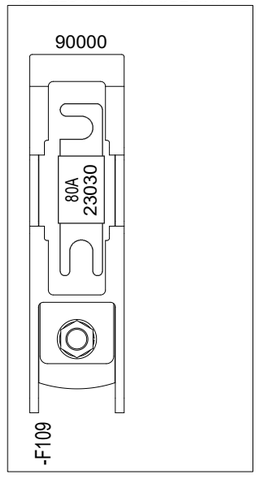

6.10.2023	PF	2004800; labels	Date	23.3.2023	NAVIX	Axopar		38681	2004468
13.5.2024	PF	C2: 2005089; Woofer wire length change	Drawing by	PF		Boat	Sub-product code	Product code	Project ID
7.10.2024	PF	C3: 2005259; Wire end sleeves and conduits added	Sheet rev.	3		28 MK3	AUDIO UPGRADE CABLES	HL	60 / 106
Date of modification	Modified by	Description	Project rev.	C	Copyright by	Boat model	Title	Loc	Sheet

NOTICE! CABLES WITH STICKER

FOR EXAMPLE

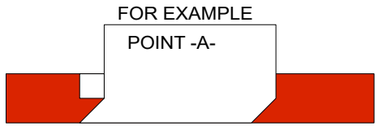

Cable ends with Reference designator e.g. "BT2A" and pin e.g. "-" should be printed to same label in form BT2A: -

NOTICE!
BATTERY CABLES NEED MARKINGS
SHOWN IN EXAMPLE BELOW. PRINTED EVERY 120mm.

EXEMPTION:
ALL BLACK WIRES
THIS MARKING IS NOT NEEDED.

MARKING

R2 ISO 6722 100V AWG6 +100 C

CABLE

EXAMPLE: RED 16mm2 WIRE MARKINGS.

MARKING SHOWN ABOVE ONLY TO CABLES LISTED BELOW.

LOOK FOR EQUIVALENT AWG SIZE FOR mm2
AND ADD THIS TO CABLE MARKINGS.

FOR EXAMPLE:
CABLE SIZE IS 25mm2 --> MARKING AWG3.

EQUIVALENCY:

mm2		AWG
10 mm2	=	AWG8
16 mm2	=	AWG6
25 mm2	=	AWG3
35 mm2	=	AWG2

-Q3
23655
Battery Combiner 80A, 2 batteries
Victron BCD 802

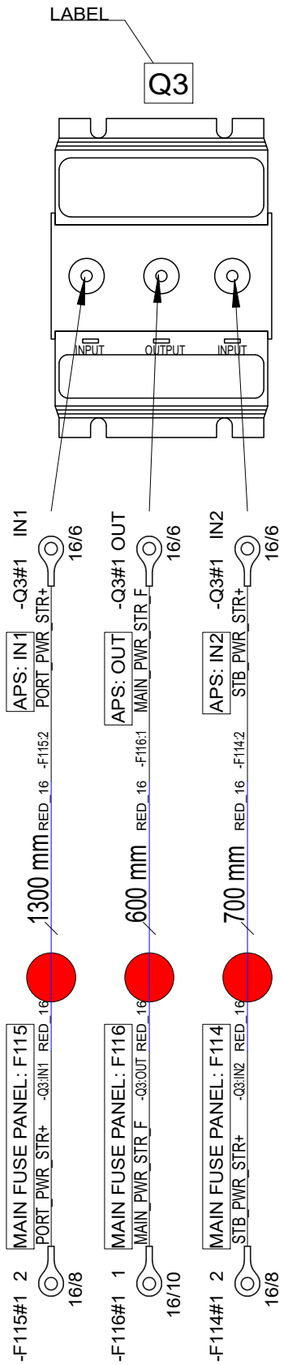

Date of modification	Modified by	Description
6.10.2023	PF	2004800; labels
12.2.2024	PF	B2: 2004979; Q3-F114: -300mm, Q3-F116: -400mm, Q3-F115: +300mm
28.5.2024	PF	C2: 2005089; Not modified

Date	3.4.2023
Drawing by	PF
Sheet rev.	2
Project rev.	C

NAVIX
Copyright by

Axopar Boat	Sub-product code	38698 Product code	2004468 Project ID
28 MK3 Boat model	POWER STEER CABLES NO JPO Title	HL Loc	61/ 106 Sheet

NOTICE! CABLES WITH STICKER

FOR EXAMPLE

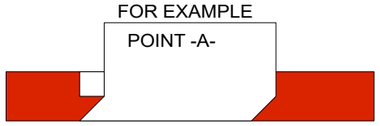

NOTICE!
BATTERY CABLES NEED MARKINGS
SHOWN IN EXAMPLE BELOW. PRINTED EVERY 120mm.

EXEMPTION:
ALL BLACK WIRES
THIS MARKING IS NOT NEEDED.

MARKING

R2 ISO 6722 100V AWG6 +100 C

CABLE

EXAMPLE: RED 16mm2 WIRE MARKINGS.

MARKING SHOWN ABOVE ONLY TO CABLES LISTED BELOW.

LOOK FOR EQUIVALENT AWG SIZE FOR mm2
AND ADD THIS TO CABLE MARKINGS.

FOR EXAMPLE:
CABLE SIZE IS 25mm2 --> MARKING AWG3.

EQUIVALENCY:

mm2		AWG
10 mm2	=	AWG8
16 mm2	=	AWG6
25 mm2	=	AWG3
35 mm2	=	AWG2

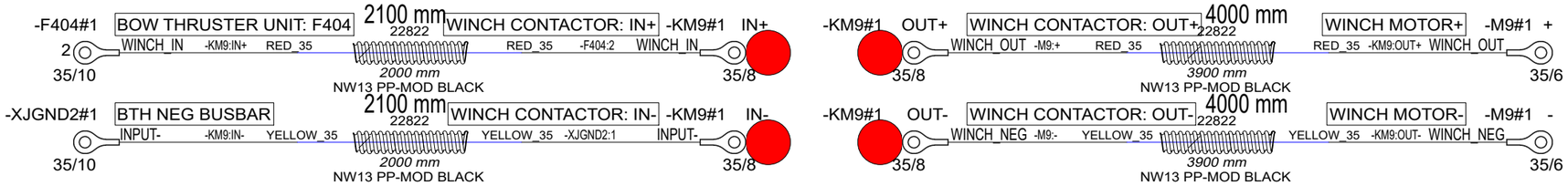

INCLUDED, CUSTOMER
INSTALLS TO BOW THRUSTER UNIT

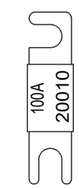

6.10.2023	PF	2004800; labels	Date	3.4.2023	NAVIX	Axopar		38699	2004468
28.5.2024	PF	C1: 2005089; Not modified	Drawing by	PF		Boat	Sub-product code	Product code	Project ID
9.8.2024	PF	C2: 2005089; KM9 in cables +400mm, conduits added	Sheet rev.	2		28 MK3	BOW ANCHOR WINCH CABLES	HL	62 / 106
Date of modification	Modified by	Description	Project rev.	C	Copyright by	Boat model	Title	Loc	Sheet

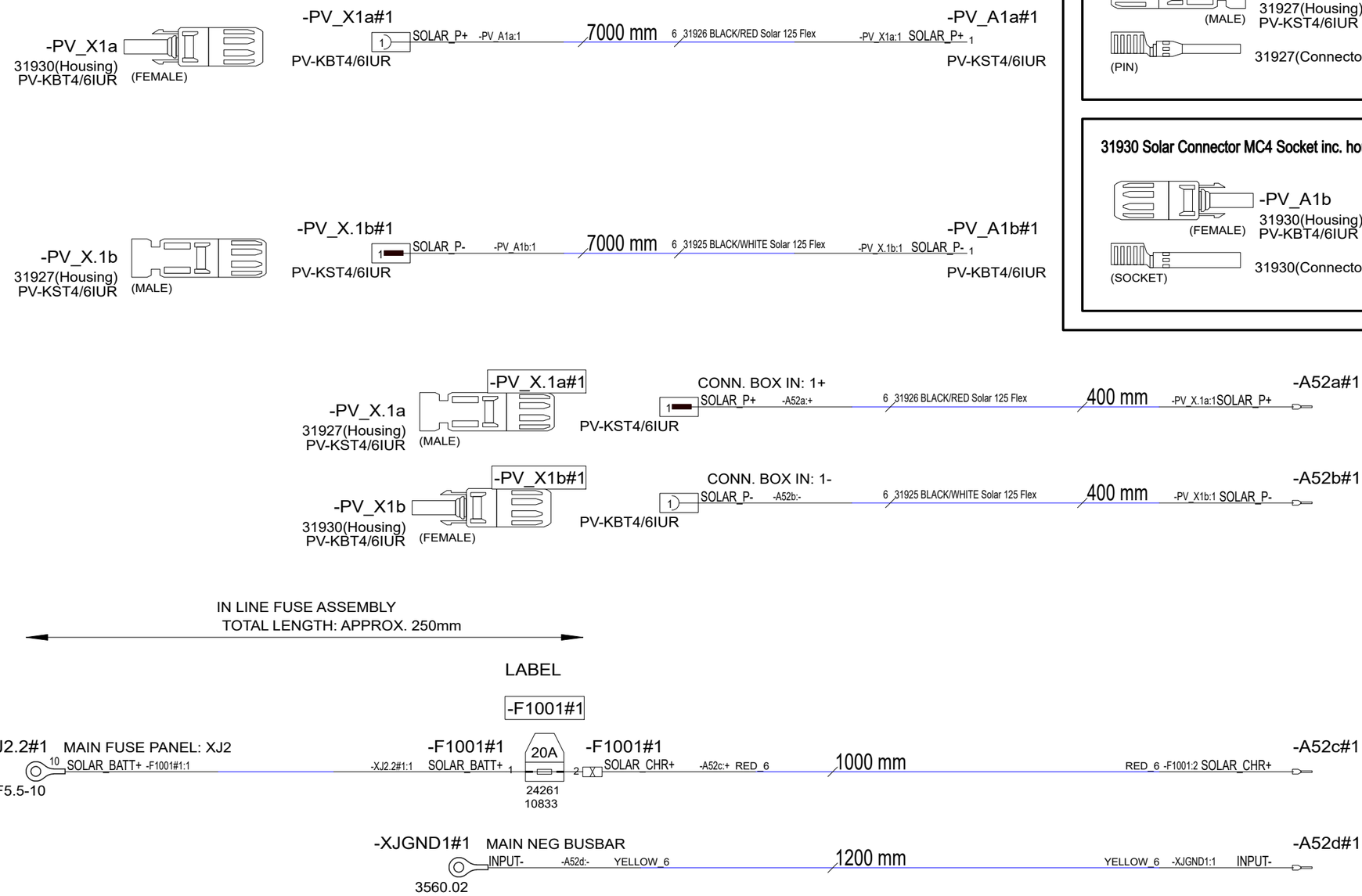

DELIVERED SEPARATELY

SOLAR CABLE CONNECTORS

31927 Solar Connector MC4 Pin inc. housing

-PV_A1a
31927(Housing)
PV-KST4/6IUR
(MALE)
(PIN)
31927(Connector)

31930 Solar Connector MC4 Socket inc. housing

-PV_A1b
31930(Housing)
PV-KBT4/6IUR
(FEMALE)
(SOCKET)
31930(Connector)

SOLAR PANEL CONNECTORS

31930 Solar Connector MC4 Socket inc. housing

-PV_A.1a1
31930(Housing)
PV-KBT4/6IUR
(FEMALE)
31927(Connector)
(SOCKET)

31927 Solar Connector MC4 Pin inc. housing

-PV_A.1b1
31927(Housing)
PV-KST4/6IUR
(MALE)
31930(Connector)
(PIN)

6.5.2024	PF	C1: 2005089; New product	Date	6.5.2024	NAVIX	Axopar		41389	2004468
			Drawing by	PF		Boat	Sub-product code	Product code	Project ID
			Sheet rev.	1		28 MK3	CCX SOLAR CABLES	HL	63 / 106
Date of modification	Modified by	Description	Project rev.	C	Copyright by	Boat model	Title	Loc	Sheet

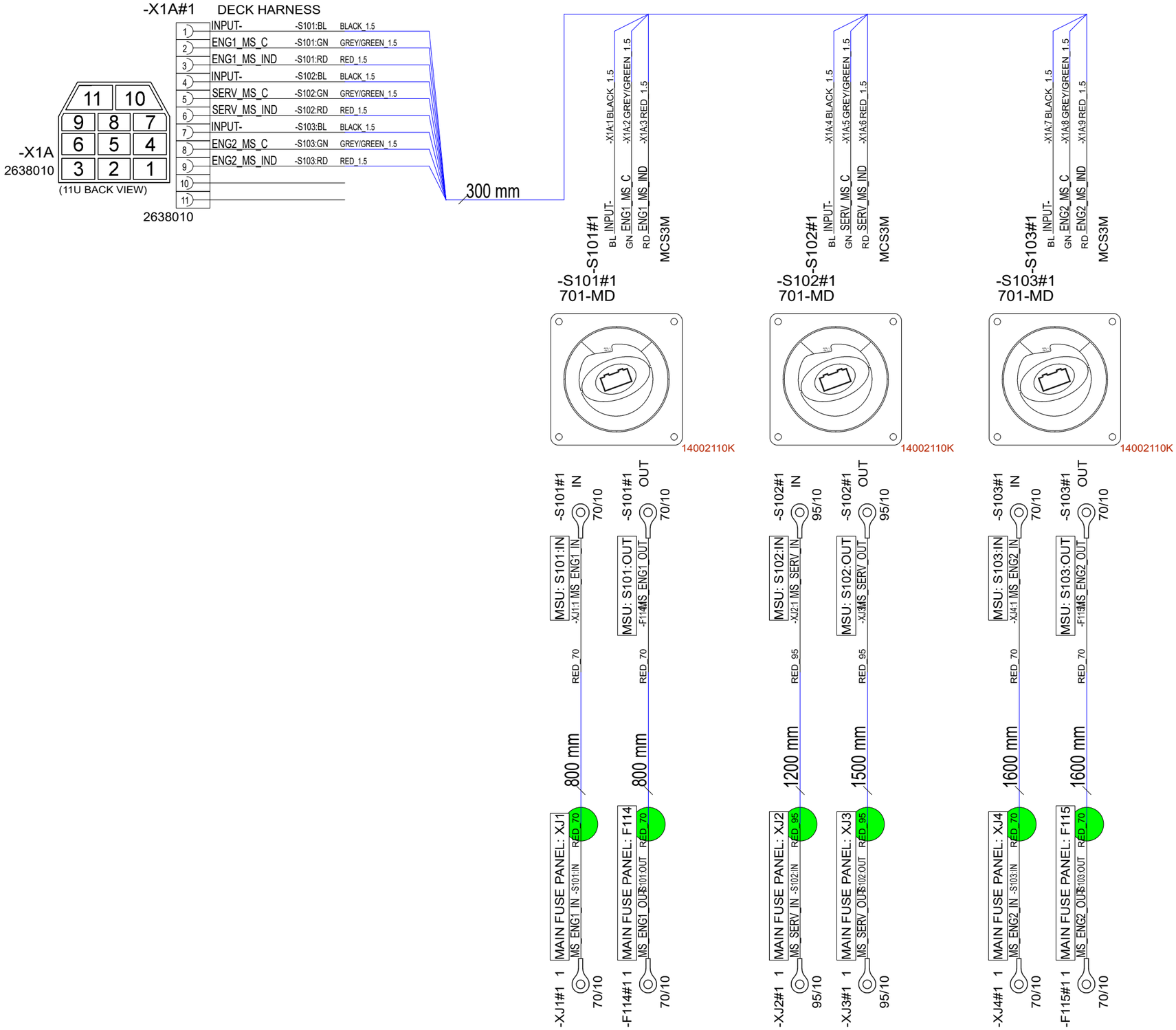

NOTICE! CABLES WITH STICKER

FOR EXAMPLE

POINT -A-

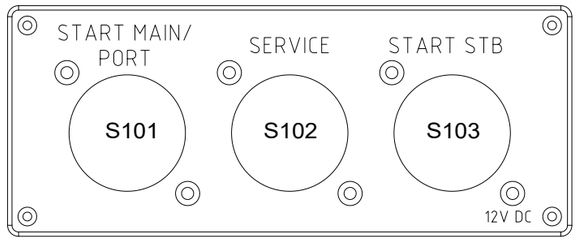

NOTICE!
BATTERY CABLES NEED TO ADD MARKINGS
SHOWN IN EXAMPLE BELOW.

EXEMPTION:
ALL BLACK WIRES
THIS MARKING IS NOT NEEDED.

MARKING

BT-SK 750V AWG2 +100 C

CABLE

EXAMPLE: RED 50mm2 WIRE MARKINGS.

MARKING SHOWN ABOVE ONLY TO CABLES LISTED BELOW.

LOOK FOR EQUIVALENT AWG SIZE FOR mm2
AND ADD THIS TO CABLE MARKINGS.

FOR EXAMPLE:
CABLE SIZE IS 70mm2 --> MARKING AWG2/0.

EQUIVALENCY:

mm2		AWG
25 mm2	=	AWG3
35 mm2	=	AWG2
50 mm2	=	AWG0
70 mm2	=	AWG2/0
95 mm2	=	AWG3/0
120 mm2	=	250 kcmil

Date of modification	Modified by	Description
6.10.2023	PF	A2: 2004800; R2-> BT-SK, labels
12.2.2024	PF	B3: 2004979; F115-S103: 800mm->1600mm
28.5.2024	PF	C3: 2005089; Not modified

Date	23.3.2023
Drawing by	PF
Sheet rev.	3
Project rev.	C

NAVIX
Copyright by

Axopar Boat		38682 Product code	2004468 Project ID
28 MK3 Boat model	MAIN SWITCH UNIT REMOTE Title	HL Loc	64 / 106 Sheet

38682_AXOPAR_28_MAIN_SWITCH_UNIT_REMOTE DUAL ENG.

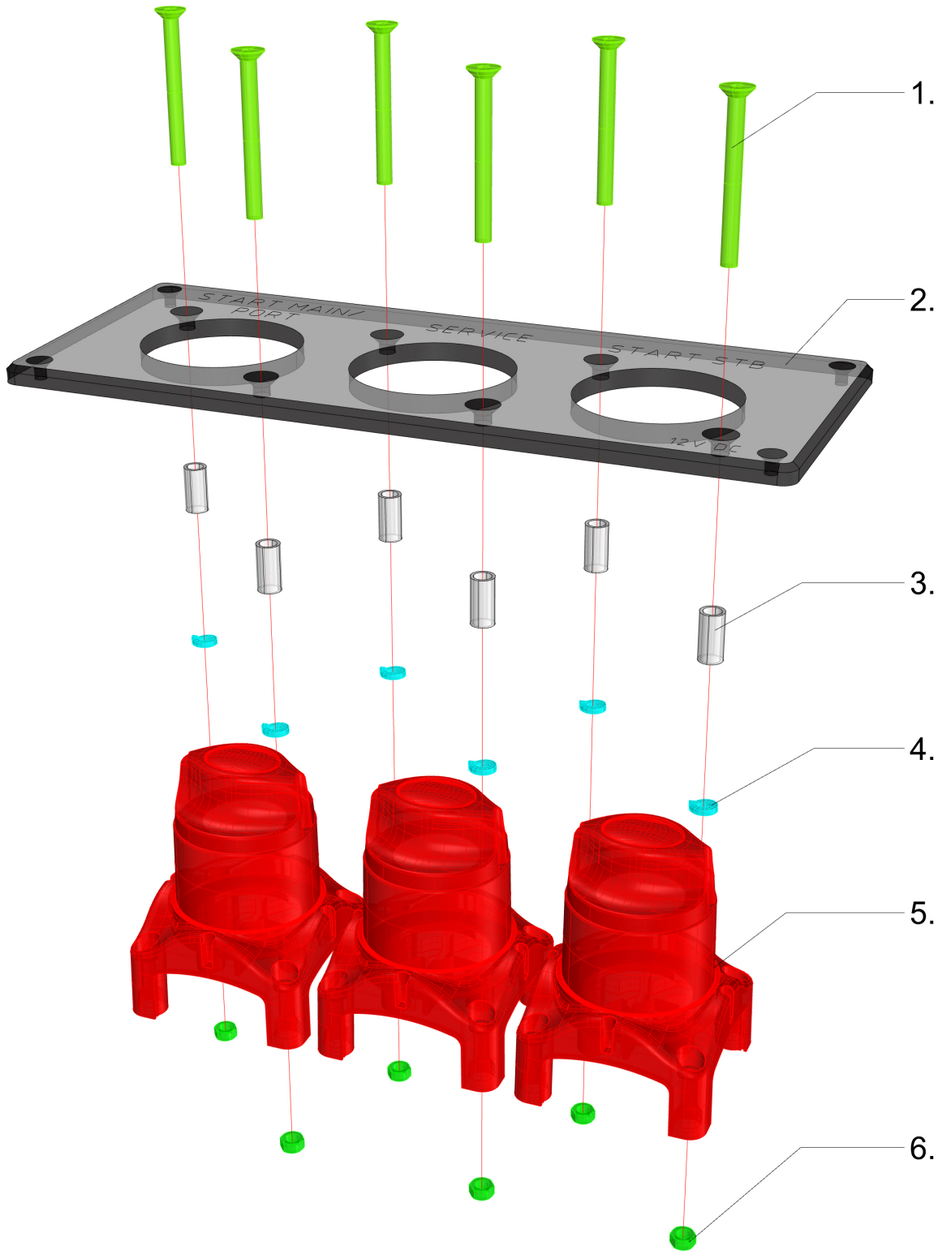

38682_AXOPAR_28_MAIN_SWITCH_UNIT_REMOTE DUAL ENG.

1. 6pcs VMI31811 - Countersunk head Screw HEX socket M5X50 DIN7991

2. 1pc 39053_AXOPAR_28_MSU_PANEL

3. 6pcs 6440 - HOLKKI NAVIX PÄÄKYTKIMEEN - halk. 8/6mm pituus 16mm

4. 6pcs VMI31540 - Spring Lock Washer M5 DIN127

5. 3pcs 14002110K Remote Controlled Battery Switch

6. 6pcs VMI31538 - HEX Nut M5 DIN934

16.05.-22 / TE

6.10.2023	PF	A2: 2004800; R2-> BT-SK, labels	Date	23.3.2023	NAVIX	Axopar		38682	2004468
12.2.2024	PF	B3: 2004979; F115-S103: 800mm->1600mm	Drawing by	PF		Boat	Sub-product code	Product code	Project ID
28.5.2024	PF	C3: 2005089; Not modified	Sheet rev.	3		28 MK3	MAIN SWITCH UNIT REMOTE	HL	65 / 106
Date of modification	Modified by	Description	Project rev.	C	Copyright by	Boat model	Title	Loc	Sheet

NOTICE! CABLES WITH STICKER

FOR EXAMPLE

POINT -A-

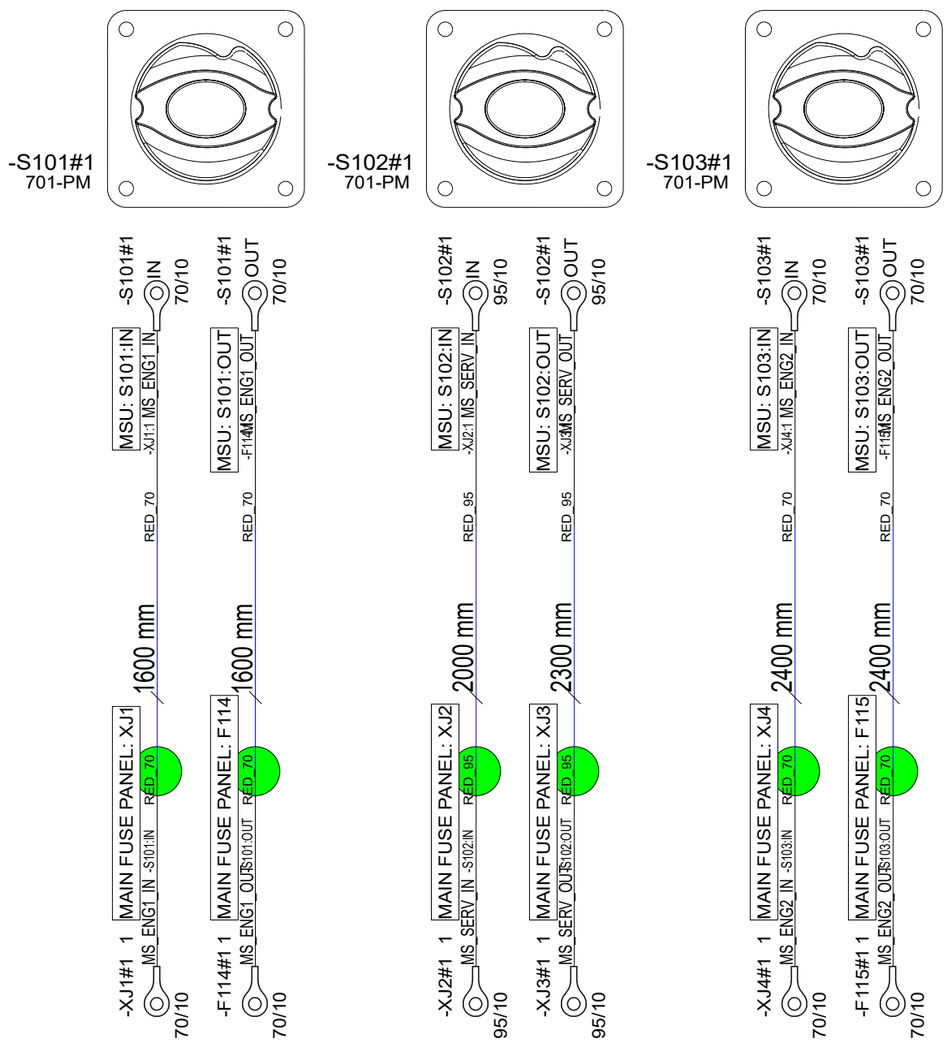

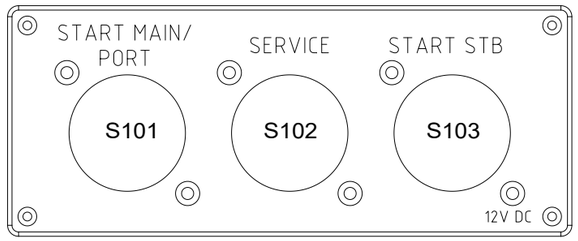

NOTICE!
BATTERY CABLES NEED TO ADD MARKINGS
SHOWN IN EXAMPLE BELOW.

EXEMPTION:
ALL BLACK WIRES
THIS MARKING IS NOT NEEDED.

MARKING

BT-SK 750V AWG2 +100 C

CABLE

EXAMPLE: RED 50mm2 WIRE MARKINGS.

MARKING SHOWN ABOVE ONLY TO CABLES LISTED BELOW.

LOOK FOR EQUIVALENT AWG SIZE FOR mm2
AND ADD THIS TO CABLE MARKINGS.

FOR EXAMPLE:
CABLE SIZE IS 70mm2 --> MARKING AWG2/0.

EQUIVALENCY:

mm2		AWG
25 mm2	=	AWG3
35 mm2	=	AWG2
50 mm2	=	AWG0
70 mm2	=	AWG2/0
95 mm2	=	AWG3/0
120 mm2	=	250 kcmil

Date of modification	Modified by	Description
6.10.2023	PF	A2: 2004800; R2-> BT-SK, labels
12.2.2024	PF	B3: 2004979; F115-S103: 1600mm->2400mm
28.5.2024	PF	C3: 2005089; Not modified

Date	23.3.2023
Drawing by	PF
Sheet rev.	3
Project rev.	C

NAVIX
Copyright by

Axopar Boat		38683 Product code	2004468 Project ID
28 MK3 Boat model	MAIN SWITCH UNIT MANUAL Title	HL Loc	66 / 106 Sheet

38683_AXOPAR_28_MAIN_SWITCH_UNIT_MANUAL DUAL ENG.

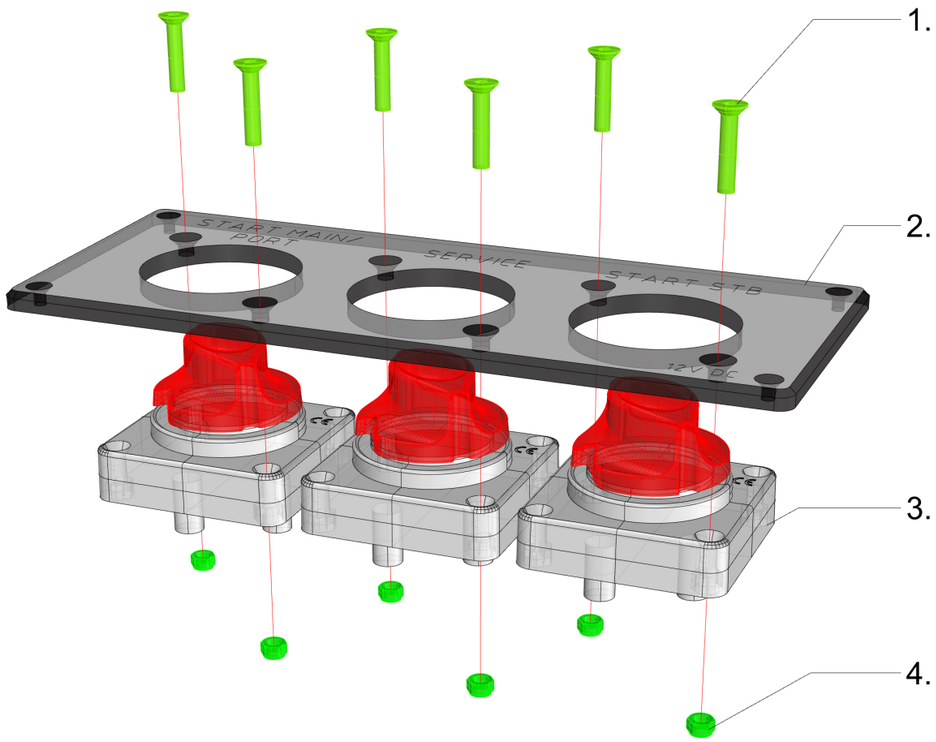

38683_AXOPAR_28_MAIN_SWITCH_UNIT_MANUAL DUAL ENG.

1. 6pcs VMI31807 - Countersunk head Screw HEX socket M5X25 DIN7991

2. 1pc 39053_AXOPAR_28_MSU_PANEL

3. 3pcs 701-PM - Battery Main Switch 275A, Panel Mounted - Bep 701B-PM

4. 6pcs VMI31539 - Self-locking HEX Nut M5 DIN985

16.05.-22 / TE

Date of modification	Modified by	Description
6.10.2023	PF	A2: 2004800; R2-> BT-SK, labels
12.2.2024	PF	B3: 2004979; F115-S103: 1600mm->2400mm
28.5.2024	PF	C3: 2005089; Not modified

Date	23.3.2023
Drawing by	PF
Sheet rev.	3
Project rev.	C

NAVIX

Copyright by

Axopar Boat	Sub-product code	38683 Product code	2004468 Project ID
28 MK3 Boat model	MAIN SWITCH UNIT MANUAL Title	HL Loc	67 / 106 Sheet

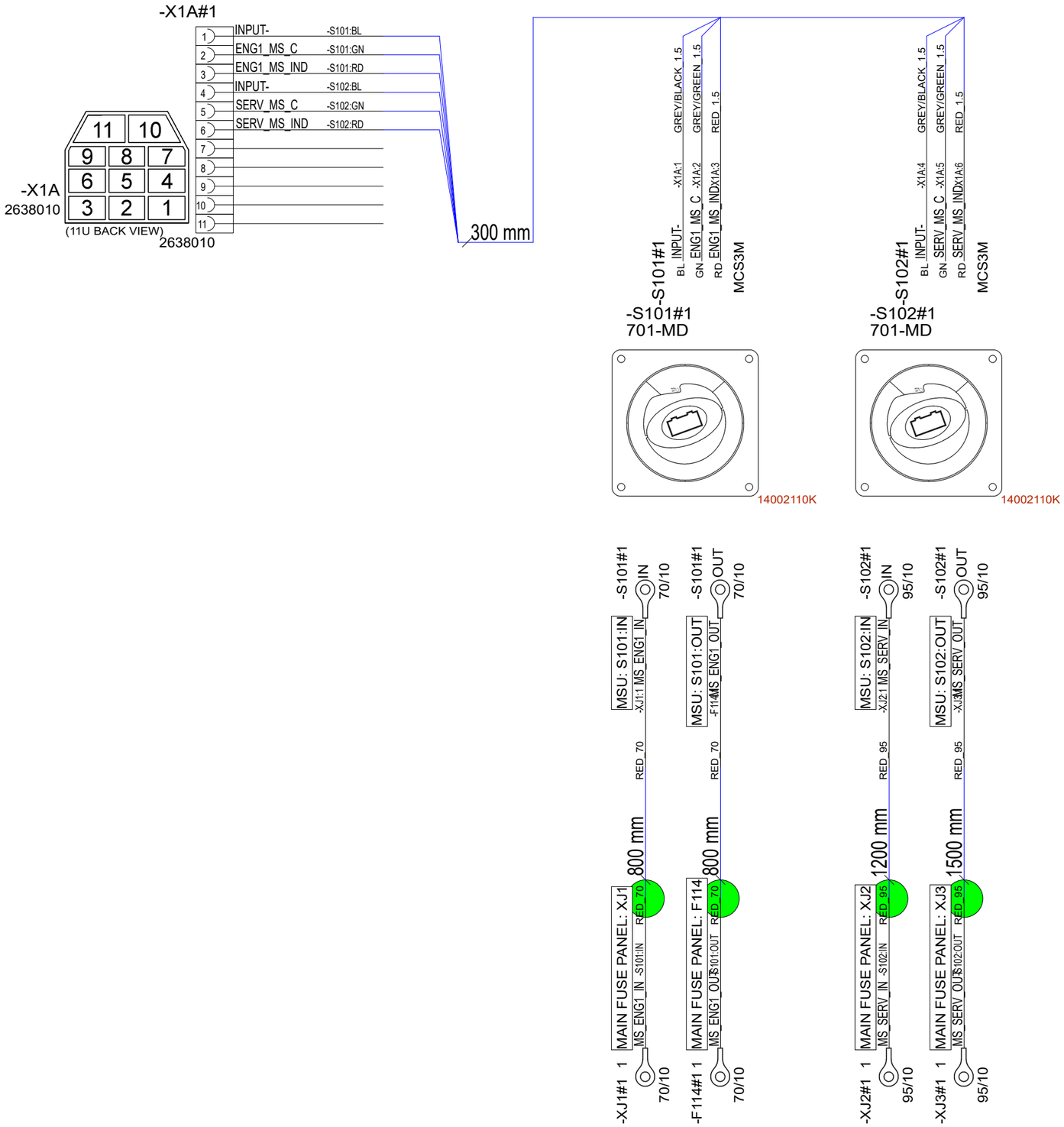

NOTICE! CABLES WITH STICKER

FOR EXAMPLE

POINT -A-

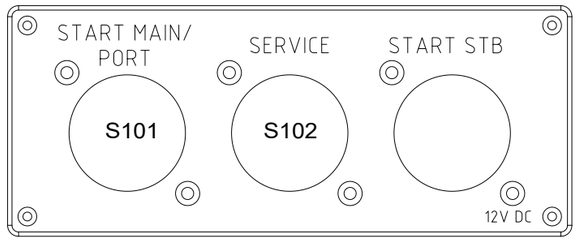

NOTICE!
BATTERY CABLES NEED TO ADD MARKINGS
SHOWN IN EXAMPLE BELOW.

EXEMPTION:
ALL BLACK WIRES
THIS MARKING IS NOT NEEDED.

MARKING

BT-SK 750V AWG2 +100 C

CABLE

EXAMPLE: RED 50mm2 WIRE MARKINGS.

MARKING SHOWN ABOVE ONLY TO CABLES LISTED BELOW.

LOOK FOR EQUIVALENT AWG SIZE FOR mm2
AND ADD THIS TO CABLE MARKINGS.

FOR EXAMPLE:
CABLE SIZE IS 70mm2 --> MARKING AWG2/0.

EQUIVALENCY:

mm2		AWG
25 mm2	=	AWG3
35 mm2	=	AWG2
50 mm2	=	AWG0
70 mm2	=	AWG2/0
95 mm2	=	AWG3/0
120 mm2	=	250 kcmil

Date of modification	Modified by	Description
6.10.2023	PF	A2: 2004800; R2-> BT-SK, labels
--	PF	B2: Not modified
28.5.2024	PF	C2: 2005089; Not modified

Date	25.4.2023
Drawing by	PF
Sheet rev.	2
Project rev.	C

NAVIX
Copyright by

Axopar Boat	Sub-product code	38909 Product code	2004468 Project ID
28 MK3 Boat model	MAIN SWITCH UNIT REMOTE SE Title	HL Loc	68 / 106 Sheet

38909_AXOPAR_28_MAIN_SWITCH_UNIT_REMOTE_SE

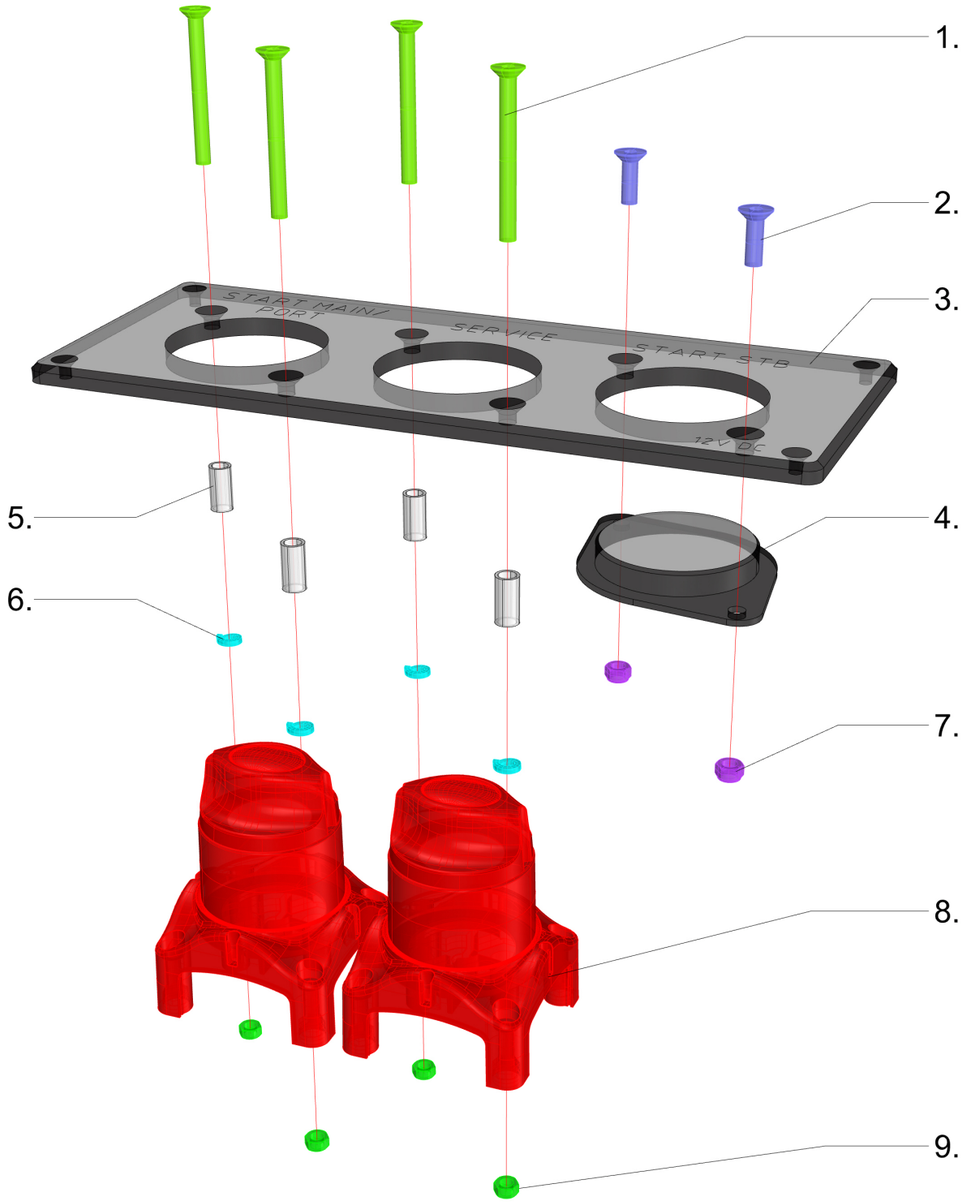

38909_AXOPAR_28_MAIN_SWITCH_UNIT_REMOTE_SE

1. 4pcs VMI31811 - Countersunk head Screw HEX socket M5X50 DIN7991

3. 2pc VMI31796 - Countersunk head Screw HEX socket M5X16 DIN7991

3. 1pc 39053_AXOPAR_28_MSU_PANEL

4. 1pc 39054_NAVIX_MS_PLUG_BEP_HPL

5. 4pcs 6440 - HOLKKI NAVIX PÄÄKYTKIMEEN - halk. 8/6mm pituus 16mm

6. 4pcs VMI31540 - Spring Lock Washer M5 DIN127

7. 2pcs VMI31539 - Self-locking HEX Nut M5 DIN985

8. 2pcs 14002110K Remote Controlled Battery Switch

9. 4pcs VMI31538 - HEX Nut M5 DIN934

16.05.-22 / TE

6.10.2023	PF	A2: 2004800; R2-> BT-SK, labels	Date	25.4.2023	NAVIX	Axopar		38909	2004468
--	PF	B2: Not modified	Drawing by	PF		Boat	Sub-product code	Product code	Project ID
28.5.2024	PF	C2: 2005089; Not modified	Sheet rev.	2		28 MK3	MAIN SWITCH UNIT REMOTE SE	HL	69 / 106
Date of modification	Modified by	Description	Project rev.	C	Copyright by	Boat model	Title	Loc	Sheet

NOTICE! CABLES WITH STICKER

FOR EXAMPLE

POINT -A-

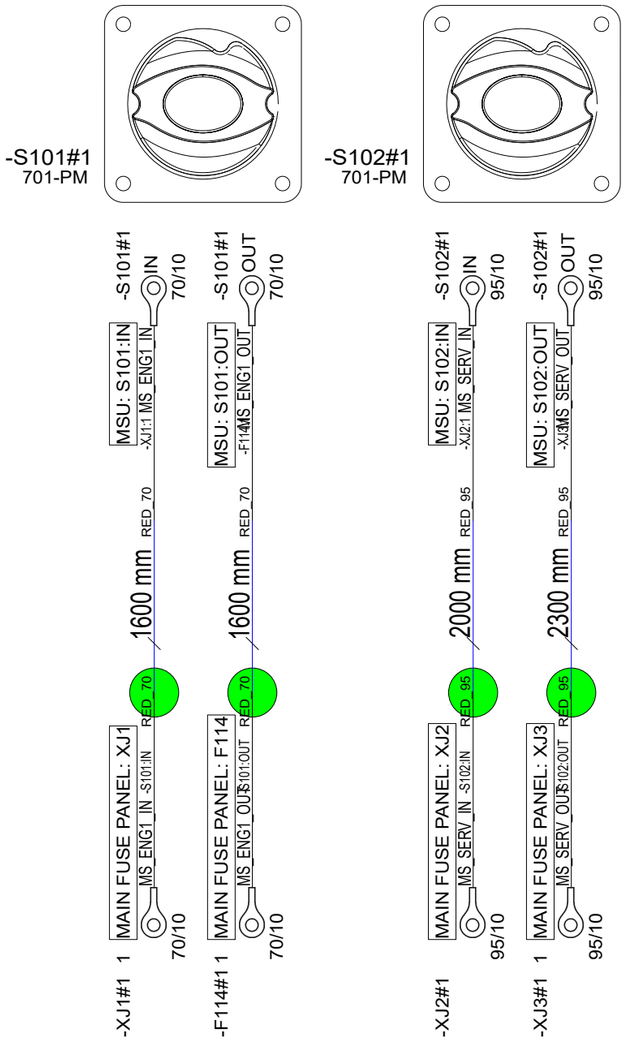

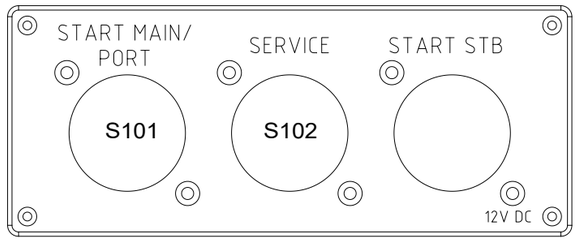

NOTICE!
BATTERY CABLES NEED TO ADD MARKINGS
SHOWN IN EXAMPLE BELOW.

EXEMPTION:
ALL BLACK WIRES
THIS MARKING IS NOT NEEDED.

MARKING

BT-SK 750V AWG2 +100 C

CABLE

EXAMPLE: RED 50mm2 WIRE MARKINGS.

MARKING SHOWN ABOVE ONLY TO CABLES LISTED BELOW.

LOOK FOR EQUIVALENT AWG SIZE FOR mm2
AND ADD THIS TO CABLE MARKINGS.

FOR EXAMPLE:
CABLE SIZE IS 70mm2 --> MARKING AWG2/0.

EQUIVALENCY: mm2		AWG
25 mm2	=	AWG3
35 mm2	=	AWG2
50 mm2	=	AWG0
70 mm2	=	AWG2/0
95 mm2	=	AWG3/0
120 mm2	=	250 kcmil

Date of modification	Modified by	Description
6.10.2023	PF	A2: 2004800; R2-> BT-SK, labels
--	PF	B2: Not modified
28.5.2024	PF	C2: 2005089; Not modified

Date	25.4.2023
Drawing by	PF
Sheet rev.	2
Project rev.	C

NAVIX

Copyright by

Axopar		38910	2004468
Boat	Sub-product code	Product code	Project ID
28 MK3	MAIN SWITCH UNIT MANUAL SE	HL	70 / 106
Boat model	Title	Loc	Sheet

38910_AXOPAR_28_MAIN_SWITCH_UNIT_MANUAL_SE

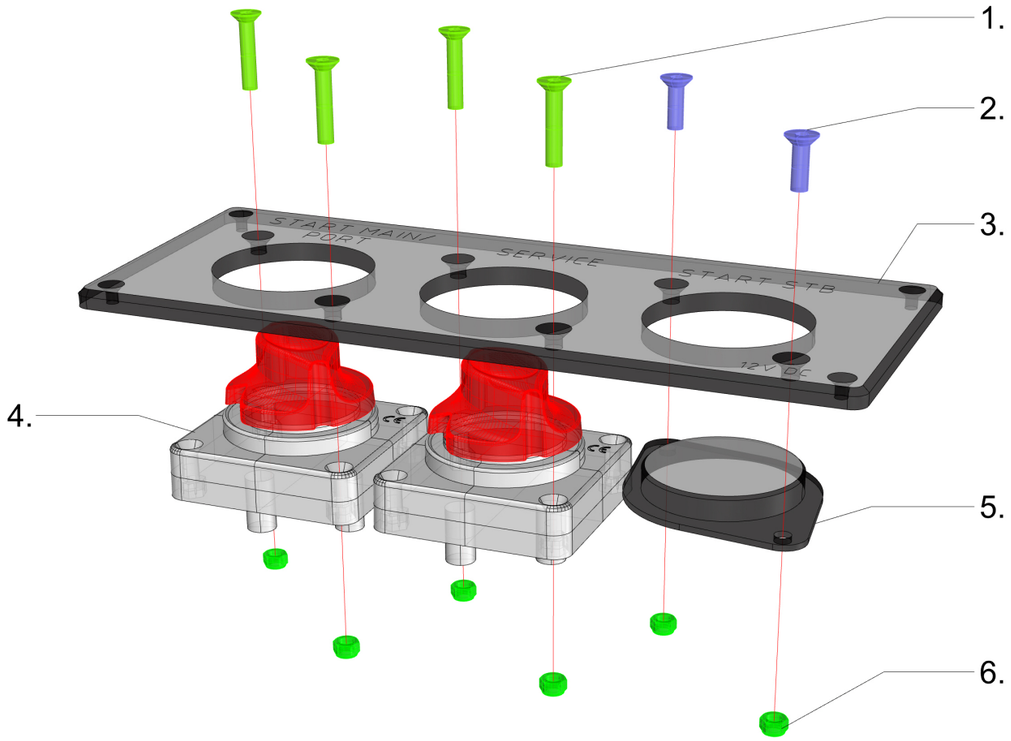

38910_AXOPAR_28_MAIN_SWITCH_UNIT_MANUAL_SE

1. 4pcs VMI31807 - Countersunk head Screw HEX socket M5X25 DIN7991

2. 2pcs VMI31796 - Countersunk head Screw HEX socket M5X16 DIN7991

3. 1pc 39053_AXOPAR_28_MSU_PANEL

4. 2pcs 701-PM - Battery Main Switch 275A, Panel Mounted - Bep 701B-PM

5. 1pc 39054_NAVIX_MS_PLUG_BEP_HPL

6. 6pcs VMI31539 - Self-locking HEX Nut M5 DIN985

16.05.-22 / TE

6.10.2023	PF	A2: 2004800; R2-> BT-SK, labels	Date 25.4.2023	NAVIX	Axopar		38910	2004468
--	PF	B2: Not modified	Drawing by PF		Boat	Sub-product code	Product code	Project ID
28.5.2024	PF	C2: 2005089; Not modified	Sheet rev. 2		28 MK3	MAIN SWITCH UNIT MANUAL SE	HL	71/ 106
Date of modification	Modified by	Description	Project rev. C	Copyright by	Boat model	Title	Loc	Sheet

38684_AXOPAR_28_MAIN_FUSE_PANEL

38684_AXOPAR_28_MAIN_FUSE_PANEL

1. 4pcs VMI31829 - HEX socket Head Cap Screw M6X20 DIN912
 BACKSIDE OF 39046
 4pcs VMI31826 - Self-locking HEX Nut M6 DIN985

2. 1pc 40936_AXOPAR_28_MK3_SUPPORT_BRACKET_V1
 + ZIPTIES

DETAIL 1.

1. 1pc 34642 CFBAR1-250SP SINGLE STUD

 1pc VMI36860 HEX NUT 1/4" "UNC A4
 1pc VMI31830 SPRING LOCK WASHER M6 DIN127
 1pc VMI31831 FLAT WASHER FOR HEX BOLTS AND NUTS M6 DIN125A
 1pc VMI36859 FLAT WIDE WASHER FOR HEX BOLTS AND NUTS M6
 1pc 34641 -B.6 CFCOVER-1R SINGLE STUD/RED
 1pc 34640 -PS_F.6 CUBE FUSE MRFB-080 80A

2. 1pc VMI32012 HEX NUT M8 DIN934
 1pc VMI32013 FLAT WASHER FOR HEX BOLT
 1pc VMI32011 SPRING LOCK WASHER M8 DIN127

3. 2pcs VMI30917 COUNTERSUNK HEAD SCREW HEX SOCKET M4X16 DIN7991

4. 1pc VMI32019 - HEX Bolt Full thread M8X30 DIN933

5. 1pc
39047_NAVIX_LINE_CUBE_FUSE_HOLDER_SINGLE_V1

3. 1pc 39058_NAVIX_LINE_BUS_BAR_TYPE5C_6X
 1pc VMI32012 HEX NUT M8 DIN934
 1pc VMI32013 FLAT WASHER FOR HEX BOLT
 1pc VMI32011 SPRING LOCK WASHER M8 DIN127
 1pc VMI32018 HEX BOLT FULL THREAD M8X25 DIN933

4. 1pc 39057_NAVIX_LINE_BUS_BAR_TYPE5C_3X
 1pc VMI32012 HEX NUT M8 DIN934
 1pc VMI32013 FLAT WASHER FOR HEX BOLT
 1pc VMI32011 SPRING LOCK WASHER M8 DIN127
 1pc VMI32018 HEX BOLT FULL THREAD M8X25 DIN933

5. 8pcs 90001_NAVIX_LINE_ANL_HOLDER_TYPE5

6. 1pc
39046_AXOPAR_28_MAIN_FUSE_PANEL_PLATE_V2

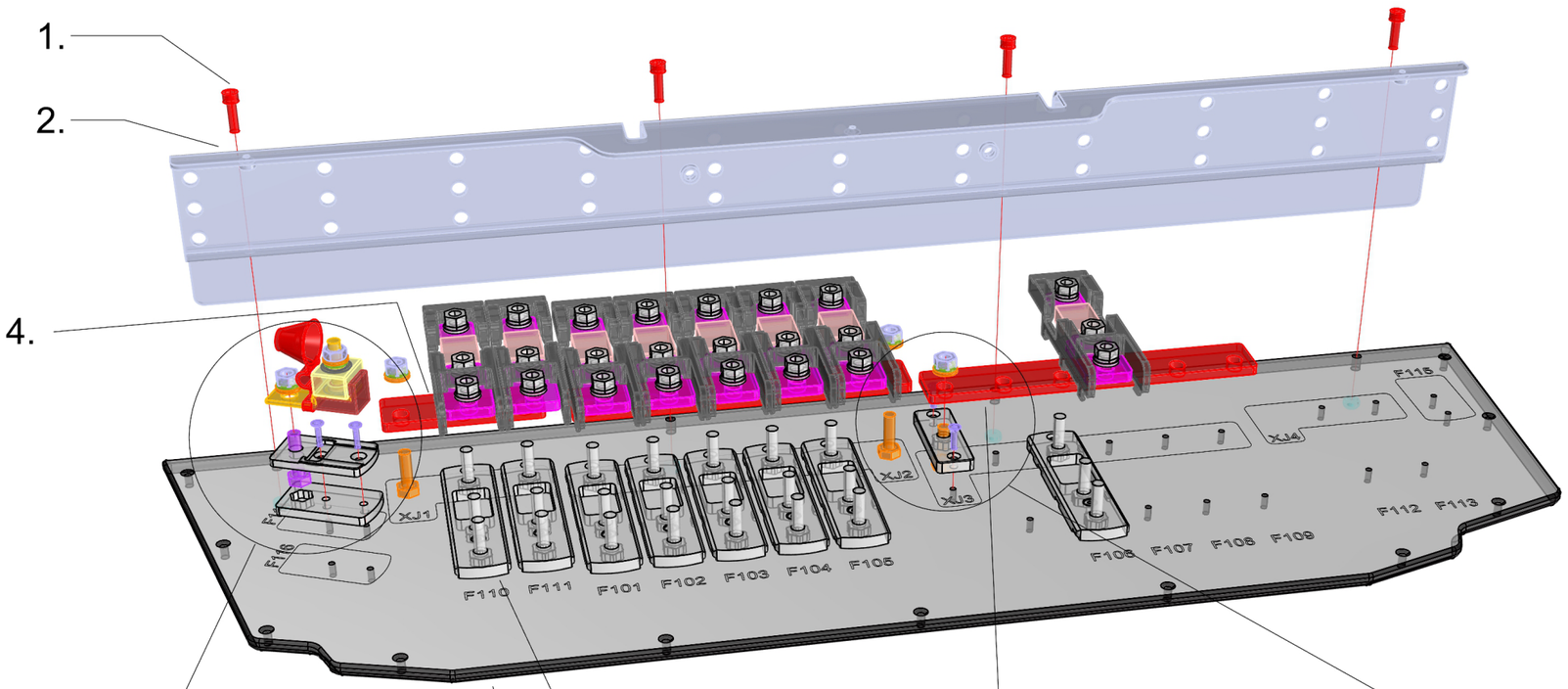

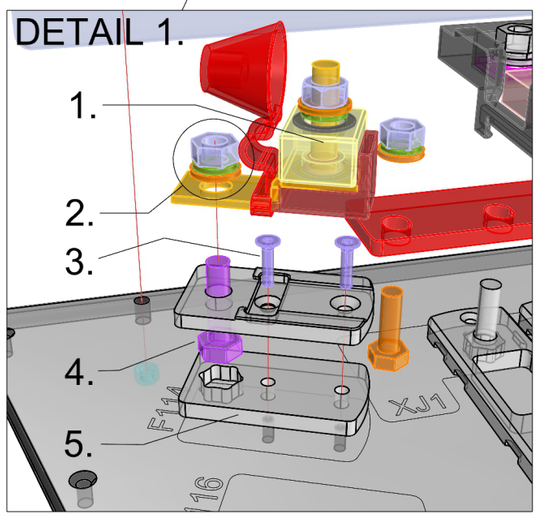

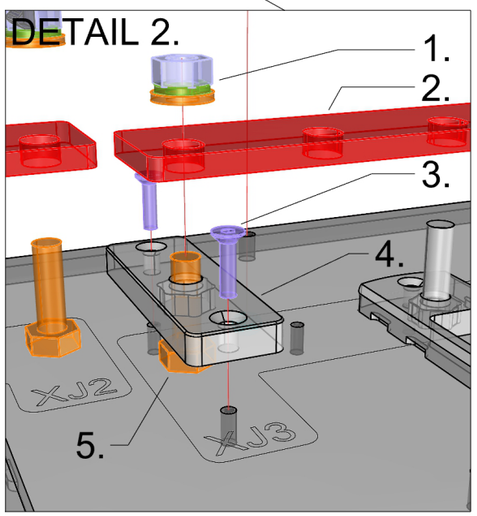

DETAIL 2.

1. 1pc VMI32012 HEX NUT M8 DIN934
 1pc VMI32013 FLAT WASHER FOR HEX BOLT
 1pc VMI32011 SPRING LOCK WASHER M8 DIN127

2. 1pc
39058_NAVIX_LINE_BUS_BAR_TYPE5C_6X

3. 2pcs VMI30917 COUNTERSUNK HEAD SCREW HEX SOCKET M4X16 DIN7991

4. 1pc
39048_NAVIX_LINE_BOLT_BASE_1_V1

5. 1pc VMI32018 HEX BOLT FULL THREAD M8X25 DIN933

16.05.-23 / TE
27.02.-24 / TS

Date of modification	Modified by	Description
27.2.2024	PF	B2: 2004979; Fuses repositioned (F115 moved prt->stb)
30.4.2024	PF	C2: 2005089; Not modified

Date	3.4.2023
Drawing by	PF
Sheet rev.	2
Project rev.	C

NAVIX
Copyright by

Axopar Boat		38684 Product code	2004468 Project ID
28 MK3 Boat model	MAIN FUSE PANEL Title	HL Loc	72 / 106 Sheet

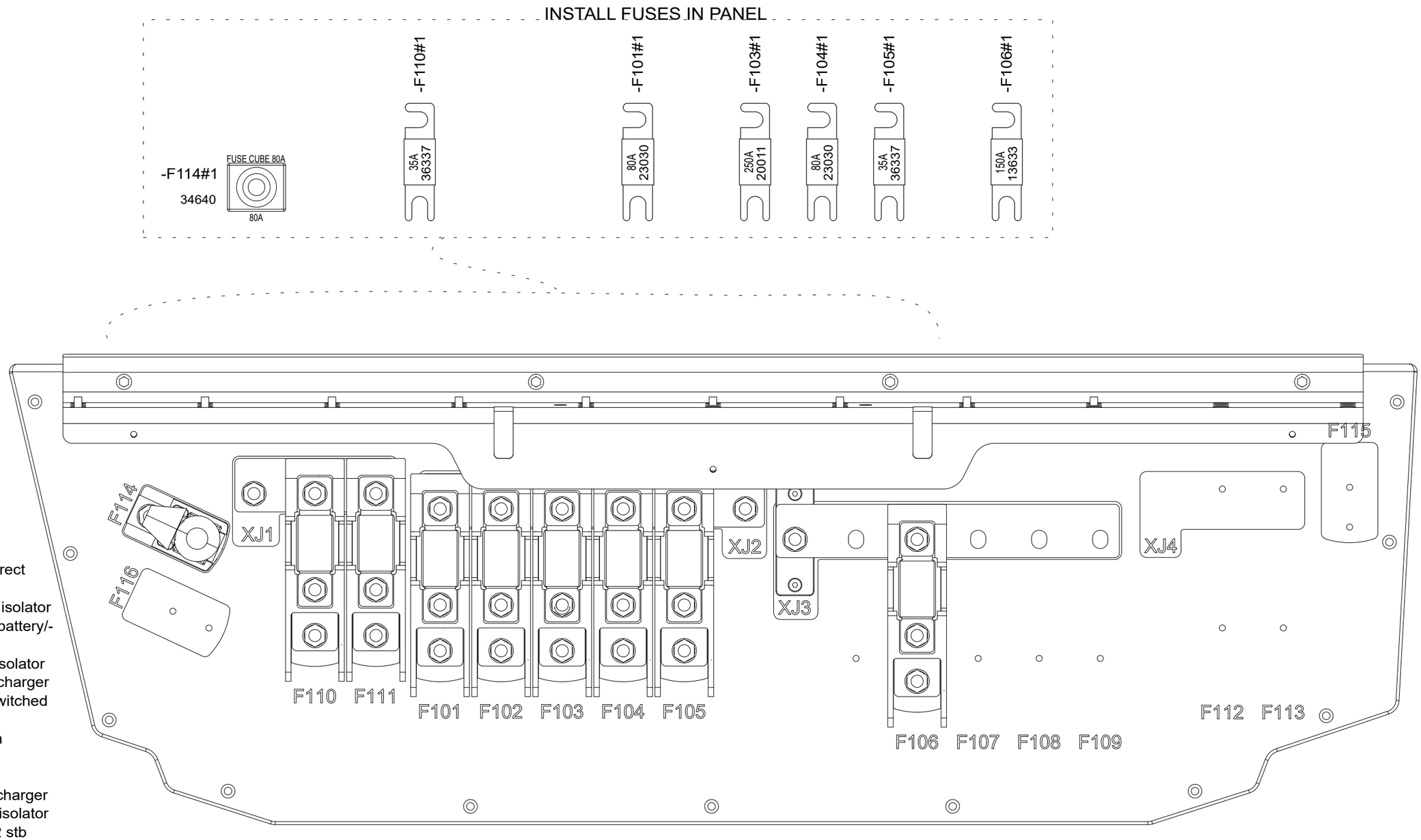

FUSE FUNCTION
F101 To console, direct main supply
F102 From Q1 port isolator
F103 From service battery/-ies
F104 From Q2 stb isolator
F105 From battery charger
F106 To console, switched main supply
F107 OPT aft winch
F108 OPT gyro
F109 OPT amplifier
F110 From battery charger
F111 From Q1 port isolator
F112 OPT From Q2 stb isolator
F113 OPT From battery charger
F114 OPT APS or POWER STEERING PUMP
F115 OPT APS or POWER STEERING PUMP
F116 OPT APS

Date of modification	Modified by	Description
27.2.2024	PF	B2: 2004979; Fuses repositioned (F115 moved prt->stb)
30.4.2024	PF	C2: 2005089; Not modified

Date	23.3.2023
Drawing by	PF
Sheet rev.	2
Project rev.	C

NAVIX
Copyright by

Axopar Boat	Sub-product code	38684 Product code	2004468 Project ID
28 MK3 Boat model	MAIN FUSE PANEL Title	HL Loc	73 / 106 Sheet

FRONT VIEW

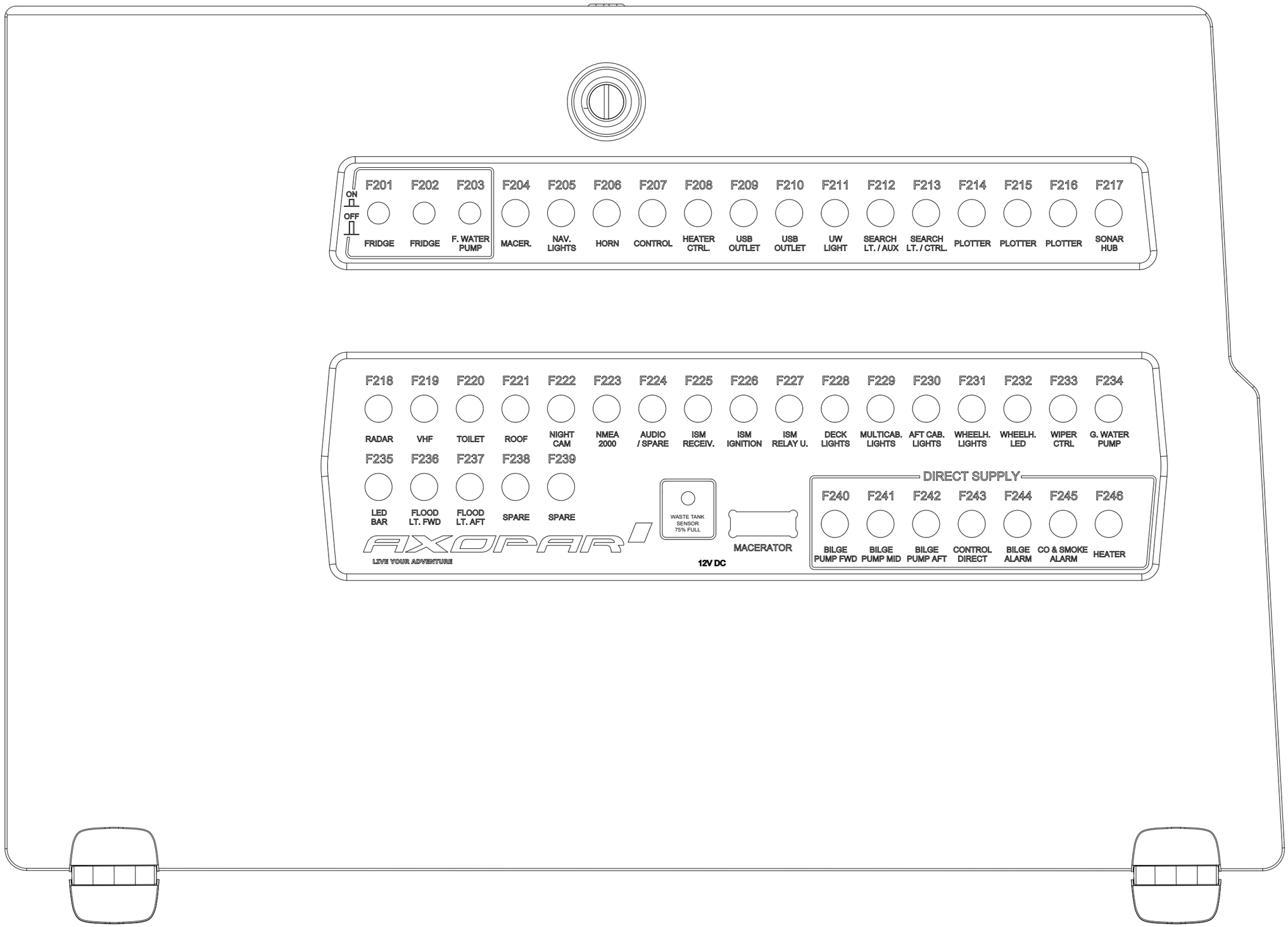

Date of modification	Modified by	Description
19.12.2023	PF	C2:Rel.type->u, fuse no.s, added K206-K213 & F235-F239, input+ rearr.
1.10.2024	PF	C3: 2005259; F228 10A->3A, X2F added, F209 text change

Date	10.11.2023
Drawing by	PF
Sheet rev.	3
Project rev.	C

NAVIX
Copyright by

Axopar Boat		40139 Product code	2004468 Project ID
28 MK3 Boat model	FUSE UNIT ANTH Title	HL Loc	74 / 106 Sheet

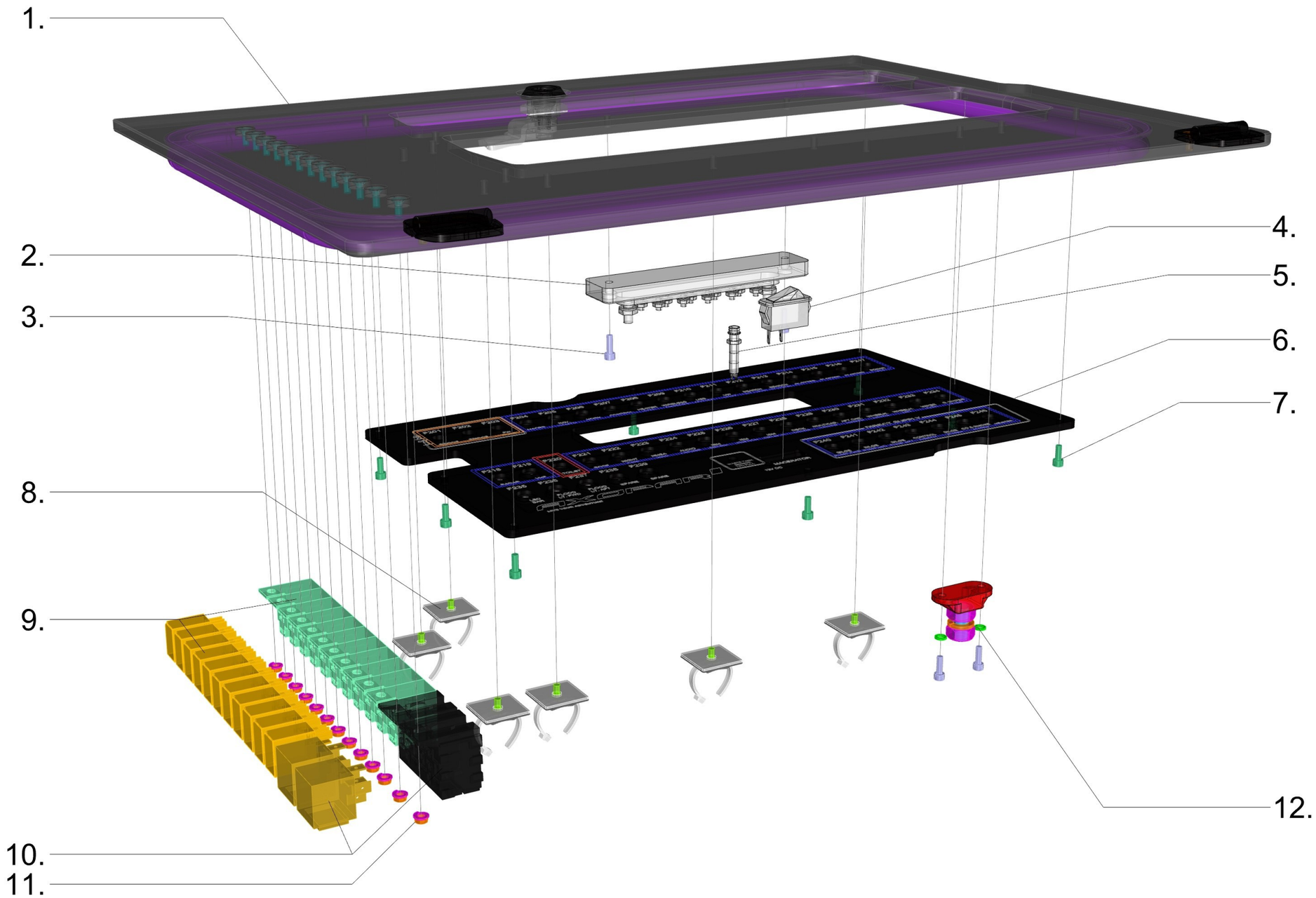

40139_AXOPAR_28_MK3_FUSE_UNIT_ANTH

1. 1 PC
40178_AXOPAR_28_MICROCAB_AFT_WALL_PANEL_ANTH_LOW_PORT_V2

2. 1 PC 28042 - Busbar 10 Gang 150A - Blue Sea 2301

3. 2 PCS VMI30943 HEX SOCKET HEAD CAP SCREW M4X10 DIN912
3.1 2 PCS VMI30906 FLAT WASHER FOR HEX BOLTS AND NUTS M4 DIN125A

4. 1 PC C1501ABBB - KYTKIN 0-1 MOM MUSTA/PUN, MATTA - Arcolectric C1501ABBB

5. 1 PC 19030253 LED PANEL MOUNT INDICATOR, SATIN CHROME BEZEL. RED. 12 VDC, 6mm 20mA, 13MCD, IP40

6. 1 PC 42025_AXOPAR_28_FUSE_PANEL_PLATE_BLACK_V2
42 PCS CARLING CMB SERIES (AS IN DIAGRAM)
1 PC CARLING CLB SERIES (AS IN DIAGRAM)
3 PCS DD FUSE (AS IN DIAGRAM)

7. 8 PCS VMI30943 - HEX socket Head Cap Screw M4X10 DIN912

8. 6 PCS VMI36559 - Self Adhesive Black Cable Tie Mount 5,3mm
6 PCS VMI30913 - Countersunk head Screw HEX socket M4X8 DIN7991
6 PCS ZIP TIES

9. 11 PCS RELAY (AS IN DIAGRAM)

10. 2 PCS RELAY (AS IN DIAGRAM)

11. 13 PCS VMI30904 SPRING LOCK WASHER M4 DIN127
13 PCS VMI30905 HEX NUT M4 DIN934

12. 1 PC 36213 - Insulated Stud, Red - Bep IS-10MM-1R
2 PCS VMI30942 HEX SOCKET HEAD CAP SCREW M4X8 DIN912
2 PCS VMI30906 - Flat Washer for HEX bolts and nuts M4 DIN125A

10.11.2023 / TS (2004937)
12.08.2004 / JS (2005207)
24.10.2024 / TS (2005259)

Date of modification	Modified by	Description
19.12.2023	PF	C2:Rel.type->u, fuse no.s, added K206-K213 & F235-F239, input+ rearr.
1.10.2024	PF	C3: 2005259; F228 10A->3A, X2F added, F209 text change

Date	10.11.2023
Drawing by	PF
Sheet rev.	3
Project rev.	C

NAVIX
Copyright by

Axopar Boat		40139 Product code	2004468 Project ID
28 MK3 Boat model	FUSE UNIT ANTH Title	HL Loc	75 / 106 Sheet

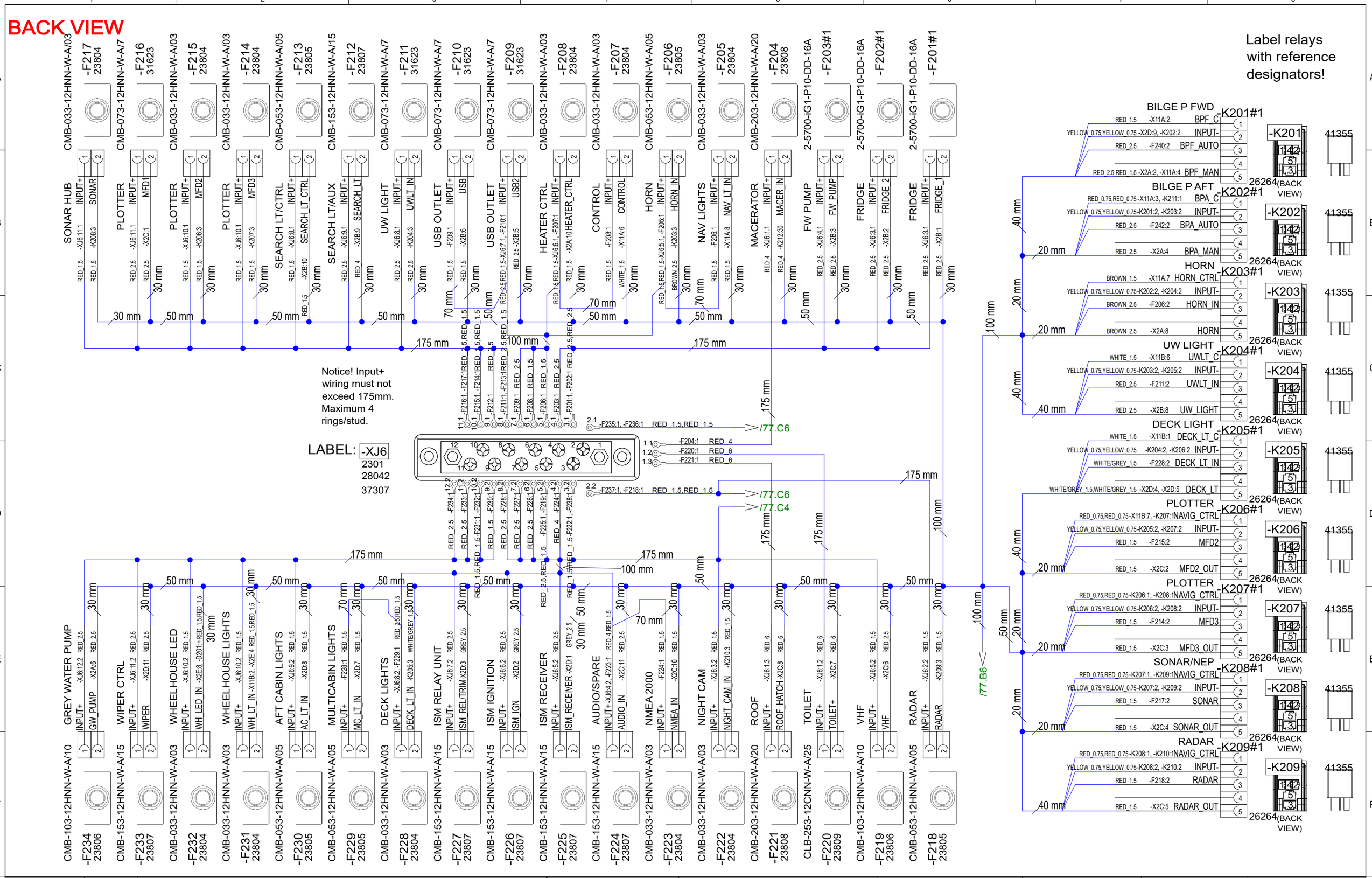

19.12.2023	PF	C2:Rel.type->u, fuse no.s, added K206-K213 & F235-F239, input+ rearr.	Date 24.3.2023	NAVIX	Axopar		
1.10.2024	PF	C3: 2005259; F228 10A->3A, X2F added, F209 text change	Drawing by PF		Boat	Sub-product code	40139 Product code	2004468 Project ID
			Sheet rev. 3		28 MK3	FUSE UNIT ANTH	HL
Date of modification	Modified by	Description	Project rev. C	Copyright by	Boat model	Title	Loc	76 / 106 Sheet

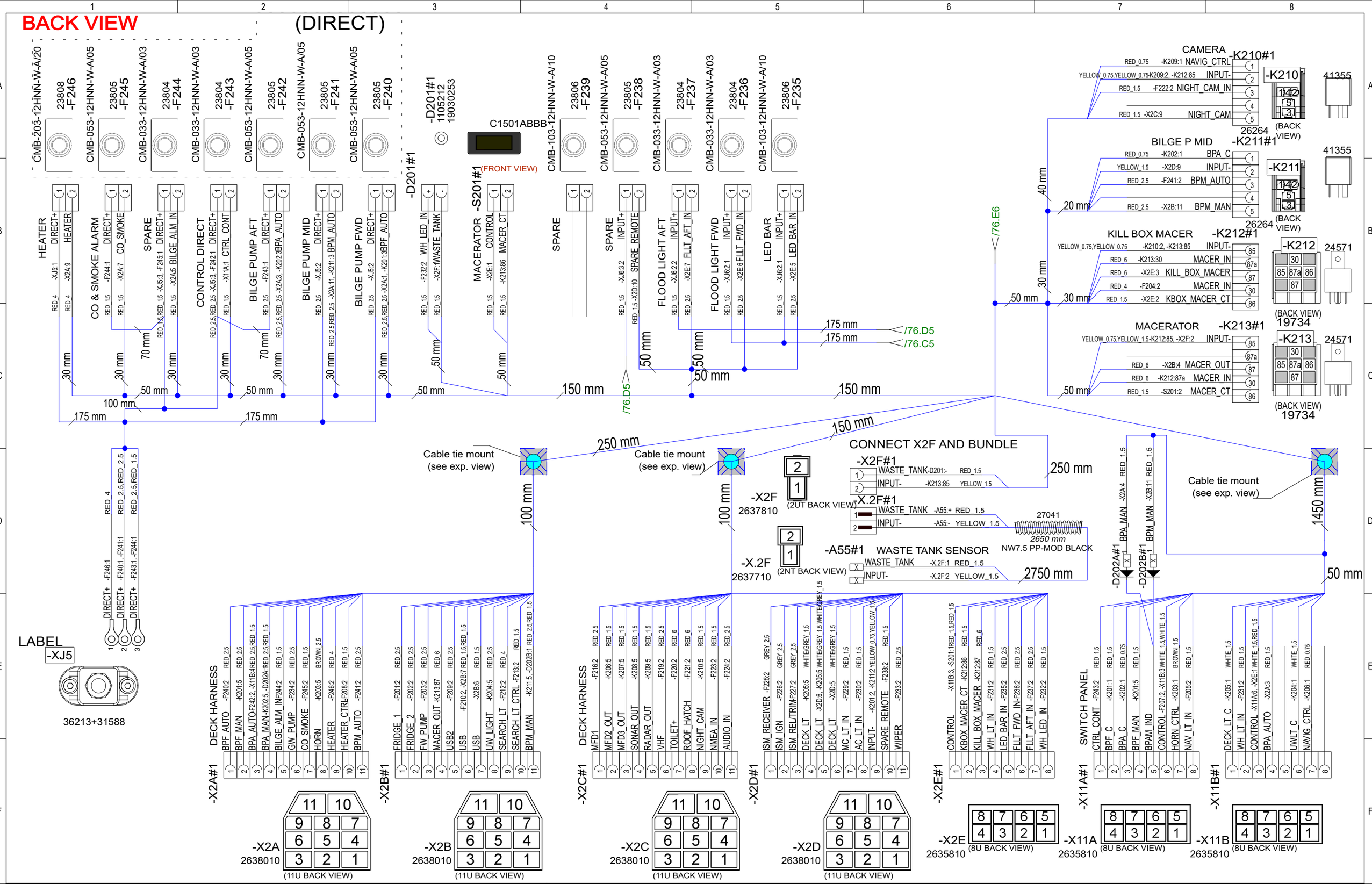

19.12.2023	PF	C2:Rel.type->u, fuse no.s, added K206-K213 & F235-F239, input+ rearr.	Date 17.4.2023	NAVIX	Axopar		40139 / 2004468
1.10.2024	PF	C3: 2005259; F228 10A->3A, X2F added, F209 text change	Drawing by PF		Boat	Sub-product code / Product code	Project ID
			Sheet rev. 3		28 MK3	FUSE UNIT ANTH	HL
Date of modification	Modified by	Description	Project rev. C	Copyright by	Boat model	Title	Loc / 77 / 106 Sheet

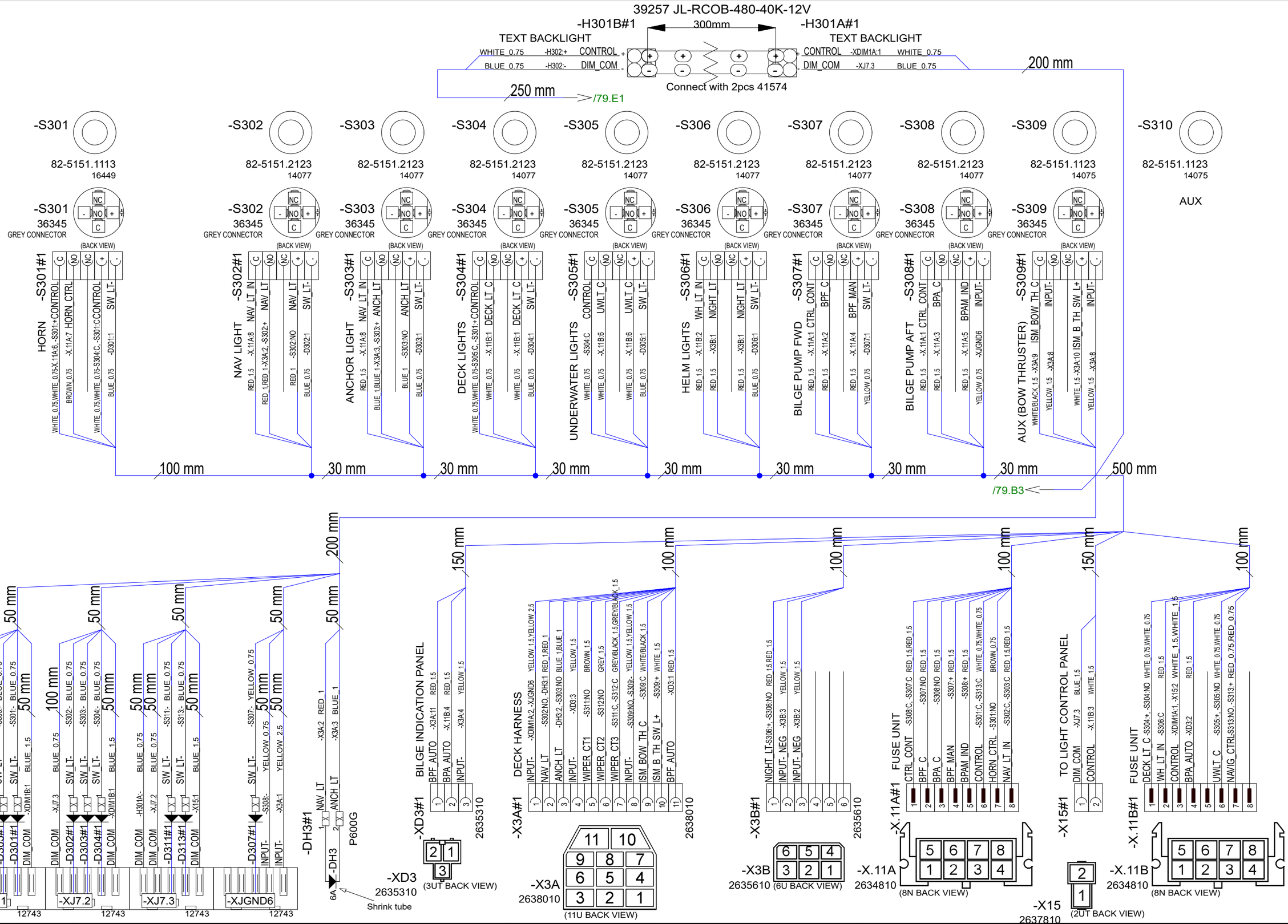

14.10.2024	PF	C5: 2005259; S313 +200mm, pinbolts	Date	23.3.2023	Axopar		38686 / 2004468
5.1.2024	PF	B3: 2004980; ---	Drawing by	PF	Boat	Sub-product code / Product code	Project ID
30.4.2024	PF	C4: 2005089; Light pack and MY25 changes	Sheet rev.	5	28 MK3	SWITCH PANEL	HL
Date of modification	Modified by	Description	Project rev.	C	Boat model	Title	Loc

NAVIX

Copyright by

Sheet: 78 / 106

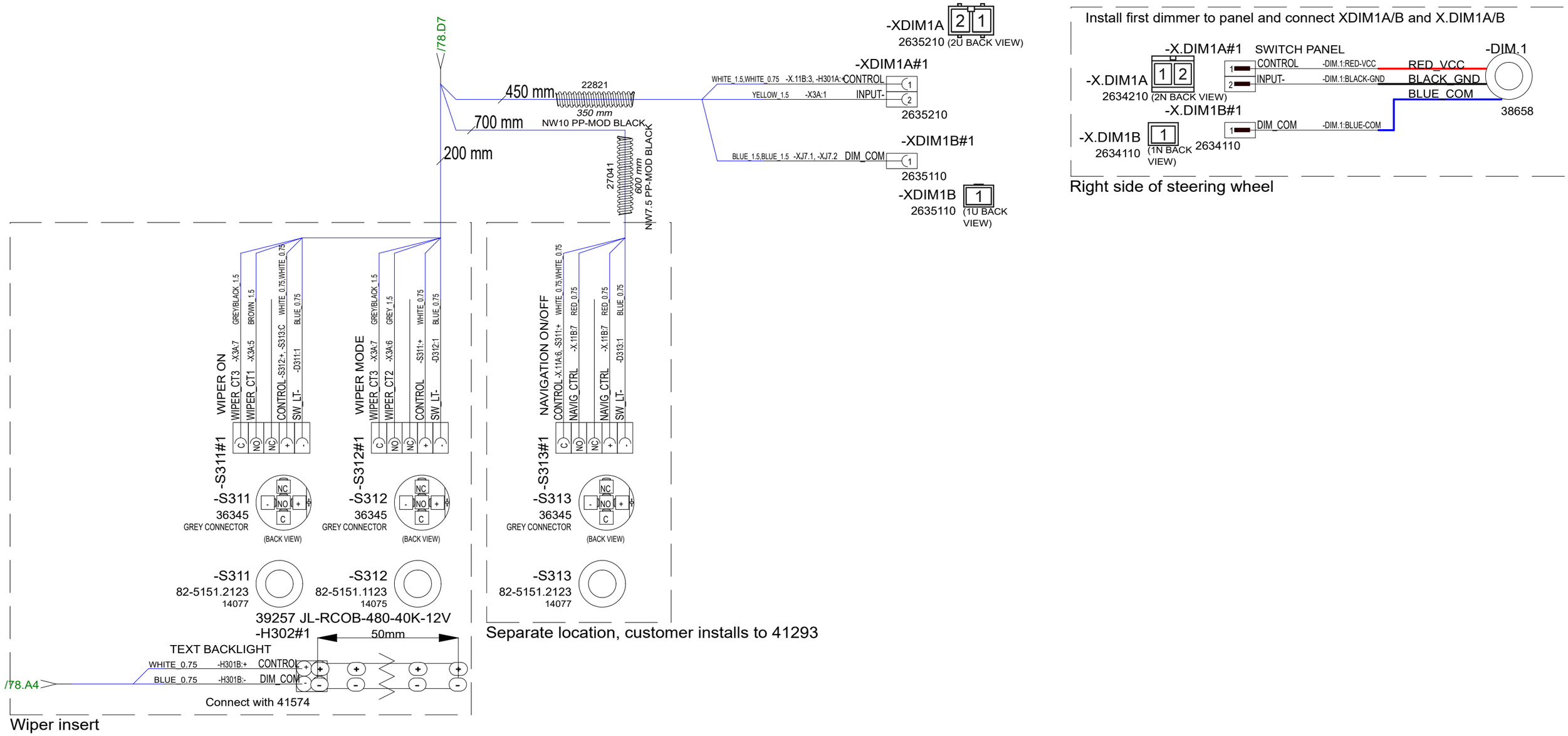

14.10.2024	PF	C5: 2005259; S313 +200mm, pinbolts	Date	30.4.2024	NAVIX	Axopar		38686	2004468
5.1.2024	PF	B3: 2004980; ---	Drawing by	PF		Boat	Sub-product code	Product code	Project ID
30.4.2024	PF	C4: 2005089; Light pack and MY25 changes	Sheet rev.	5		28 MK3	SWITCH PANEL	HL	79 / 106
Date of modification	Modified by	Description	Project rev.	C	Copyright by	Boat model	Title	Loc	Sheet

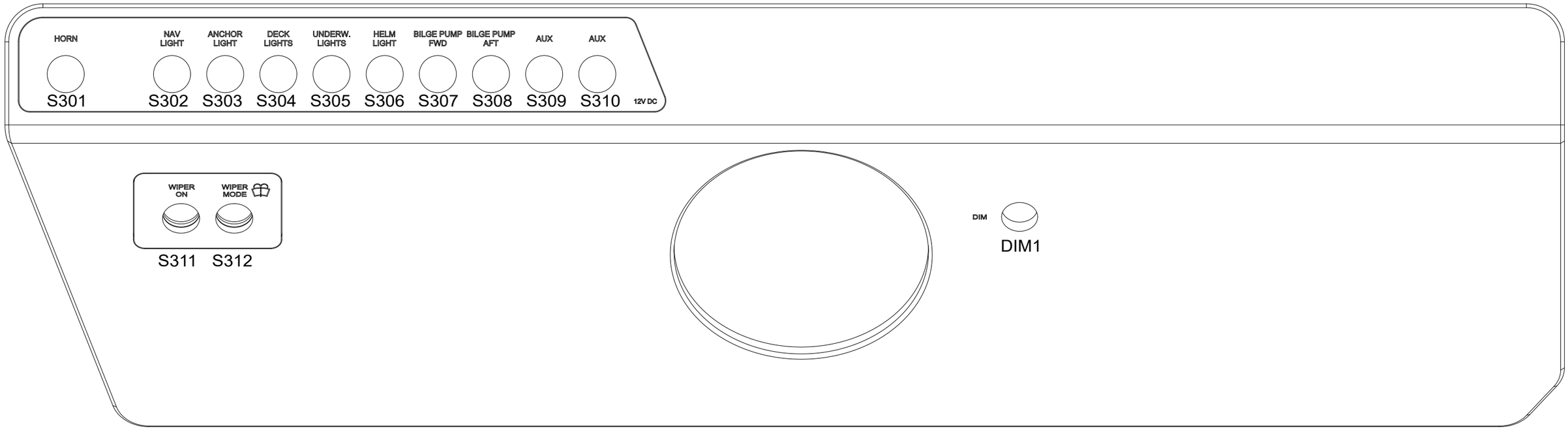

14.10.2024	PF	C5: 2005259; S313 +200mm, pinbolts	Date 19.4.2023	NAVIX	Axopar		38686	2004468
5.1.2024	PF	B3: 2004980; ---	Drawing by PF		Boat	Sub-product code	Product code	Project ID
30.4.2024	PF	C4: 2005089; Light pack and MY25 changes	Sheet rev. 5		28 MK3	SWITCH PANEL	HL	80 / 106
Date of modification	Modified by	Description	Project rev. C	Copyright by	Boat model	Title	Loc	Sheet

38686_AXOPAR_28_SWITCH_PANEL

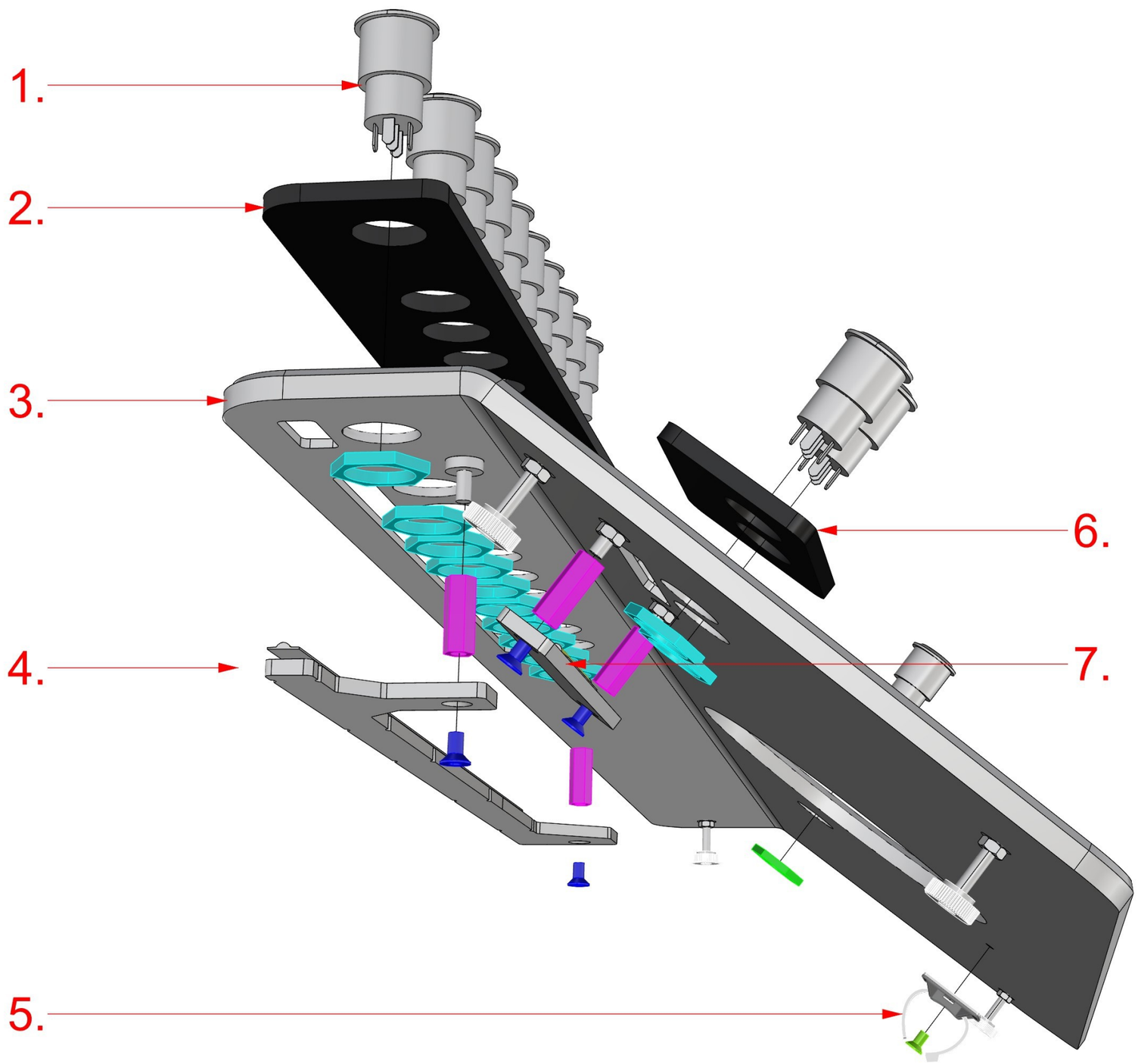

38686_AXOPAR_28_SWITCH_PANEL

1. 13PCS HALO SWITCH (AS IN DIAGRAM)

2. 1PC 39239_AXOPAR_28_SWITCH_PANEL_INSERT_PORT

3. 1PC 39271_AXOPAR_28_SWITCH_PANEL_BASE_V3

4. 1PC 41504_AXOPAR_28_SWITCH_PANEL_LED_HOLDER_LONG_V2
39257 - LED-Strip RCOB 12V 3800-4300K 5m/reel - JL-RCOB-480-40K-12V (300mm)
2pcs VMI32036 EXTENSION BOLT M4 L-20
2pcs VMI30913 COUNTERSUNK HEAD SCREW HEX SOCKET M4X8 DIN7991

5. 1PC VMI36559 - Self Adhesive Black Cable Tie Mount 5,3mm
VMI30913 - Countersunk head Screw HEX socket M4X8 DIN7991

6. 1PC 41485_AXOPAR_28_SWITCH_PANEL_INSERT_2_PORT

7. 1PC 41505_AXOPAR_28_SWITCH_PANEL_LED_HOLDER_SHORT
39257 - LED-Strip RCOB 12V 3800-4300K 5m/reel - JL-RCOB-480-40K-12V (50mm)
2pcs VMI32036 EXTENSION BOLT M4 L-20
2pcs VMI30913 COUNTERSUNK HEAD SCREW HEX SOCKET M4X8 DIN7991

01.06.2023 / TE (2004468)
23.05.2024 / TE (2005089)
23.09.2024 / HL (2005254 E-SUPPORT CASE)
24.10.2024 / TS (2005259)

Date of modification	Modified by	Description
14.10.2024	PF	C5: 2005259; S313 +200mm, pinbolts
5.1.2024	PF	B3: 2004980; ---
30.4.2024	PF	C4: 2005089; Light pack and MY25 changes

Date	23.5.2024
Drawing by	PF
Sheet rev.	5
Project rev.	C

NAVIX
Copyright by

Axopar Boat		38686 Product code	2004468 Project ID	
28 MK3 Boat model	SWITCH PANEL Title	HL Loc		81/ 106 Sheet

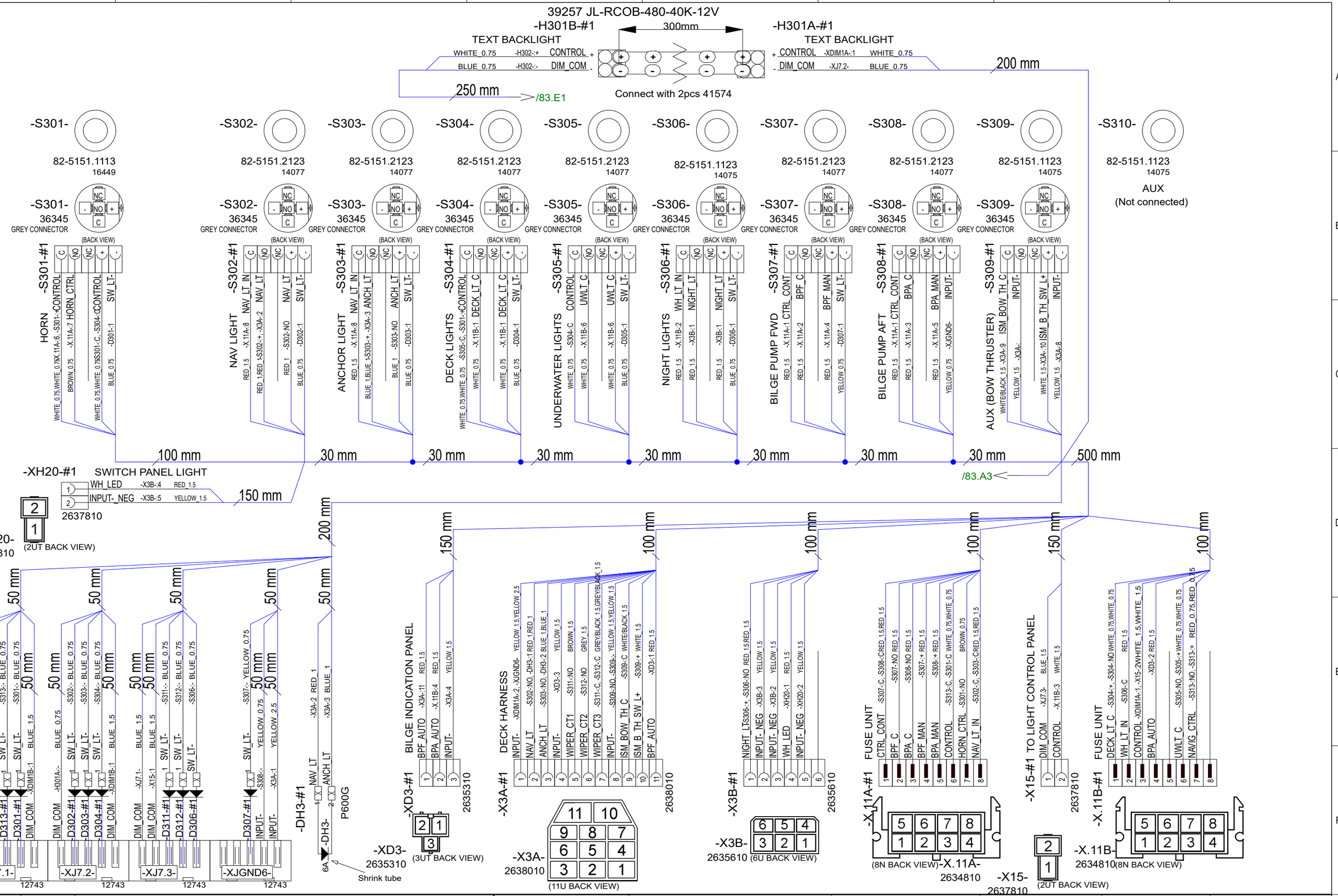

14.10.2024	PF	C5: 2005259; Helm lts->night lts, dimmer remv, S313 +200mm, pinbolts	Date	7.6.2023	Axopar		
5.1.2024	PF	B3: 2004980; ----------	Drawing by	PF	Boat	Sub-product code	39236 Product code	2004468 Project ID
30.4.2024	PF	C4: 2005089; Light pack and MY25 changes	Sheet rev.	5	28 MK3	SWITCH PANEL EXTENDED	HL	82 / 106
Date of modification	Modified by	Description	Project rev.	C	Boat model	Title	Loc	Sheet

NAVIX

Copyright by

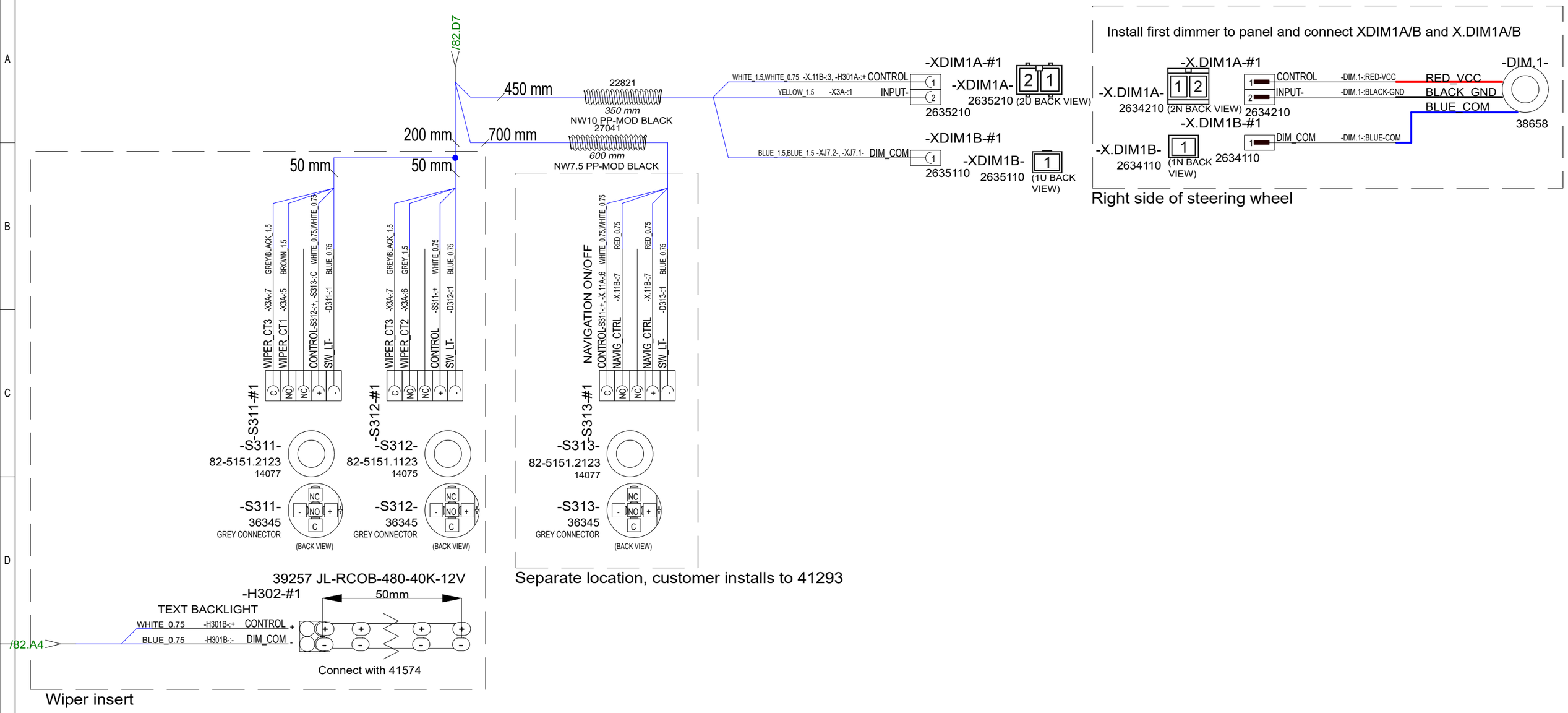

14.10.2024	PF	C5: 2005259; Helm lts->night lts, dimmer remv, S313 +200mm, pinbolts	Date	30.5.2023	NAVIX	Axopar		39236	2004468
5.1.2024	PF	B3: 2004980; ----------	Drawing by	PF		Boat	Sub-product code	Product code	Project ID
30.4.2024	PF	C4: 2005089; Light pack and MY25 changes	Sheet rev.	5		28 MK3	SWITCH PANEL EXTENDED	HL	83 / 106
Date of modification	Modified by	Description	Project rev.	C	Copyright by	Boat model	Title	Loc	Sheet

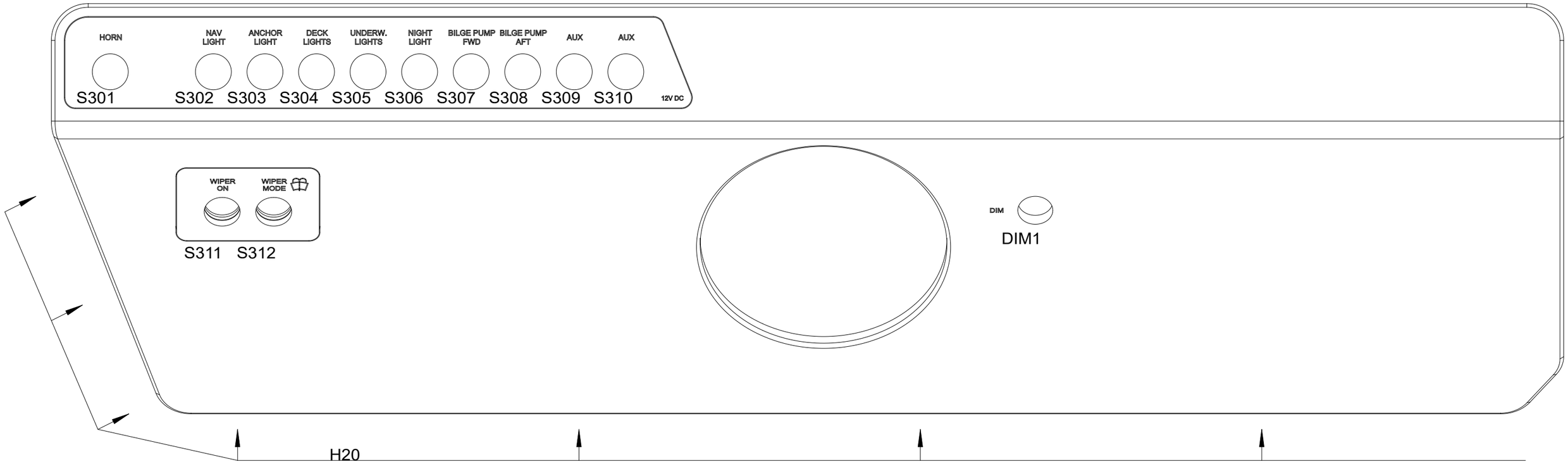

Connect to XH20 after installing to LED place

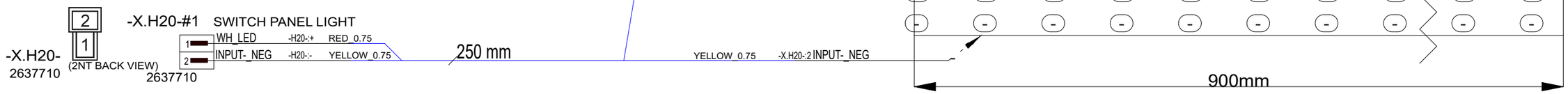

14.10.2024	PF	C5: 2005259; Helm lts->night lts, dimmer remv, S313 +200mm, pinbolts	Date	29.5.2023	NAVIX	Axopar		39236	2004468
5.1.2024	PF	B3: 2004980; ----------	Drawing by	PF		Boat	Sub-product code	Product code	Project ID
30.4.2024	PF	C4: 2005089; Light pack and MY25 changes	Sheet rev.	5		28 MK3	SWITCH PANEL EXTENDED	HL	84 / 106
Date of modification	Modified by	Description	Project rev.	C	Copyright by	Boat model	Title	Loc	Sheet

39236_AXOPAR_28_SWITCH_PANEL_EXTENDED

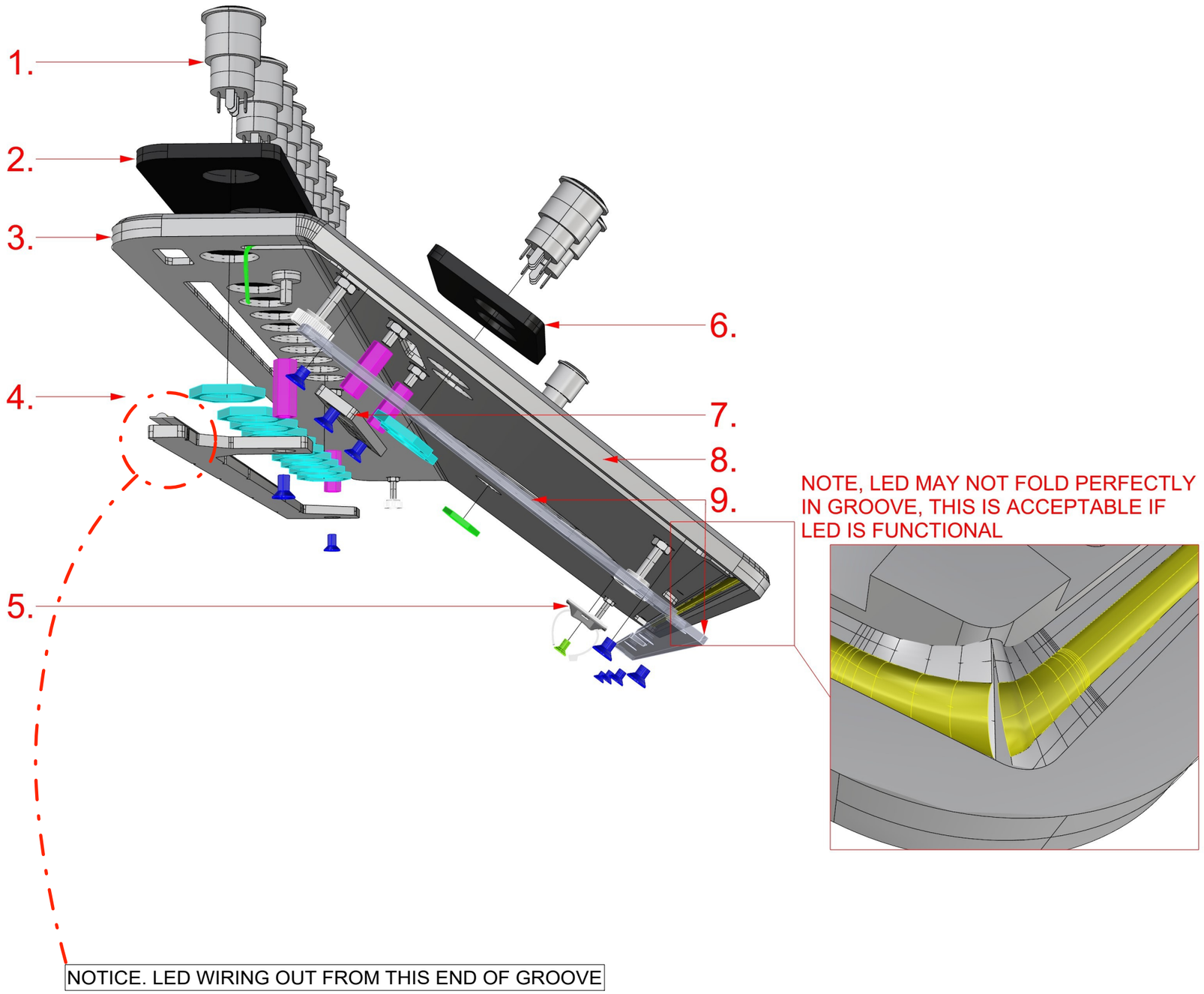

39236_AXOPAR_28_SWITCH_PANEL_EXTENDED

1. 13PCS HALO SWITCH (AS IN DIAGRAM)

2. 1PC
42670_AXOPAR_28_MK3_SWITCH_PANEL_EXT_INSERT_PORT_V1

3. 1PC 39240_AXOPAR_28_SWITCH_PANEL_EXT_BASE_V3

4. 1PC 41504_AXOPAR_28_SWITCH_PANEL_LED_HOLDER_LONG_V2
 39257 - LED-Strip RCOB 12V 3800-4300K 5m/reel - JL-RCOB-480-40K-12V (300mm)
 2pcs VMI32036 EXTENSION BOLT M4 L-20
 2pcs VMI30913 COUNTERSUNK HEAD SCREW HEX SOCKET M4X8 DIN7991

5. 1PC VMI36559 - Self Adhesive Black Cable Tie Mount 5,3mm
 VMI30913 - Countersunk head Screw HEX socket M4X8 DIN7991

6. 1PC 41485_AXOPAR_28_SWITCH_PANEL_INSERT_2_PORT

7. 1PC 41505_AXOPAR_28_SWITCH_PANEL_LED_HOLDER_SHORT
 39257 - LED-Strip RCOB 12V 3800-4300K 5m/reel - JL-RCOB-480-40K-12V (50mm)
 2pcs VMI32036 EXTENSION BOLT M4 L-20
 2pcs VMI30913 COUNTERSUNK HEAD SCREW HEX SOCKET M4X8 DIN7991

8. 1PC LED (AS IN DIAGRAM)

9. 1PC 39241_AXOPAR_28_SWITCH_PANEL_EXT_COVER
 6PCS VMI30912 - Countersunk Screw HEX socket head M4X6 DIN7991
 DO NOT OVER TIGHTEN

01.06.2023 / TE (2004468)
23.05.2024 / TE (2005089)
23.09.2024 / HL (2005254 E-SUPPORT CASE)
24.10.2024 / TS (2005259)

Date of modification	Modified by	Description
14.10.2024	PF	C5: 2005259; Helm lts->night lts, dimmer remv, S313 +200mm, pinbolts
5.1.2024	PF	B3: 2004980; ----------
30.4.2024	PF	C4: 2005089; Light pack and MY25 changes

Date	24.4.2024
Drawing by	PF
Sheet rev.	5
Project rev.	C

NAVIX
Copyright by

Axopar Boat		39236 Product code	2004468 Project ID
28 MK3 Boat model	SWITCH PANEL EXTENDED Title	HL Loc	85 / 106 Sheet

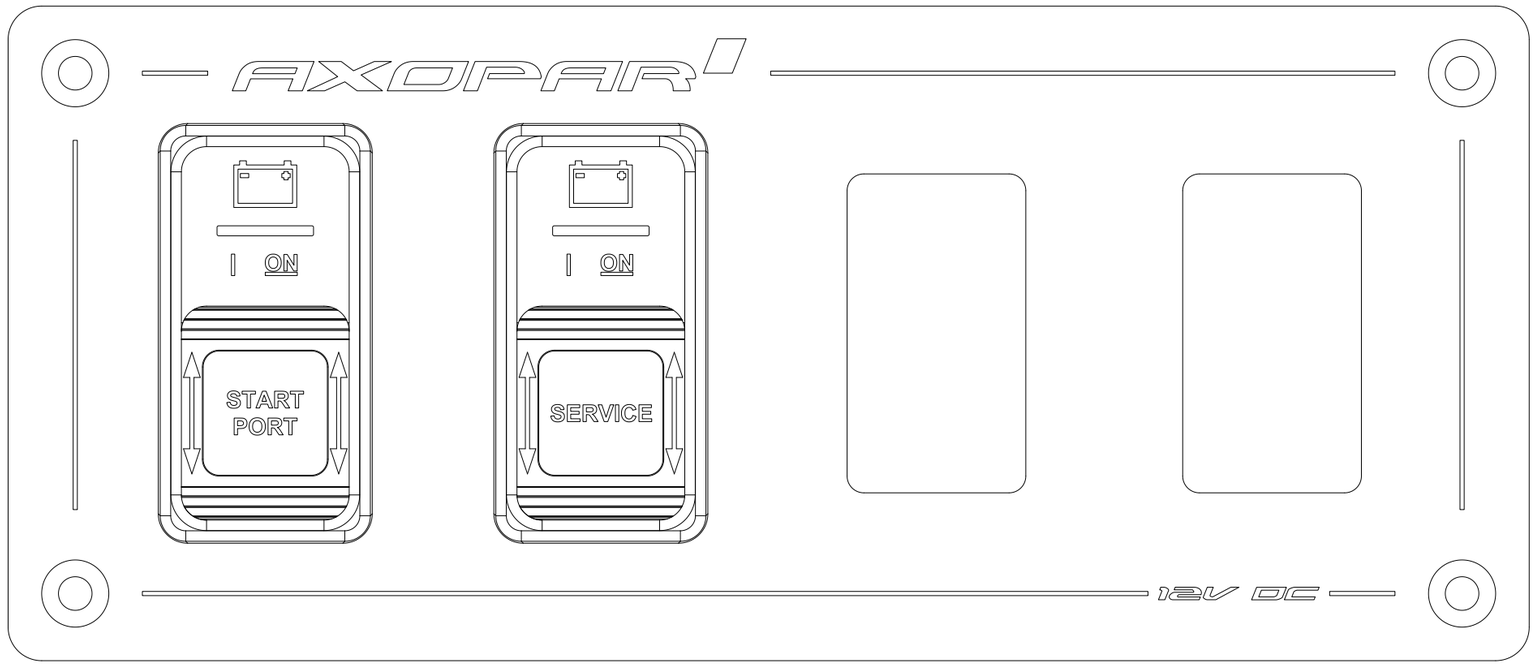

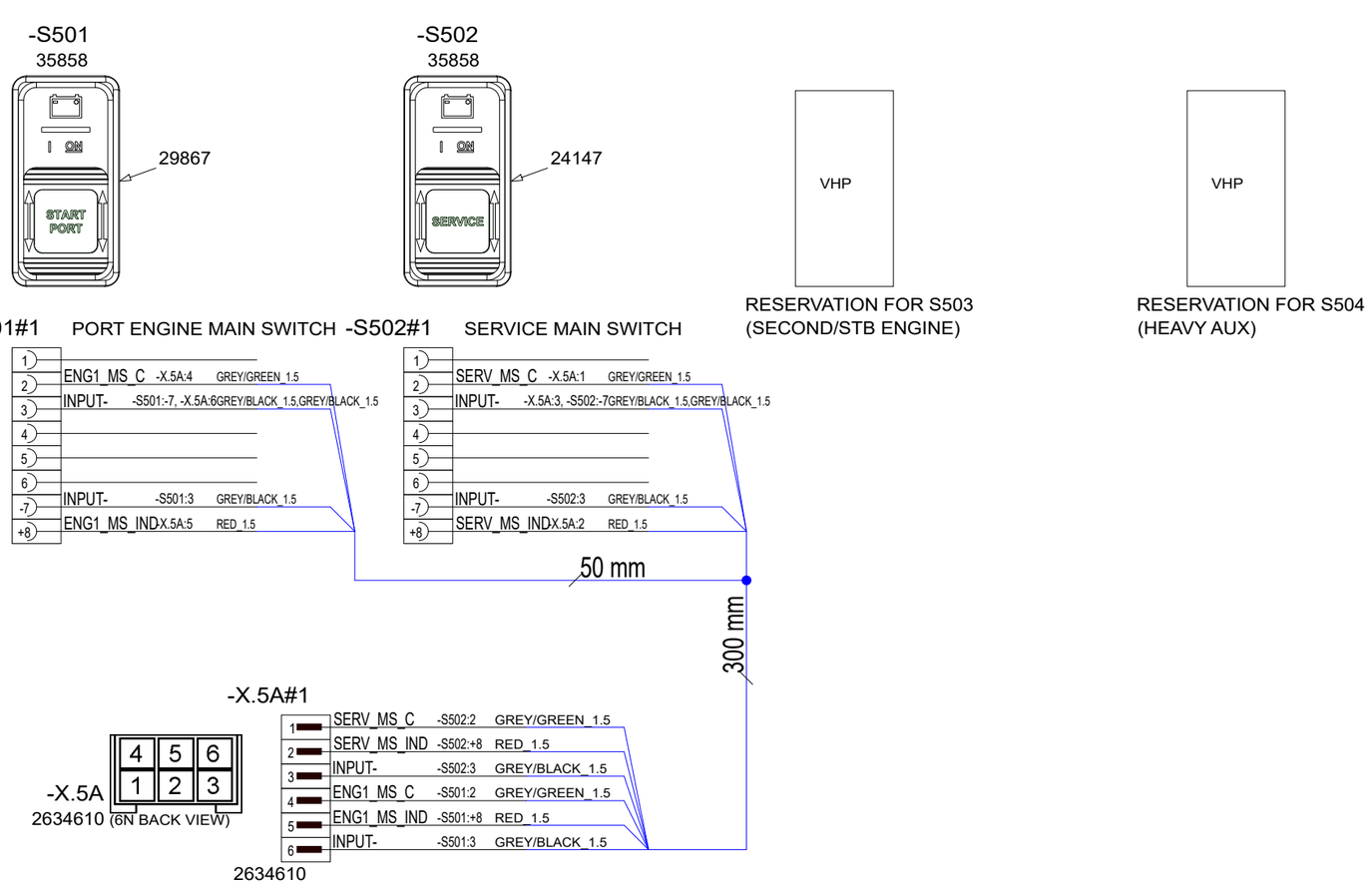

14.5.2024	PF	C1: 2005089; Not modified	Date	27.3.2023	NAVIX	Axopar Boat		38687 Product code	2004468 Project ID
			Drawing by	PF		28 MK3 Boat model	MAIN SWITCH CONTROL PANEL Title	HL	
			Sheet rev.	1				Loc	86 / 106 Sheet
Date of modification	Modified by	Description	Project rev.	C	Copyright by		Sub-product code		

38687_AXOPAR_28_MAIN_SWITCH_CONTROL_PANEL

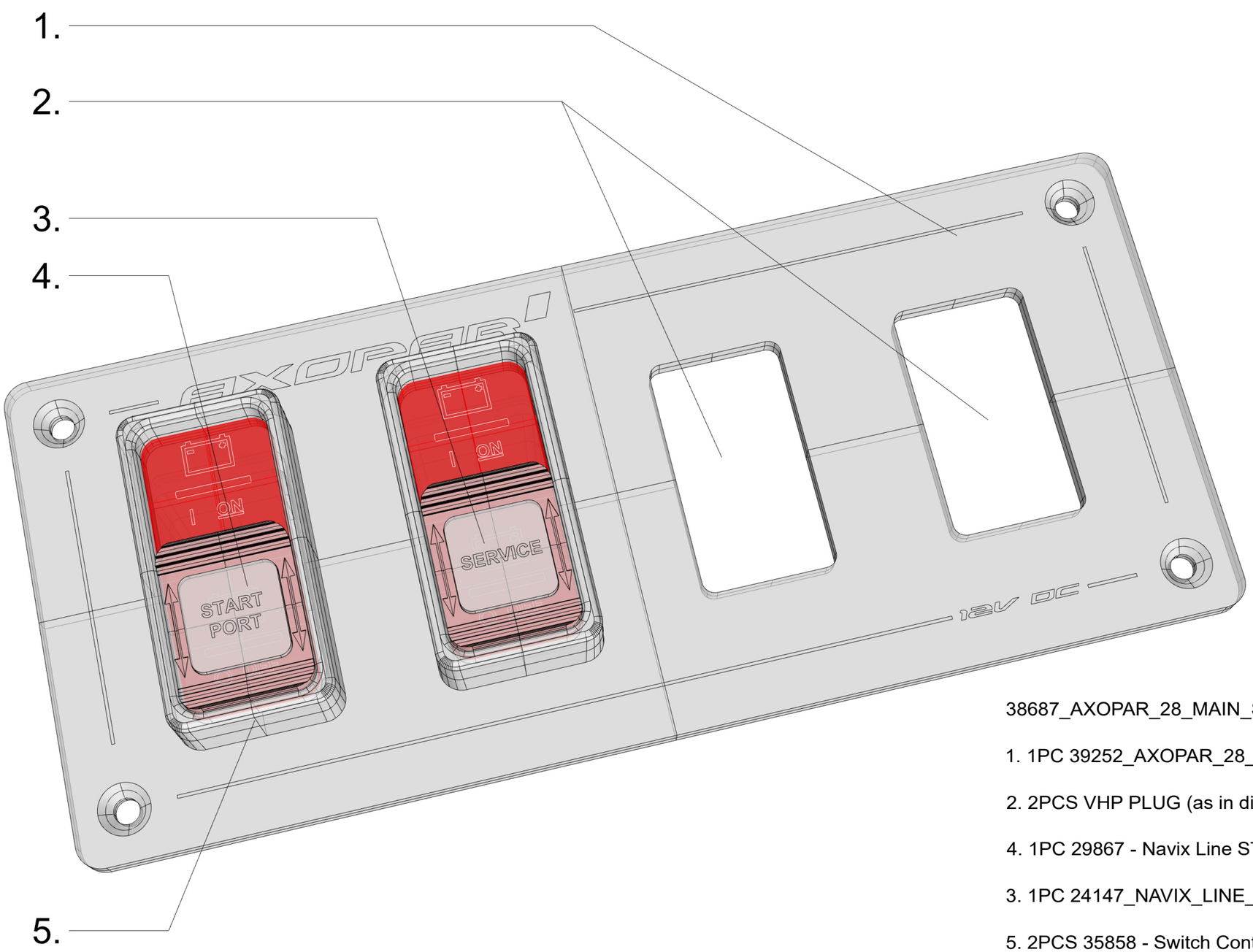

38687_AXOPAR_28_MAIN_SWITCH_CONTROL_PANEL

1. 1PC 39252_AXOPAR_28_MAIN_SW_CONTROL_PANEL_(WOC)

2. 2PCS VHP PLUG (as in diagram)

4. 1PC 29867 - Navix Line START PORT LABEL FOR 16756 SPDT -

3. 1PC 24147_NAVIX_LINE_SERVICE_LABEL_FOR_16756_SPDT

5. 2PCS 35858 - Switch Contura SPDT -ON-ON - Blue Sea 2155B-BSS (as in diagram)

01.06.-23 / TE (2004468)

14.5.2024	PF	C1: 2005089; Not modified	Date	8.5.2023	NAVIX	Axopar Boat		38687 Product code	2004468 Project ID
			Drawing by	PF		28 MK3 Boat model	MAIN SWITCH CONTROL PANEL Title	HL Loc	87 / 106 Sheet
			Sheet rev.	1					
Date of modification	Modified by	Description	Project rev.	C	Copyright by				

PLACEMENT OF ELECTRICAL COMPONENTS

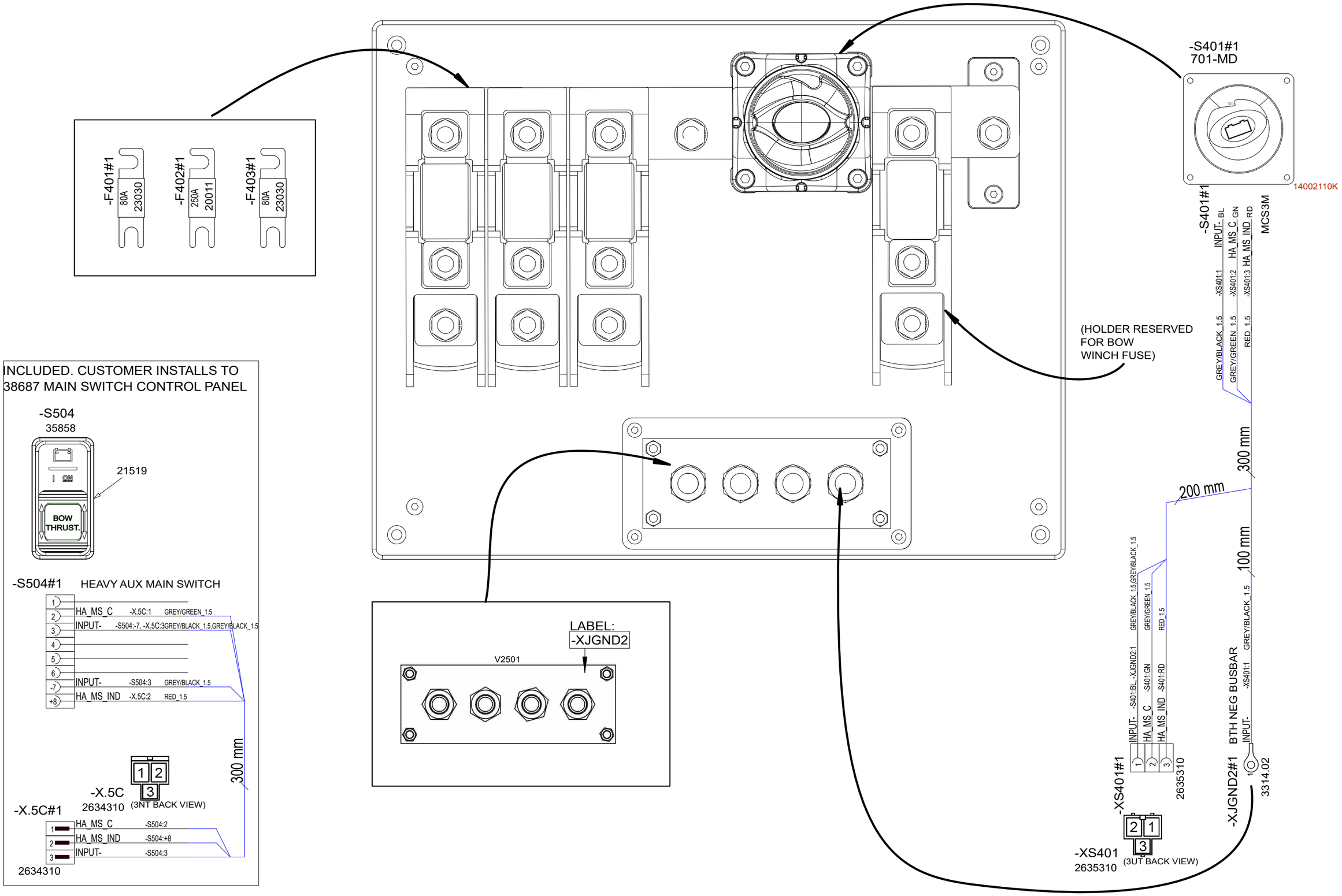

9.8.2024	PF	C3: 2005089; Wire lenght changes	Date	8.5.2023	NAVIX	Axopar		38688	2004468
		B2: Not modified	Drawing by	PF		Boat	Sub-product code	Product code	Project ID
30.4.2024	PF	C2: 2005089; Not modified	Sheet rev.	3		28 MK3	BOW THRUSTER UNIT	HL	88 / 106
Date of modification	Modified by	Description	Project rev.	C	Copyright by	Boat model	Title	Loc	Sheet

PANEL ASSEMBLY

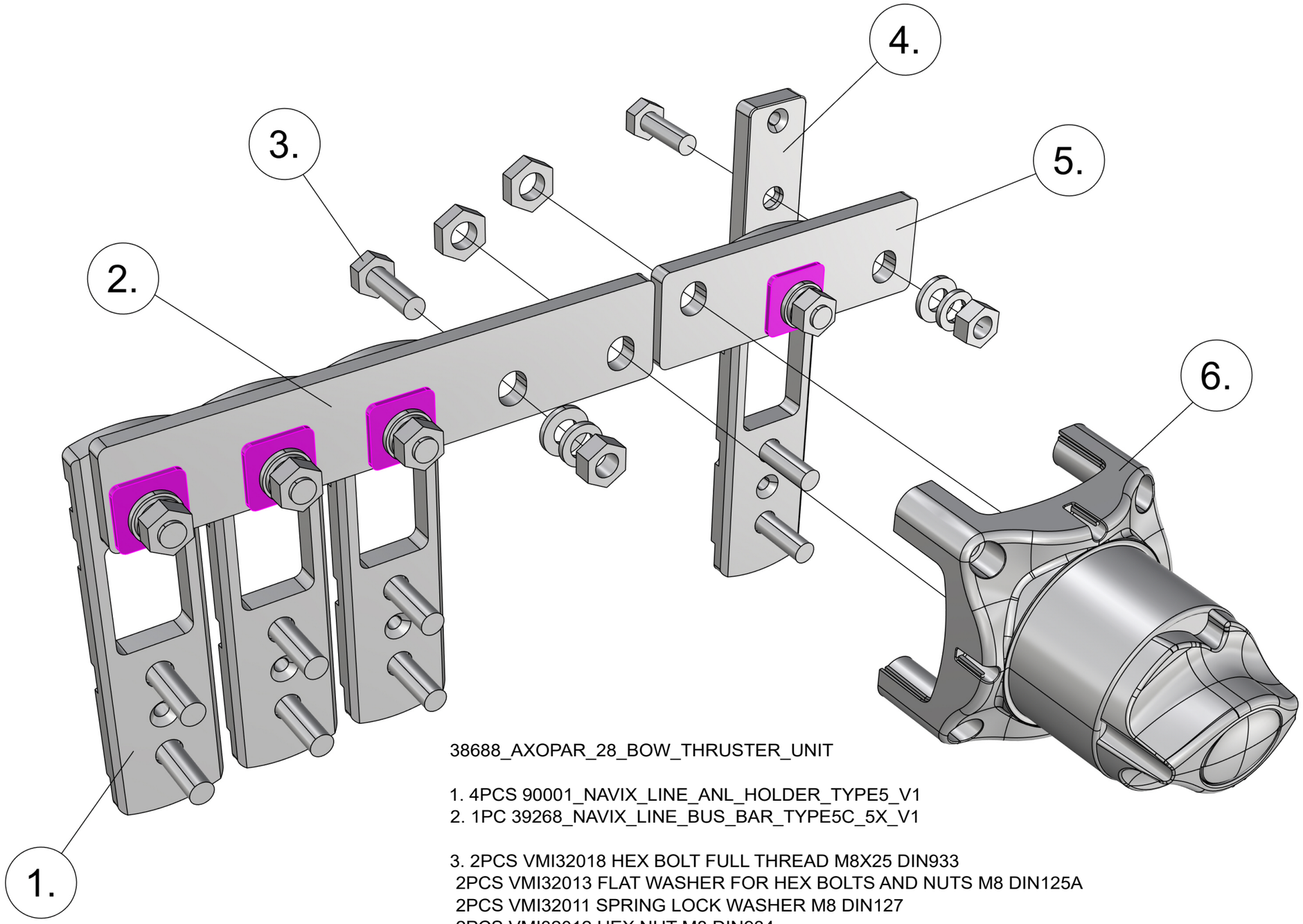

38688_AXOPAR_28_BOW_THRUSTER_UNIT

1. 4PCS 90001_NAVIX_LINE_ANL_HOLDER_TYPE5_V1
2. 1PC 39268_NAVIX_LINE_BUS_BAR_TYPE5C_5X_V1

3. 2PCS VMI32018 HEX BOLT FULL THREAD M8X25 DIN933
 2PCS VMI32013 FLAT WASHER FOR HEX BOLTS AND NUTS M8 DIN125A
 2PCS VMI32011 SPRING LOCK WASHER M8 DIN127
 2PCS VMI32012 HEX NUT M8 DIN934

4. 1PC 39048_NAVIX_LINE_BOLT_BASE_1X
5. 1PC 39269_NAVIX_LINE_BUS_BAR_TYPE5_BEP_RIGHT_2X_V1
6. - (AS IN DIAGRAM)

9.8.2024	PF	C3: 2005089; Wire lenght changes	Date 1.6.2023	NAVIX	Axopar			
		B2: Not modified	Drawing by PF		Boat	Sub-product code	38688 Product code	2004468 Project ID
30.4.2024	PF	C2: 2005089; Not modified	Sheet rev. 3		28 MK3	BOW THRUSTER UNIT	HL	89 / 106
Date of modification	Modified by	Description	Project rev. C	Copyright by	Boat model	Title	Loc	Sheet

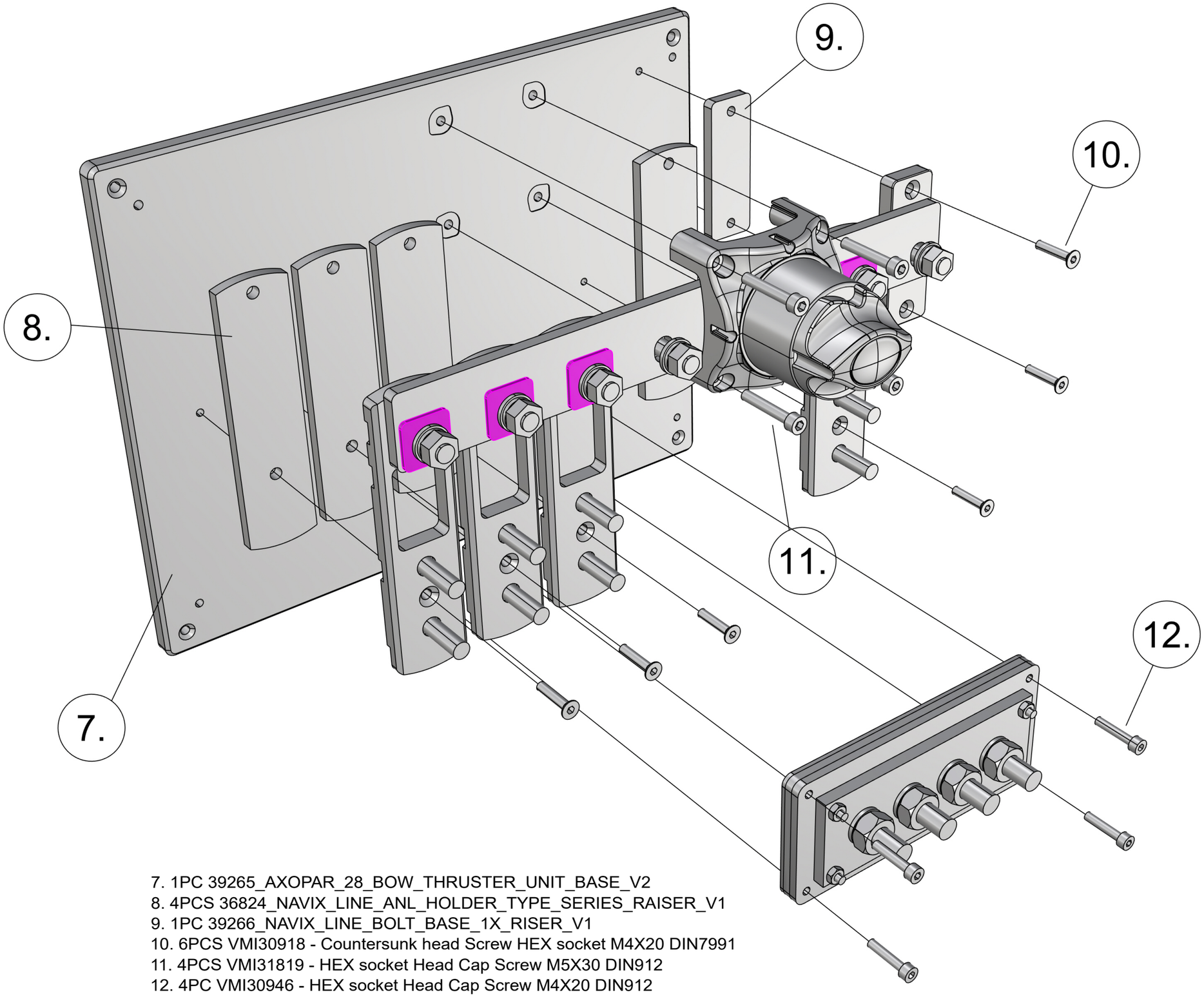

7. 1PC 39265_AXOPAR_28_BOW_THRUSTER_UNIT_BASE_V2
8. 4PCS 36824_NAVIX_LINE_ANL_HOLDER_TYPE_SERIES_RAISER_V1
9. 1PC 39266_NAVIX_LINE_BOLT_BASE_1X_RISER_V1
10. 6PCS VMI30918 - Countersunk head Screw HEX socket M4X20 DIN7991
11. 4PCS VMI31819 - HEX socket Head Cap Screw M5X30 DIN912
12. 4PC VMI30946 - HEX socket Head Cap Screw M4X20 DIN912

9.8.2024	PF	C3: 2005089; Wire lenght changes	Date 1.6.2023	NAVIX	Axopar			
		B2: Not modified	Drawing by PF		Boat	Sub-product code	38688 Product code	2004468 Project ID
30.4.2024	PF	C2: 2005089; Not modified	Sheet rev. 3		28 MK3	BOW THRUSTER UNIT	HL	90 / 106
Date of modification	Modified by	Description	Project rev. C	Copyright by	Boat model	Title	Loc	Sheet

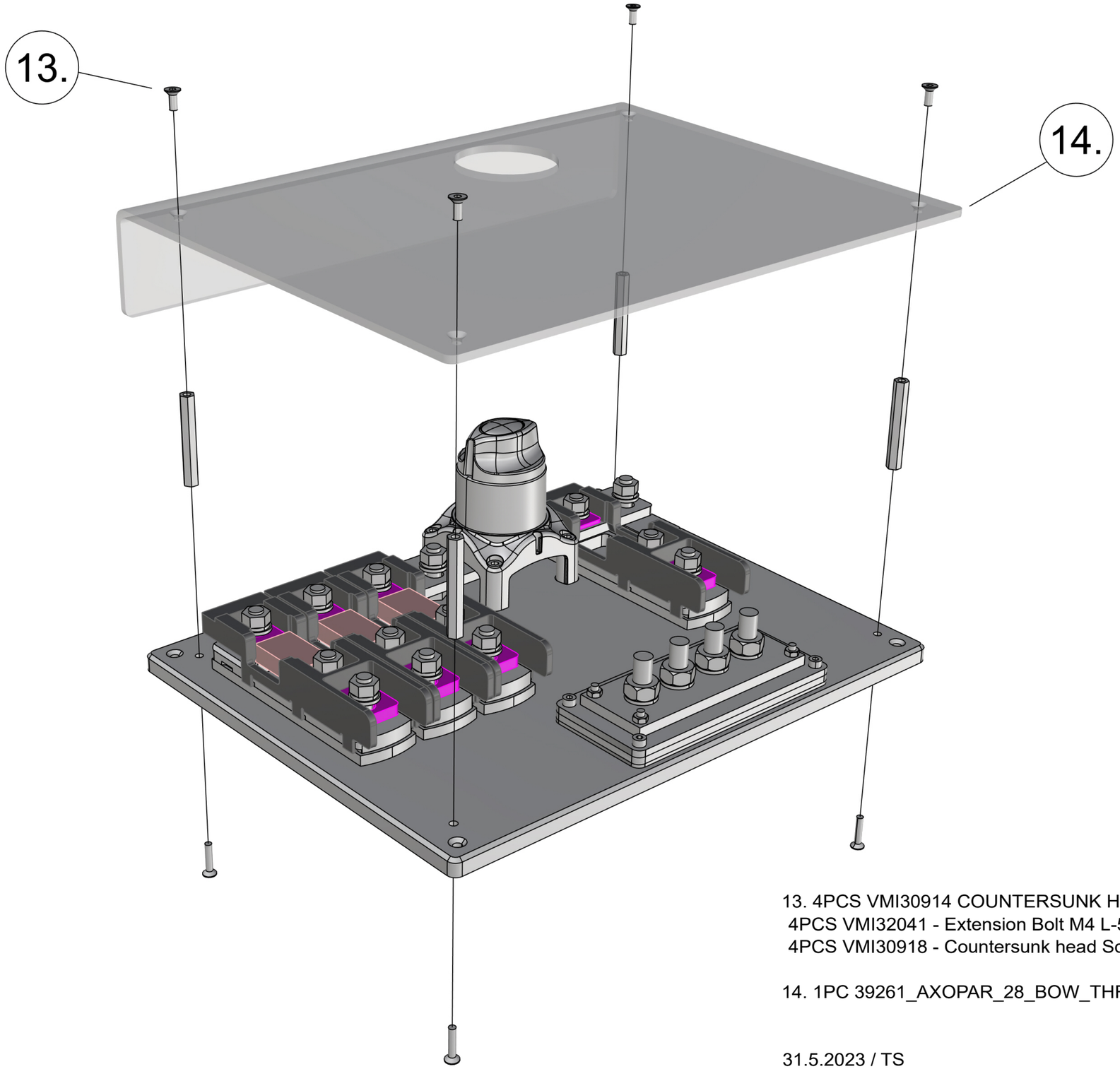

13. 4PCS VMI30914 COUNTERSUNK HEAD SCREW HEX SOCKET M4X10 DIN7991
4PCS VMI32041 - Extension Bolt M4 L-50
4PCS VMI30918 - Countersunk head Screw HEX socket M4X20 DIN7991

14. 1PC 39261_AXOPAR_28_BOW_THRUSTER_UNIT_COVER_V2

31.5.2023 / TS
19.10.2023 / TS (2004800)

Date of modification	Modified by	Description
9.8.2024	PF	C3: 2005089; Wire lenght changes
		B2: Not modified
30.4.2024	PF	C2: 2005089; Not modified

Date	1.6.2023
Drawing by	PF
Sheet rev.	3
Project rev.	C

NAVIX
Copyright by

Axopar Boat	Sub-product code	38688 Product code	2004468 Project ID
28 MK3 Boat model	BOW THRUSTER UNIT Title	HL Loc	91/ 106 Sheet

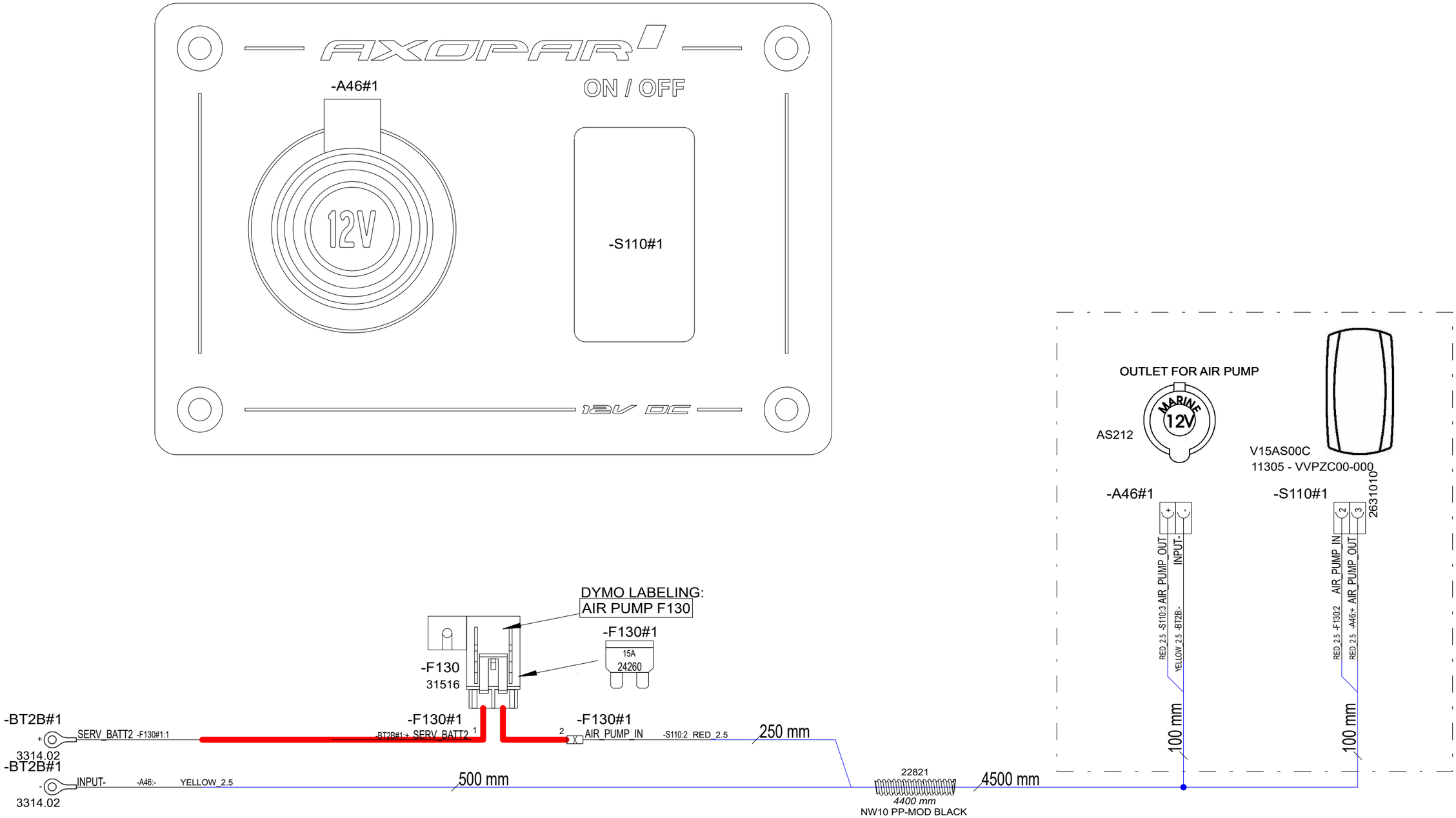

9.8.2024	PF	C3: 2005089; Length +1500mm	Date	15.12.2023	NAVIX	Axopar	40527	40505	2004468
		B1: Not modified	Drawing by	PF		Boat	Sub-product code	Product code	Project ID
30.4.2024	PF	C2: 2005089; Fuse wiring modified	Sheet rev.	3		28 MK3	12V OUTLET AIRCOMP PANEL	HL	92 / 106
Date of modification	Modified by	Description	Project rev.	C	Copyright by	Boat model	Title	Loc	Sheet

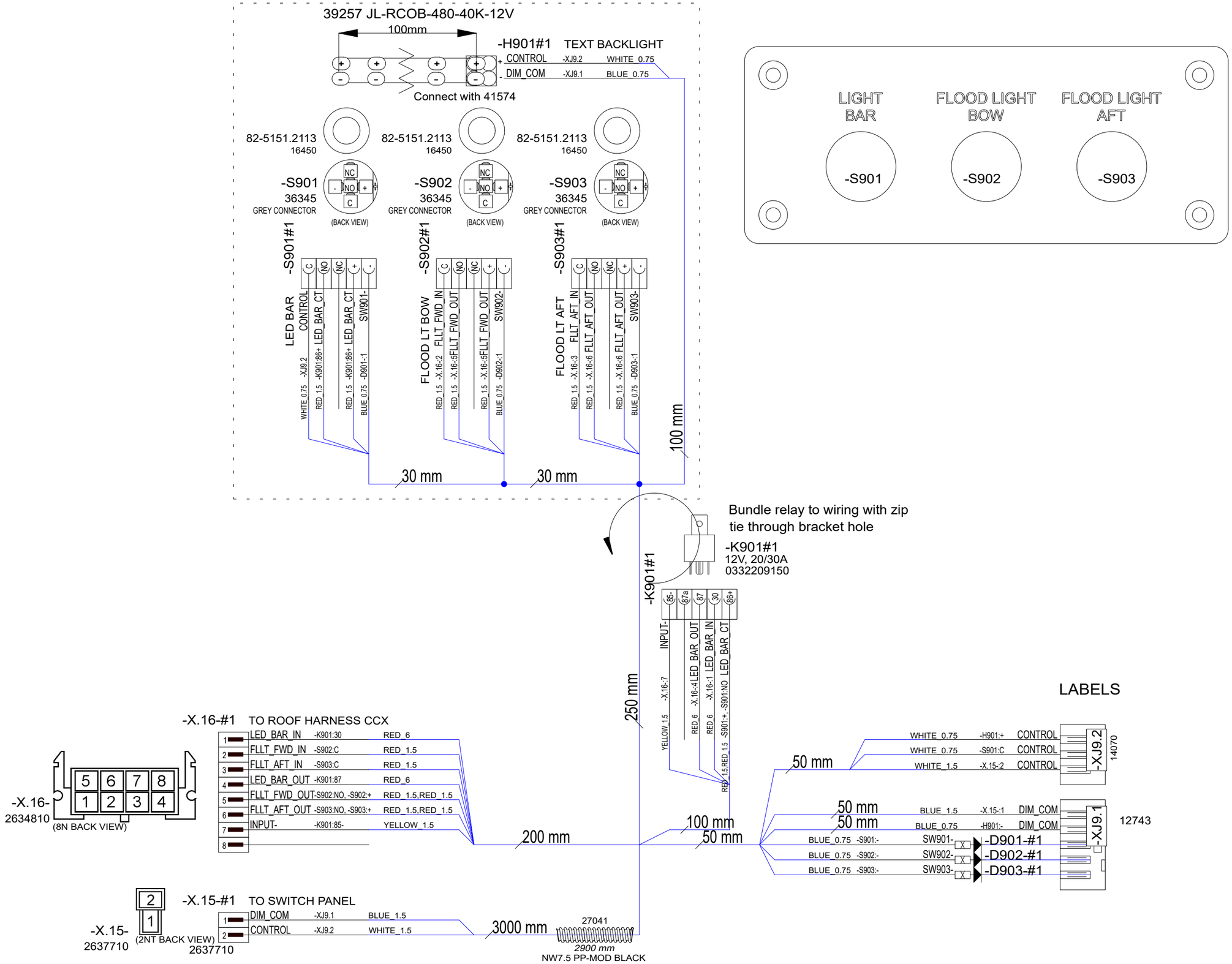

6.5.2024	PF	C1: 2005089; New product	Date	30.4.2024	NAVIX	Axopar		41388	2004468
			Drawing by	PF		Boat	Sub-product code	Product code	Project ID
			Sheet rev.	1		28 MK3	CCX LIGHT CONTROL PANEL	HL	93 / 106
Date of modification	Modified by	Description	Project rev.	C	Copyright by	Boat model	Title	Loc	Sheet

41388_AXOPAR_28_MK3_LIGHT_CONTROL_PANEL

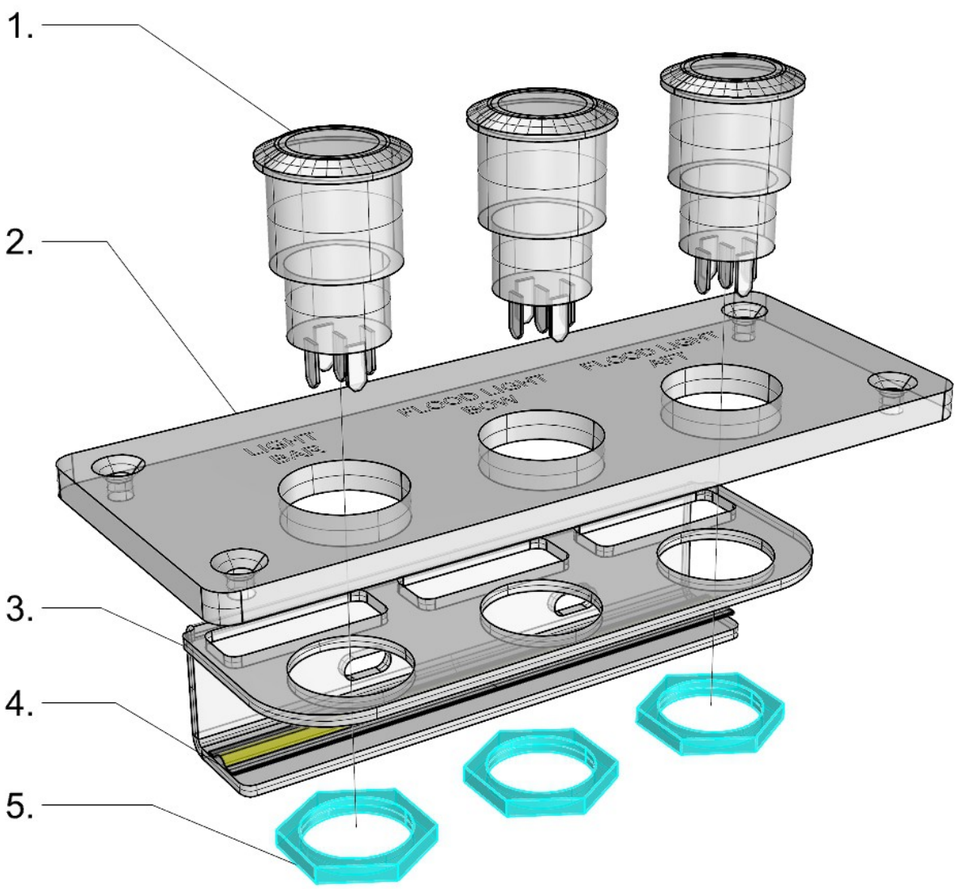

41388_AXOPAR_28_MK3_LIGHT_CONTROL_PANEL

1. 3PCS HALO SWITCH (AS IN DIAGRAM)

2. 1PC 41595_AXOPAR_28_MK3_LIGHT_CONTROL_PANEL_(WOC)

3. 1PC 41596_AXOPAR_28_MK3_LIGHT_CONTROL_PANEL_LED_BRACKET

4. 1PC 39257 - LED-Strip RCOB 12V 3800-4300K 5m/reel - JL-RCOB-480-40K-12V (100mm)

5. 3PCS HALO SWITCH NUT

23.05.2024 / TE (2005089)

Date of modification	Modified by	Description
6.5.2024	PF	C1: 2005089; New product

Date	23.5.2024
Drawing by	PF
Sheet rev.	1
Project rev.	C

NAVIX

Copyright by

Axopar Boat		41388 Product code	2004468 Project ID
28 MK3 Boat model	CCX LIGHT CONTROL PANEL Title	HL Loc	94 / 106 Sheet

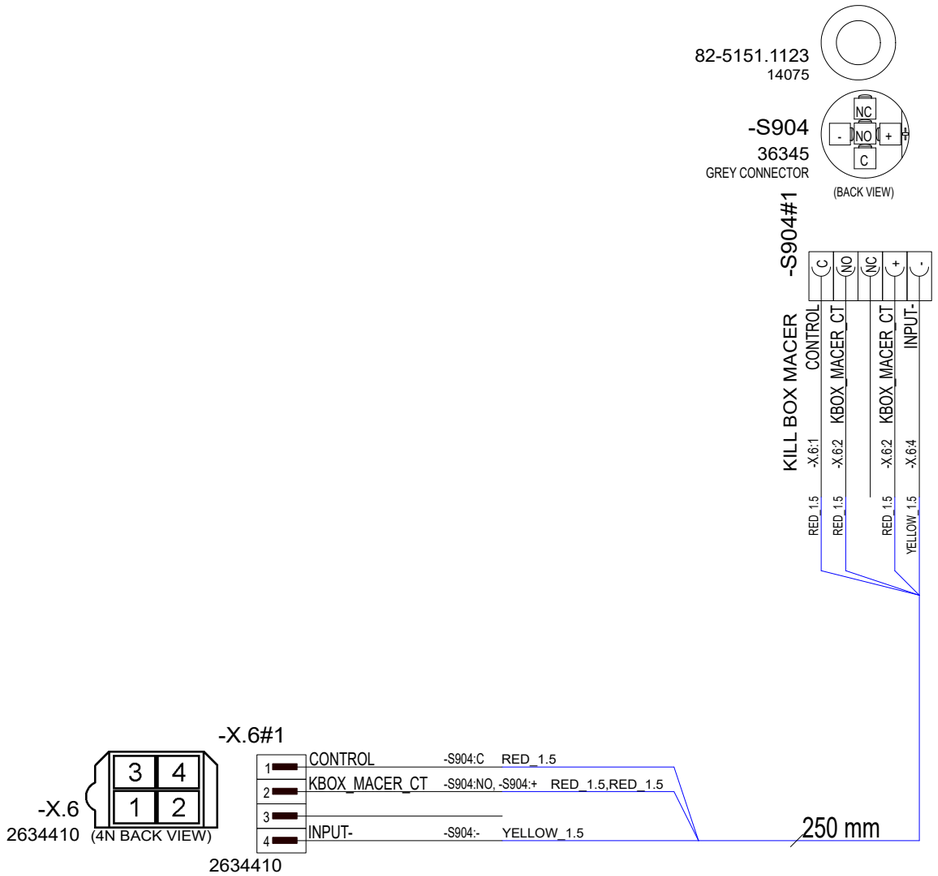

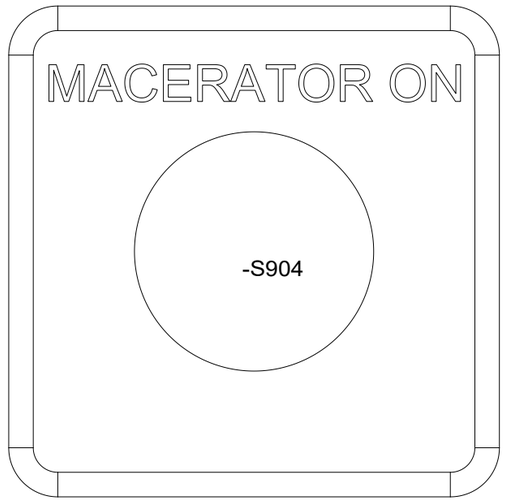

6.5.2024	PF	C1: 2005089; New product	Date	6.5.2024	NAVIX	Axopar	41584	41386	2004468
			Drawing by	PF		Boat	Sub-product code	Product code	Project ID
			Sheet rev.	1		28 MK3	CCX MACERATOR PANEL	HL	95 / 106
Date of modification	Modified by	Description	Project rev.	C	Copyright by	Boat model	Title	Loc	Sheet

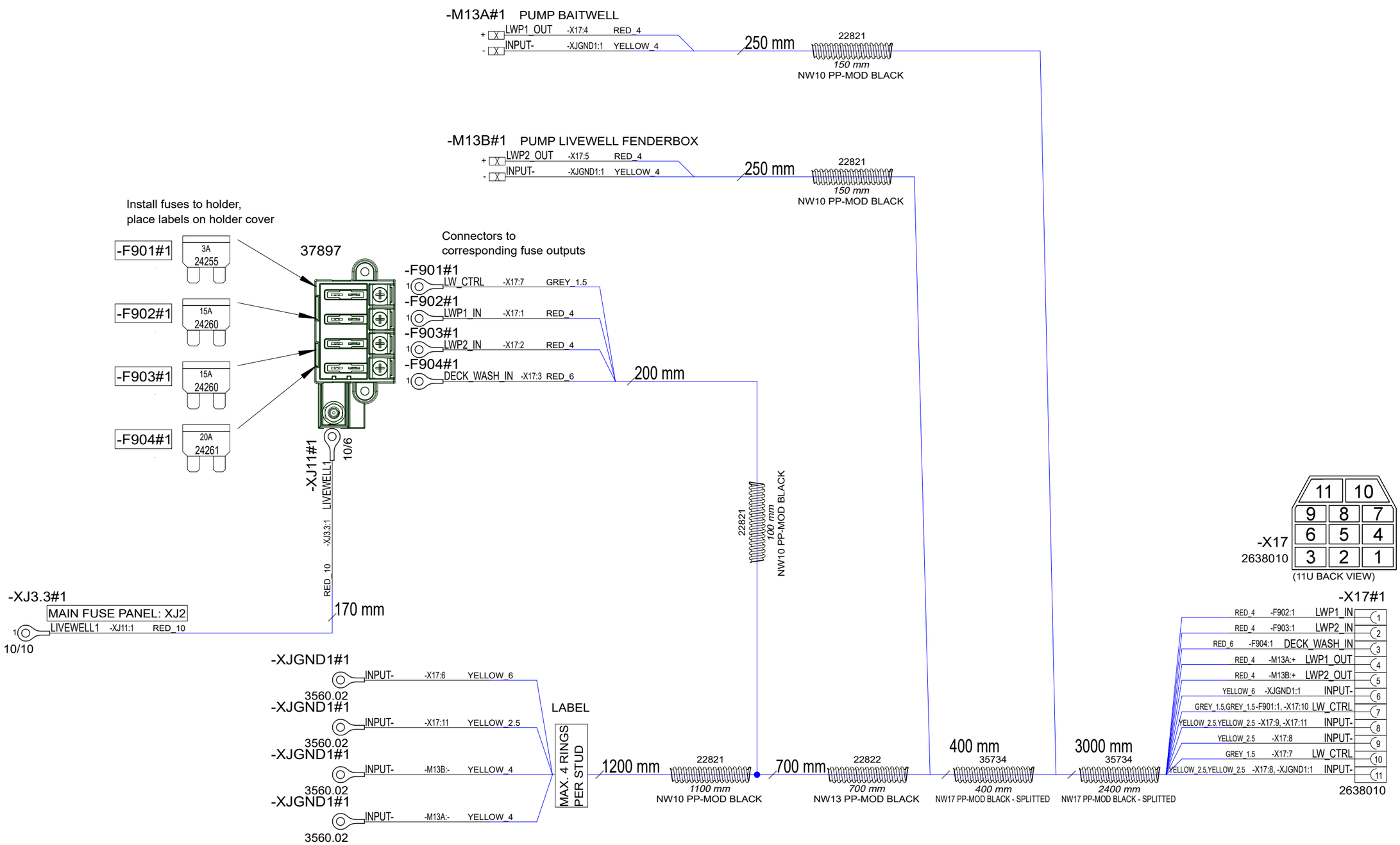

Date of modification	Modified by	Description
6.5.2024	PF	C1: 2005089; New product
14.10.2024	PF	C2: 2005259; X18 added, relay type, M13C->M15 dwash, sw order, lengths

Date	6.5.2024
Drawing by	PF
Sheet rev.	2
Project rev.	C

NAVIX
Copyright by

Axopar Boat		41387 Product code	2004468 Project ID
28 MK3 Boat model	CCX LIVEWELL CONTROL PANEL Title	HL Loc	96 / 106 Sheet

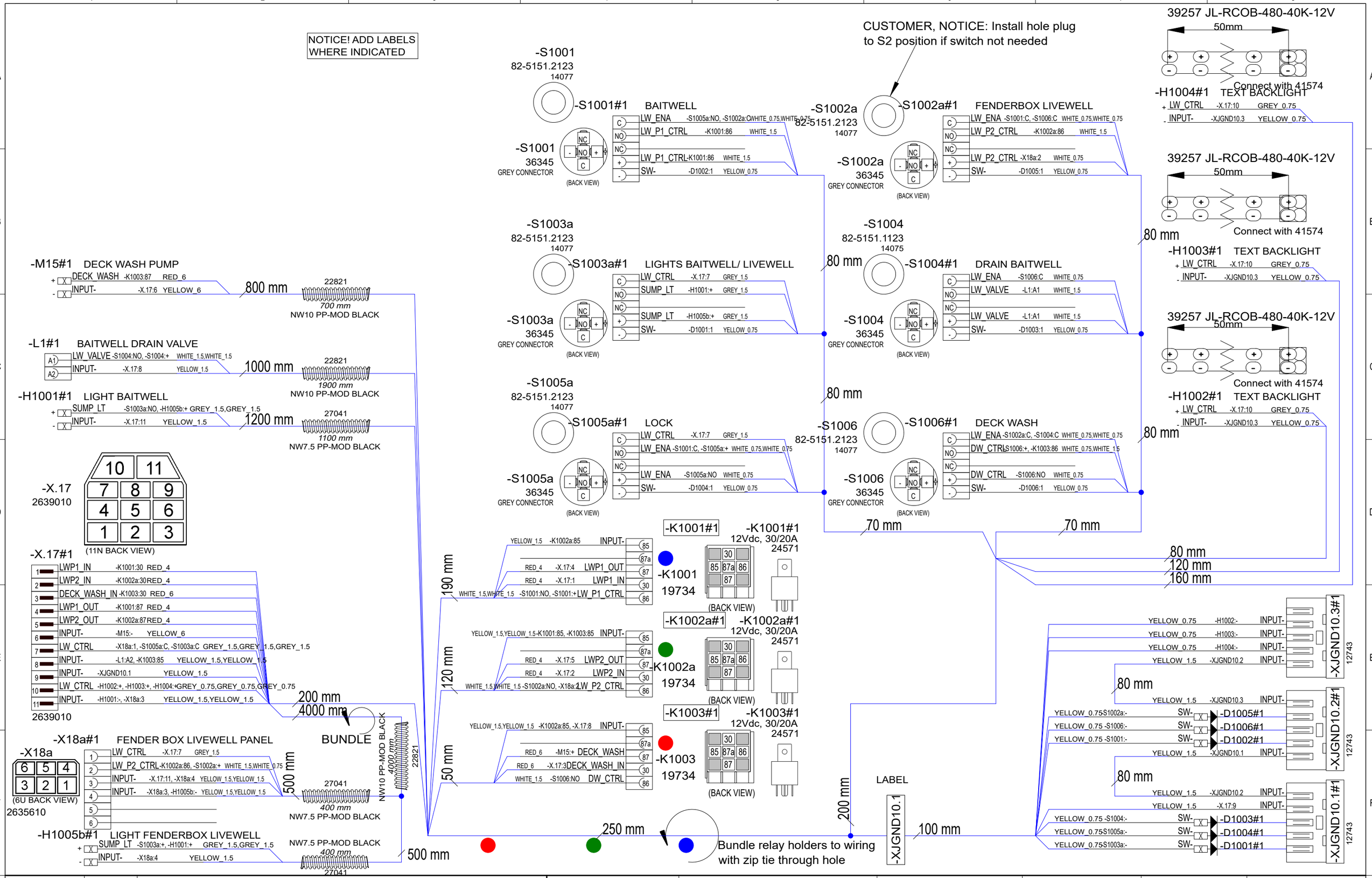

Date of modification	Modified by	Description
6.5.2024	PF	C1: 2005089; New product
14.10.2024	PF	C2: 2005259; X18 added, relay type, M13C->M15 dwash, sw order, lengths

Date	6.5.2024
Drawing by	PF
Sheet rev.	2
Project rev.	C

NAVIX
Copyright by

Axopar Boat	Sub-product code	41387 Product code	2004468 Project ID
28 MK3 Boat model	CCX LIVEWELL CONTROL PANEL Title	HL Loc	97 / 106 Sheet

41387_AXOPAR_28_MK3_LIVEWELL_CONTROL_PANEL

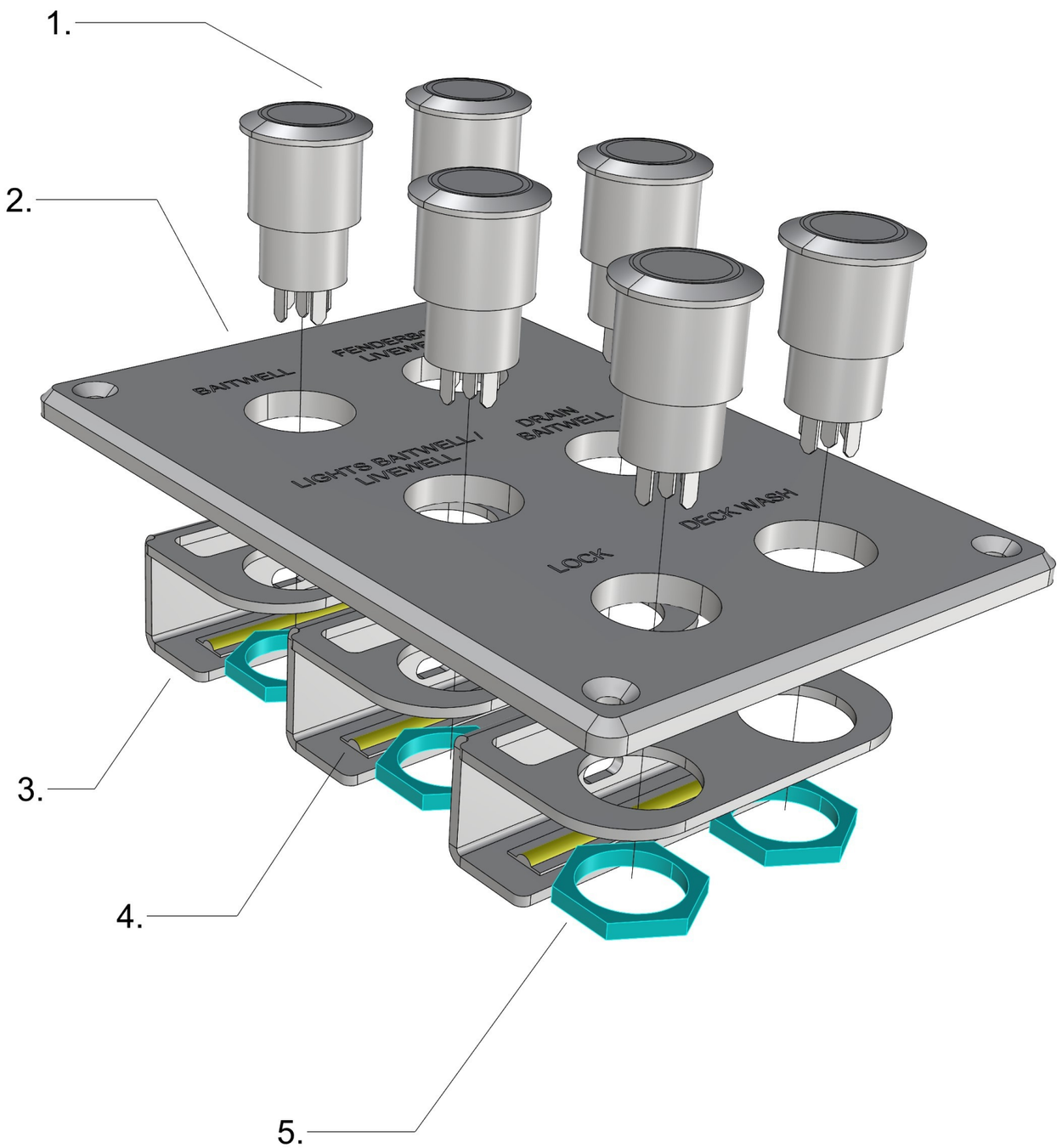

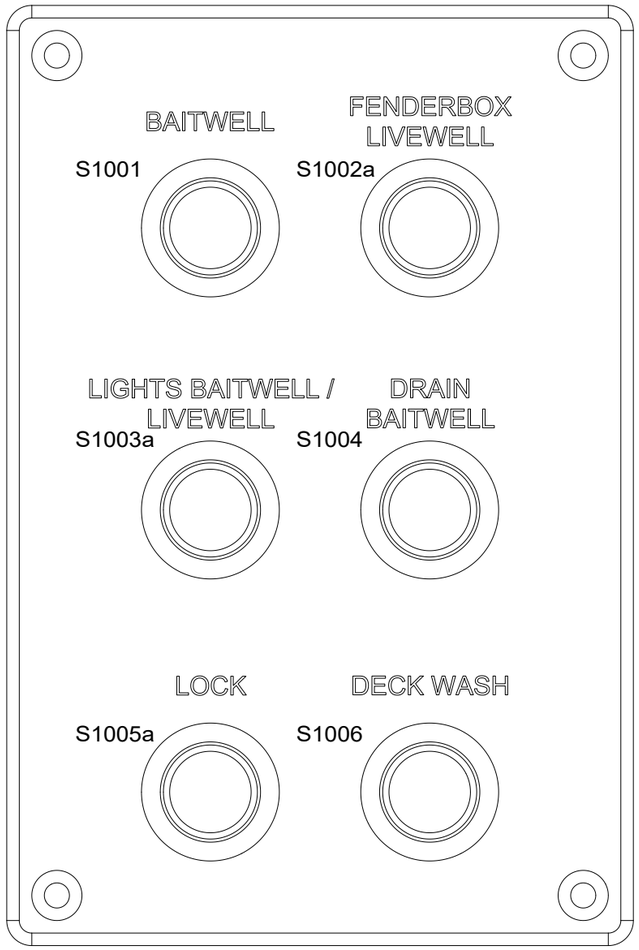

41387_AXOPAR_28_MK3_LIVEWELL_CONTROL_PANEL

1. 6PCS HALO SWITCH (AS IN DIAGRAM)

2. 1PC 41597_AXOPAR_28_MK3_LIVEWELL_CONTROL_PANEL_(WOC)_V2

3. 3PCS 41598_AXOPAR_28_MK3_LIVEWELL_CONTROL_PANEL_LED_BRACKET_V1

4. 3PCS 39257 - LED-Strip RCOB 12V 3800-4300K 5m/reel - JL-RCOB-480-40K-12V (50mm)

5. 6PCS HALO SWITCH NUT

1PC INCLUDE IN SHIPMENT!
35534 - Hole Plug, Ø19,1 mm

23.05.2024 / TE (2005089)
24.10.2024 / TS (2005259)

Date of modification	Modified by	Description
6.5.2024	PF	C1: 2005089; New product
14.10.2024	PF	C2: 2005259; X18 added, relay type, M13C->M15 dwash, sw order, lengths

Date	30.5.2024
Drawing by	PF
Sheet rev.	2
Project rev.	C

NAVIX
Copyright by

Axopar Boat		41387 Product code	2004468 Project ID
28 MK3 Boat model	CCX LIVEWELL CONTROL PANEL Title	HL Loc	98 / 106 Sheet

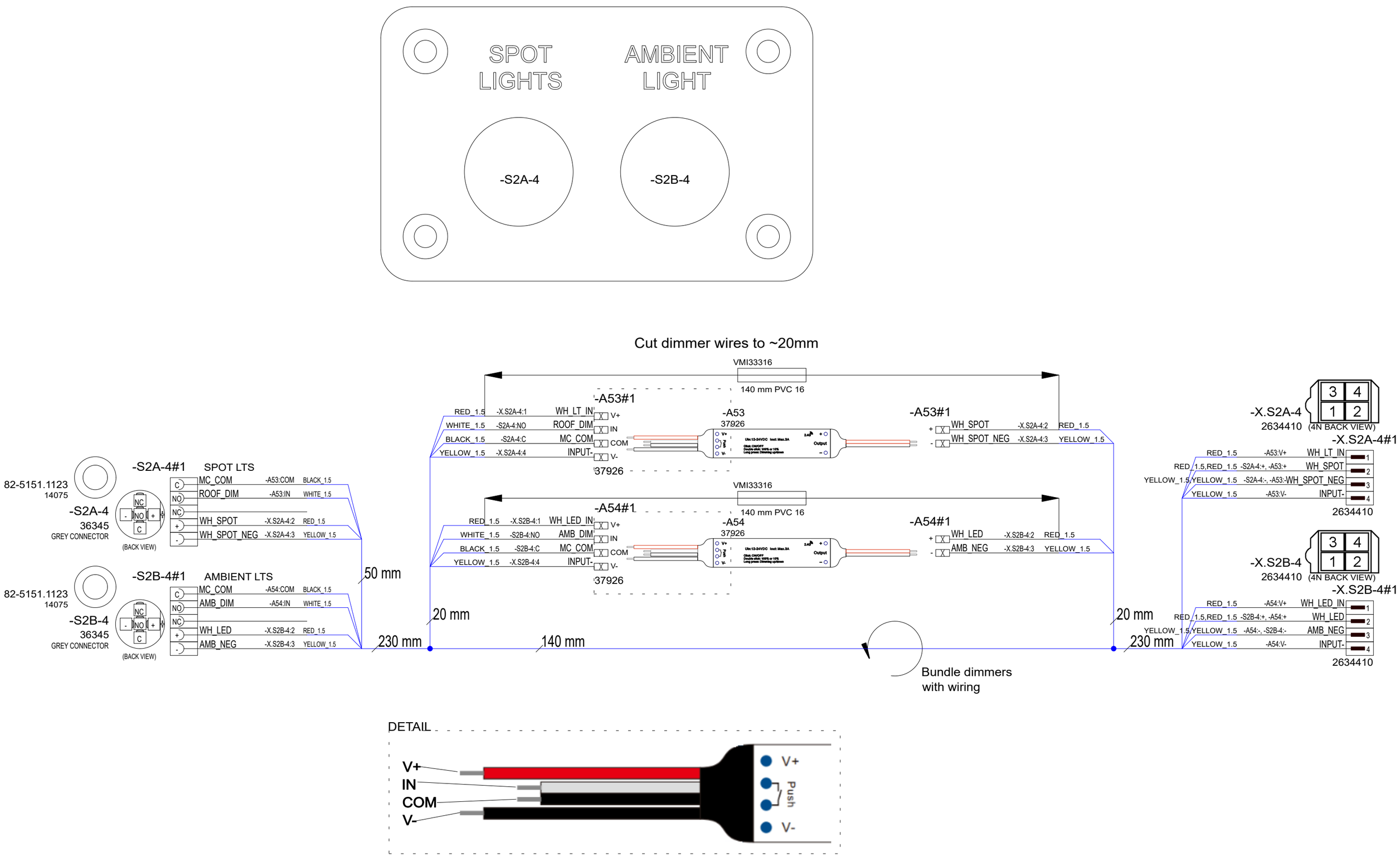

14.5.2024	PF	C1: 2005089; New product	Date	10.5.2024	NAVIX	Axopar	41488	41486	2004468
			Drawing by	PF		Boat	Sub-product code	Product code	Project ID
			Sheet rev.	1		28 MK3	LIGHT SWITCH MAIN CABIN OPEN LP	HL	99 / 106
Date of modification	Modified by	Description	Project rev.	C	Copyright by	Boat model	Title	Loc	Sheet

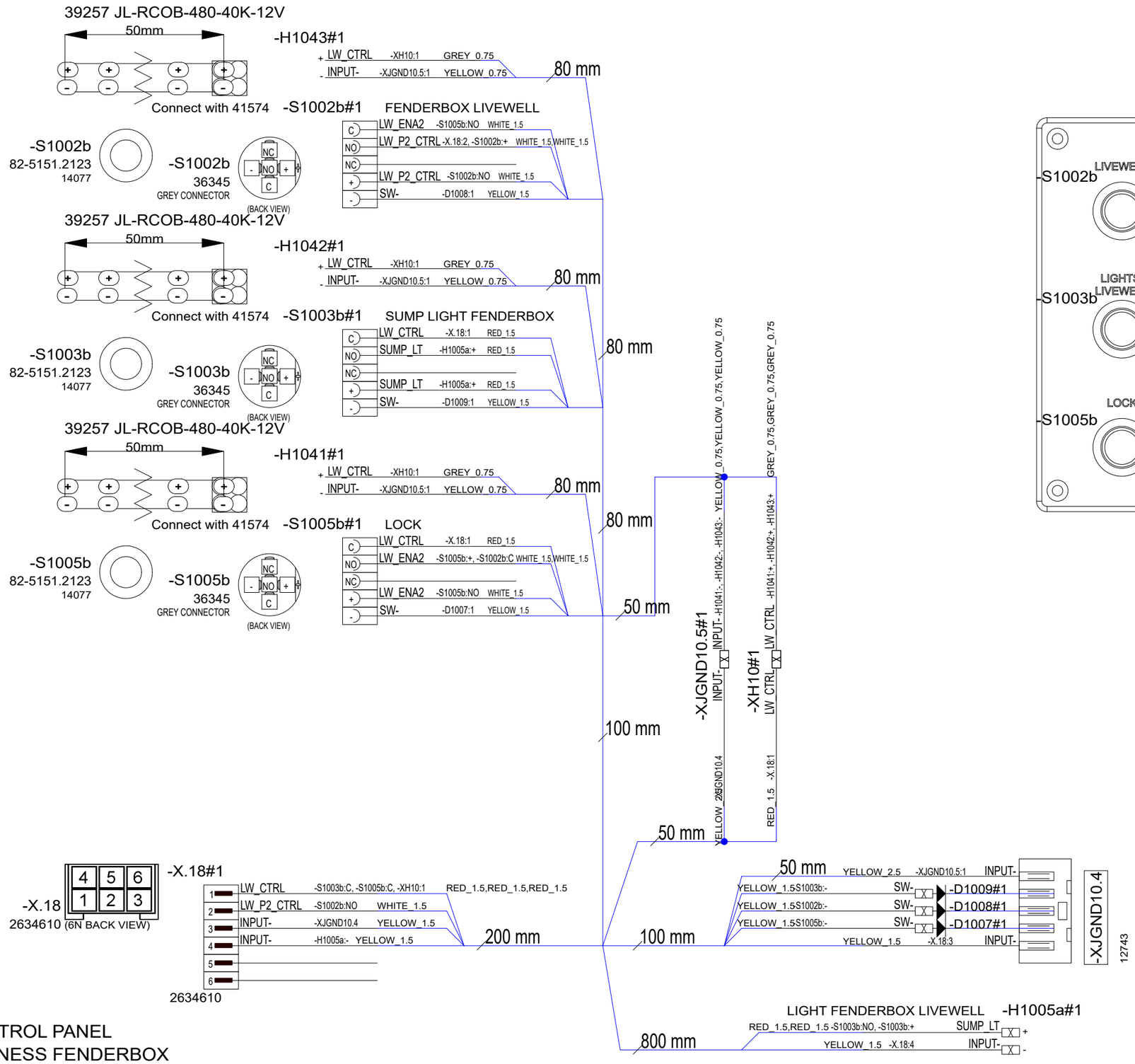

Customer note: Connect to either one of below
41387 - Axopar 28 MK3 CCX LIVEWELL CONTROL PANEL
42475 - Axopar 28 MK3 CCX LIVEWELL HARNESS FENDERBOX
If connected to 41387, remove S1002 and leave as dummy or cover with hole plug.

14.10.2024	PF	C1: 2005259; New drawing	Date	11.10.2024	Axopar		
			Drawing by	PF	Boat	Sub-product code: 42474	Product code: 2004468 Project ID
			Sheet rev.	1	28 MK3	CCX LIVEWELL CONTROL PANEL FENDERBOX	HL
Date of modification	Modified by	Description	Project rev.	C	Boat model	Title	Loc / Sheet: 100 / 106

NAVIX
Copyright by

42474_AXOPAR_28_MK3_CCX_LIVEWELL_ CONTROL_PANEL_FENDERBOX

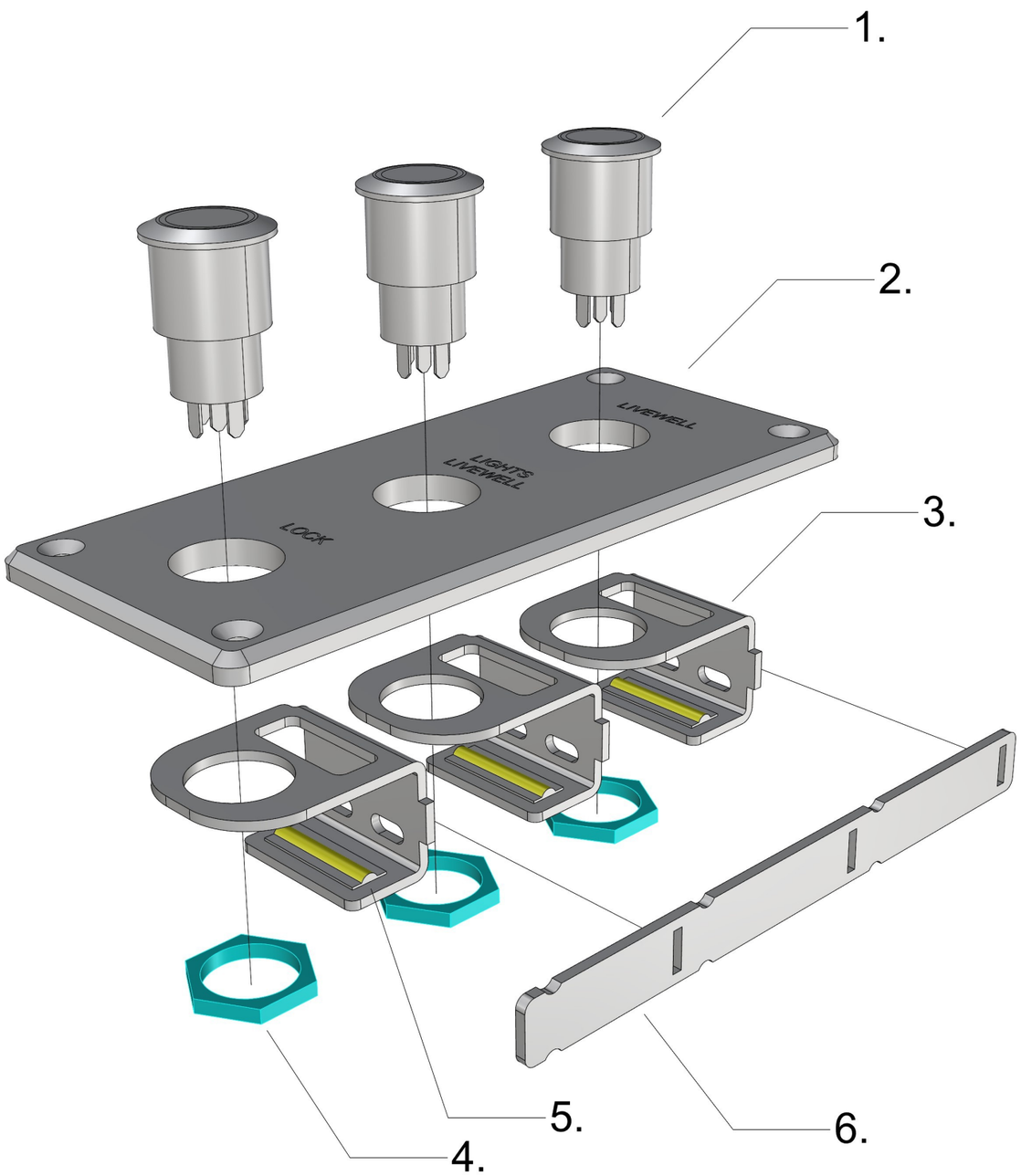

42474_AXOPAR_28_MK3_CCX_LIVEWELL_CONTROL_PANEL_FENDERBOX

1. 3PCS HALO SWITCH (AS IN DIAGRAM)

2. 1PC 42261_AXOPAR_28_MK3_LIVEWELL_CONTROL_PANEL_FENDERBOX_V1

3. 3PCS 42662_AXOPAR_28_MK3_LIVEWELL_CTRL_PANEL_LED_BRACKET_V1

4. 3PCS HALO SWITCH NUT

5. 3PCS 39257 - LED-Strip RCOB 12V 3800-4300K 5m/reel - JL-RCOB-480-40K-12V (25mm)

6. 1PCS 42663_AXOPAR_28_MK3_LIVEWELL_CTRL_PANEL_LED_BRACKET_BAR_V1
! ALIGN 42662s STRAIGHT AND GLUE WITH 37790 - Araldite 2051 !

24.10.2024 / TS (2005259)

Date of modification	Modified by	Description
14.10.2024	PF	C1: 2005259; New drawing

Date	14.10.2024
Drawing by	PF
Sheet rev.	1
Project rev.	C

NAVIX

Copyright by

Axopar		42474	2004468
Boat	Sub-product code	Product code	Project ID
28 MK3	CCX LIVEWELL CONTROL PANEL FENDERBOX	HL	101/ 106
Boat model	Title	Loc	Sheet

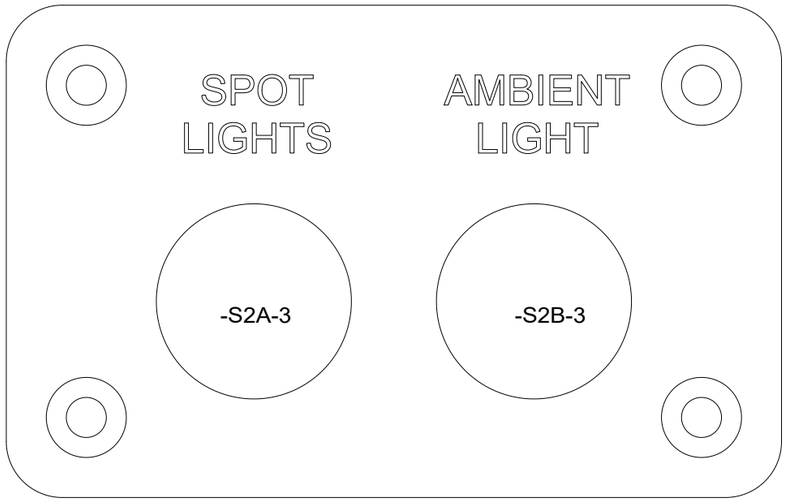

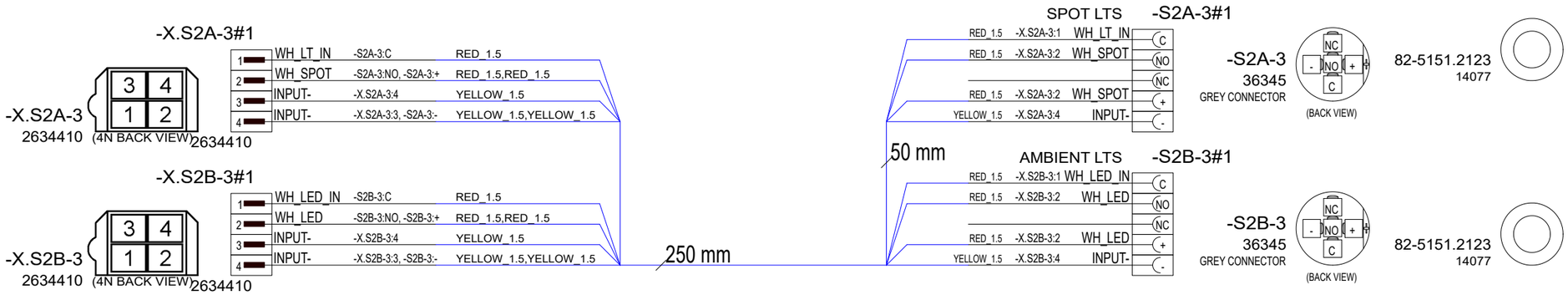

14.5.2024	PF	C1: 2005089; New product	Date	10.5.2024	NAVIX	Axopar	41488	41487	2004468
			Drawing by	PF		Boat	Sub-product code	Product code	Project ID
			Sheet rev.	1		28 MK3	LIGHT SWITCH MAIN CABIN OPEN NON-LP	HL	101/ 106
Date of modification	Modified by	Description	Project rev.	C	Copyright by	Boat model	Title	Loc	Sheet

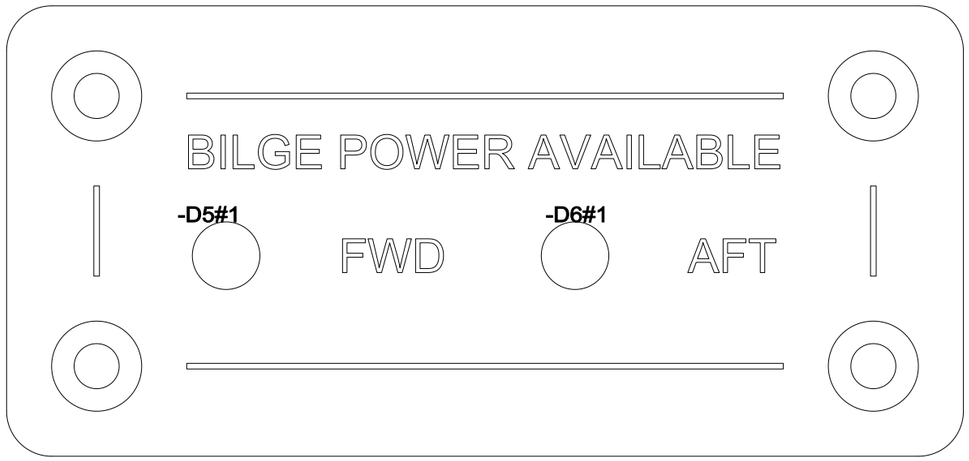

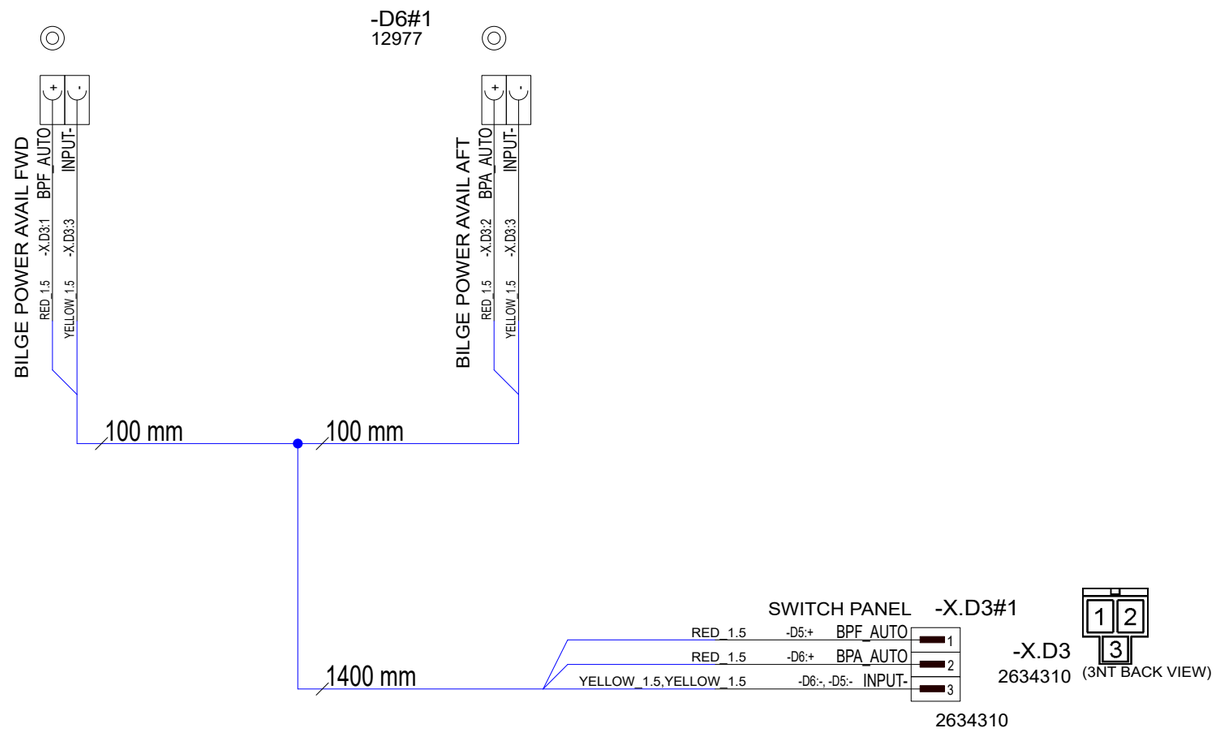

28.5.2024	PF	C1: 2005089; Not modified	Date	22.5.2023	NAVIX	Axopar		38693	2004468
			Drawing by	PF		Boat	Sub-product code	Product code	Project ID
			Sheet rev.	1		28 MK3	BILGE POWER AVAILABILITY PANEL	HL	102 / 106
Date of modification	Modified by	Description	Project rev.	C	Copyright by	Boat model	Title	Loc	Sheet

38693_AXOPAR_28_BILGE_POWER_AVAILABILITY_PANEL

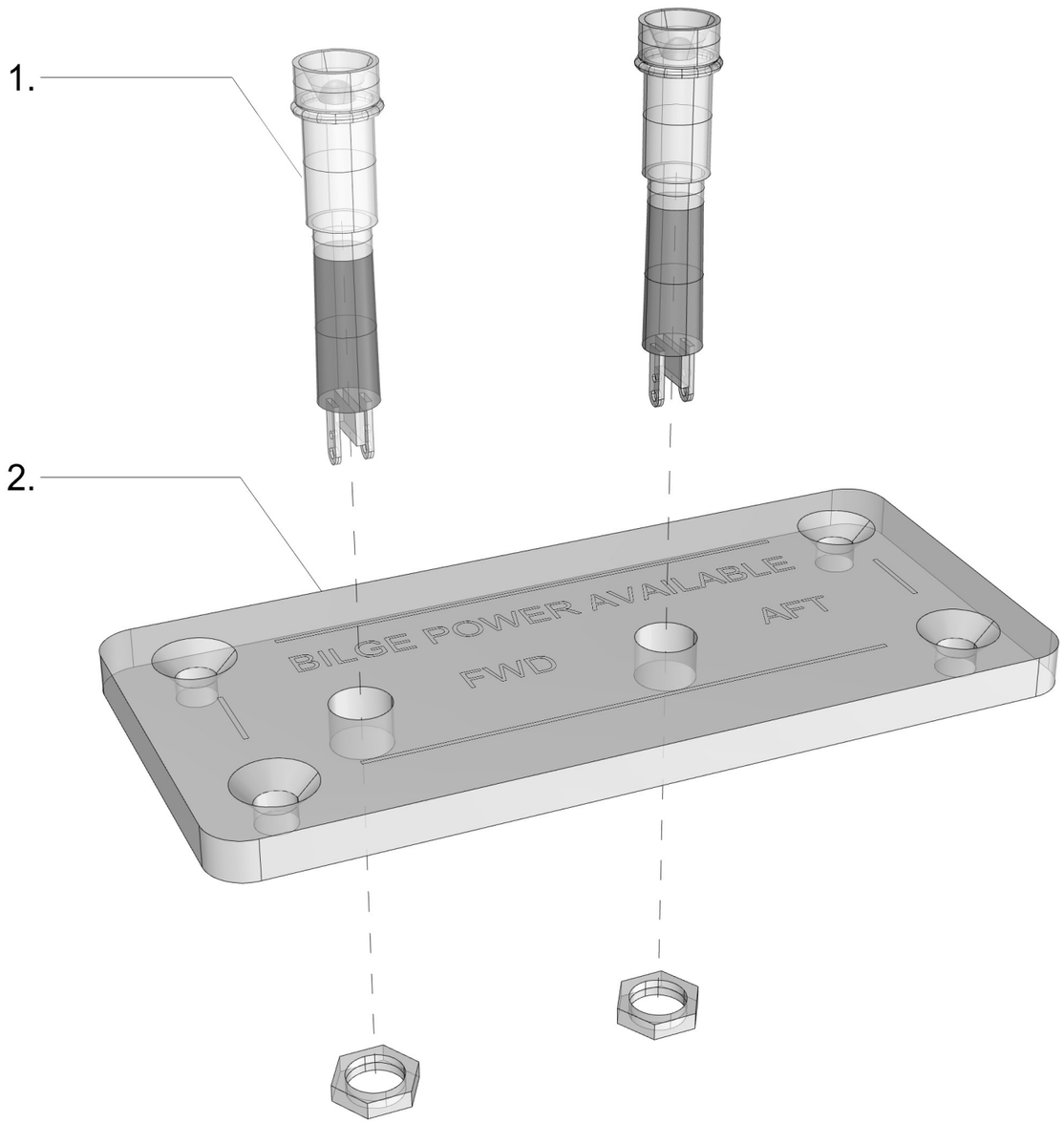

38693_AXOPAR_28_BILGE_POWER_AVAILABILITY_PANEL

1. 2 pcs Led Indicator ø3/6mm, 12V, Chrome frame (as in diagram)

2. 1 pc 39184_AXOPAR_28_BILGE_POWER_AVAILABILITY_PANEL_(WOC)_V1

22.05.2023 / TE (project 2004468)

28.5.2024	PF	C1: 2005089; Not modified	Date	22.5.2023	NAVIX	Axopar Boat		38693 Product code	2004468 Project ID
			Drawing by	PF					
			Sheet rev.	1		28 MK3 Boat model	BILGE POWER AVAILABILITY PANEL Title	HL Loc	103 / 106 Sheet
Date of modification	Modified by	Description	Project rev.	C	Copyright by				

12 Annexe IV : Décontamination AIS - Amérique du Nord

Selon

ABYC T-32 Conception et construction en tenant compte des espèces aquatiques envahissantes 7/21

2021 American Boat & Yacht Council, Inc

© 2025 Axopar Boats

Table of Contents

1 Decontamination criteria based on UMPS III, Table 3 3

2 Example of AIS Owner's Manual Information 4

3 Additional boat-specific recommendations 6

© 2021 Axopar Boats

1 Decontamination criteria based on UMPS III, Table 3

The table is a summary of scientific research indicating the lethal water temperature at point of contact and duration for decontamination. Information is grouped by the location of the boat that is targeted and the life form of Dreissenid mussel targeted (e.g., adult mussel or veliger). Please refer to the *Student Training Curriculum for Watercraft Inspectors and Decontaminators to Prevent and Contain the Spread of Aquatic Invasive Species in the USA* for complete step by step procedures.

	Boat part/ location	**Water temperature**	**Duration[1)] (sec)**	**Type of application**	**Target life stage**
Exterior	Hull	140°F	10	High pressure spray[2)]	Adult
	Trailer	140°F	70	Low pressure spray[3)]	Adult
	PFDs, anchor, paddle	140°F	10	Low pressure spray	Adult or Veliger
Propulsion system	Gimbal	140°F	132	Low pressure spray	Adult
	Engine	140°F[5), 6)]	See note[7)].	Flush[6)]	Veliger
Interior	Ballast tanks	120°F	130	*Low risk* – Flush[4)] *High risk* – Fill and flush	Veliger
	Live well/bait well	120°F	130	Low pressure spray or flush	Veliger
	Bilge	120°F	130	Flush or low pressure spray	Veliger

1) The times listed are the minimum times necessary to achieve mortality.

2) High pressure = 3000 psi.

3) Low pressure = using the pressure from the decontamination unit with no nozzle, not to exceed 60 psi (essentially a garden hose flow).

4) Flush = adding water to a compartment of a boat to treat or force the water out.

5) These temperatures denote the exit temperature (i.e., temperature of water exiting the boat not exiting the wand or flush attachment).

6) When flushing engines with a dedicated connection (not muffs), the pressure should be limited to less than 60 psi to prevent internal engine damage. The maximum input temperature during flushing should not exceed 140°F.

7) *NOTE: Engine flushing relies on the exit temperature as a guideline for decontamination duration.*

© 2021 Axopar Boats

2 Example of AIS Owner's Manual Information

Aquatic invasive species

Aquatic invasive species (AIS) are plants and animals that occur in waters in which they are not native and whose introduction causes or is likely to cause economic or environmental damage or harm to human health. AIS have a negative impact on the waterway, its native species, and recreational and commercial uses of the waterway.

As responsible boaters and citizens, each boat owner should do their part to prevent the spread of these aquatichitchhikers. In many cases, it is also required by law. Check local regulations for any waterway where you will boat.

After each boating trip, follow these three simple steps before you leave the water access to stop the spread of AIS: Clean, Drain, and Dry. This is the boater's way to help protect the environment from the damage that AIS can cause.

Clean

Inspect and remove all aquatic plants, animals, mud, and debris from the boat, engine, trailer, anchor, and any watersports equipment.

- Rinse, scrub or wash, as appropriate, away from storm drains, ditches, or waterways.
- Rinse watercraft, trailer, and equipment with hot water, when possible.
- Flush motor according to owner's manual.

Drain

Completely drain all water from the boat and its compartments, including but not limited to the bilge, wells, lockers, ballast tanks or bags, bait containers, engines, and outdrives.

Dry

Allow the boat to completely dry before visiting any other bodies of water.

© 2021 Axopar Boats

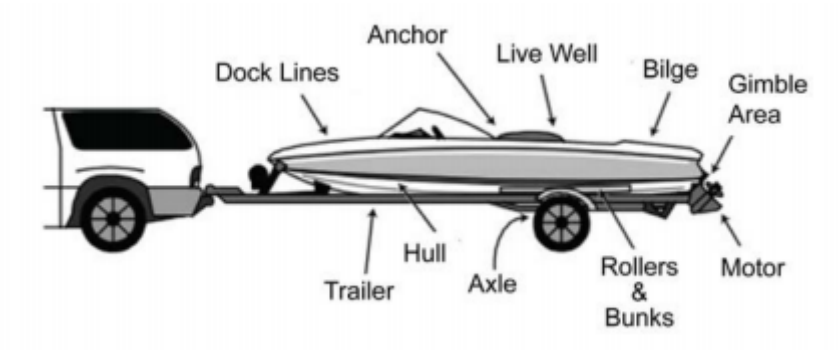

NOTE: Some localities may require inspection or decontamination before and/or after launching. Check state and local laws and regulations for requirements prior to traveling to go boating.

3 Additional boat-specific recommendations

Nonmotorized watercraft

Canoes, rafts, kayaks, rowboats, paddleboats, inflatables, sculls, and other nonmotorized recreational watercraft also require proper treatment.

- **Clean** straps, gear, paddles, floats, ropes, anchors, dip nets, and trailer before leaving the water body.
- **Dry** everything completely between each use and before storing.
- **Wear** quick-dry footwear or bring a second pair of footwear with you when portaging between waterbodies.

Sailboats

- **Clean** centerboard, bilge board, wells, rudderpost, trailer, and other equipment before leaving the water body.
- **Drain** water from boat, motor, bilge, ballast, wells, and portable bait containers before leaving the water body.

Motorized watercraft

- **Inspect** and **clean** motor or engine, including the gimbal area; trailer, including axles, bunkers, and rollers; anchors; dock lines; and equipment before leaving the water body.
- **Drain** live wells, bait containers, ballast and bilge tanks, and engine cooling systems.

Jet boats and personal watercraft (PWCs)

- **Inspect** and **clean** hull, trailer, intake grate, and steering nozzle, etc.
- **Clean** hull, trailer, intake grate, and steering nozzle, etc before leaving the water access.
- **Run** engine 5-10 sec to blow out excess water and vegetation from internal drive before leaving the waterbody.

© 2021 Axopar Boats

13 Annexe V : Dimensions de transport

© 2025 Axopar Boats

AXOPAR 29 CCX

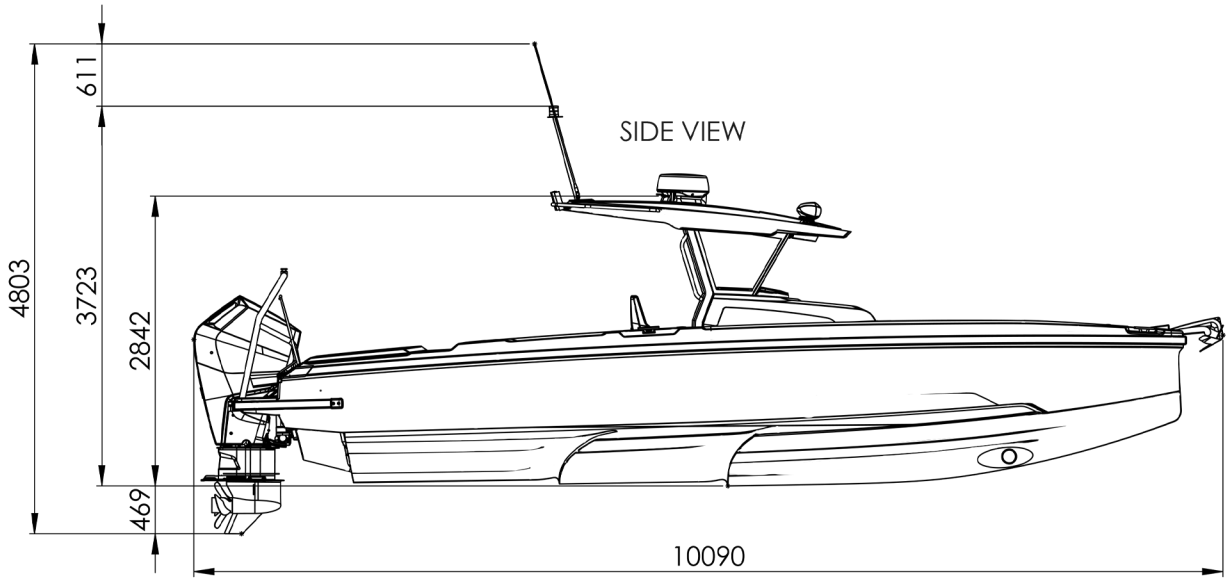

SIDE VIEW

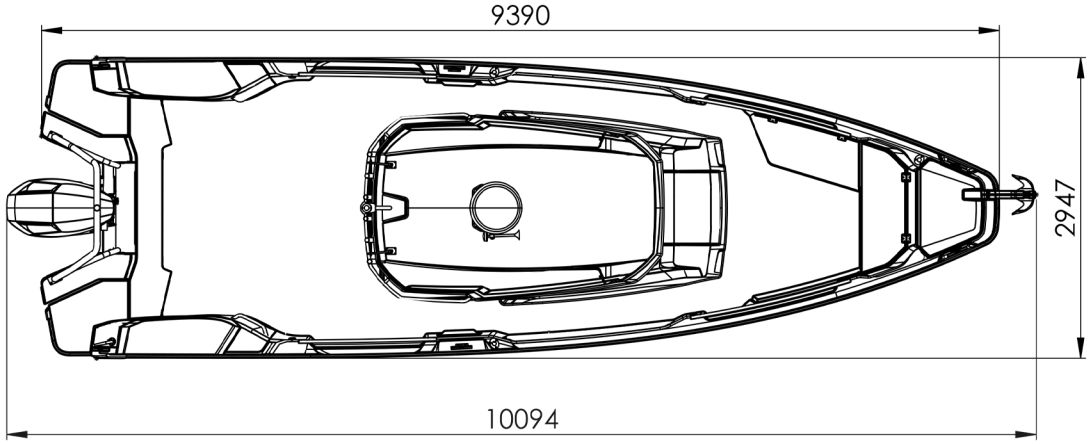

TOP VIEW

AXOPAR 29 CCX

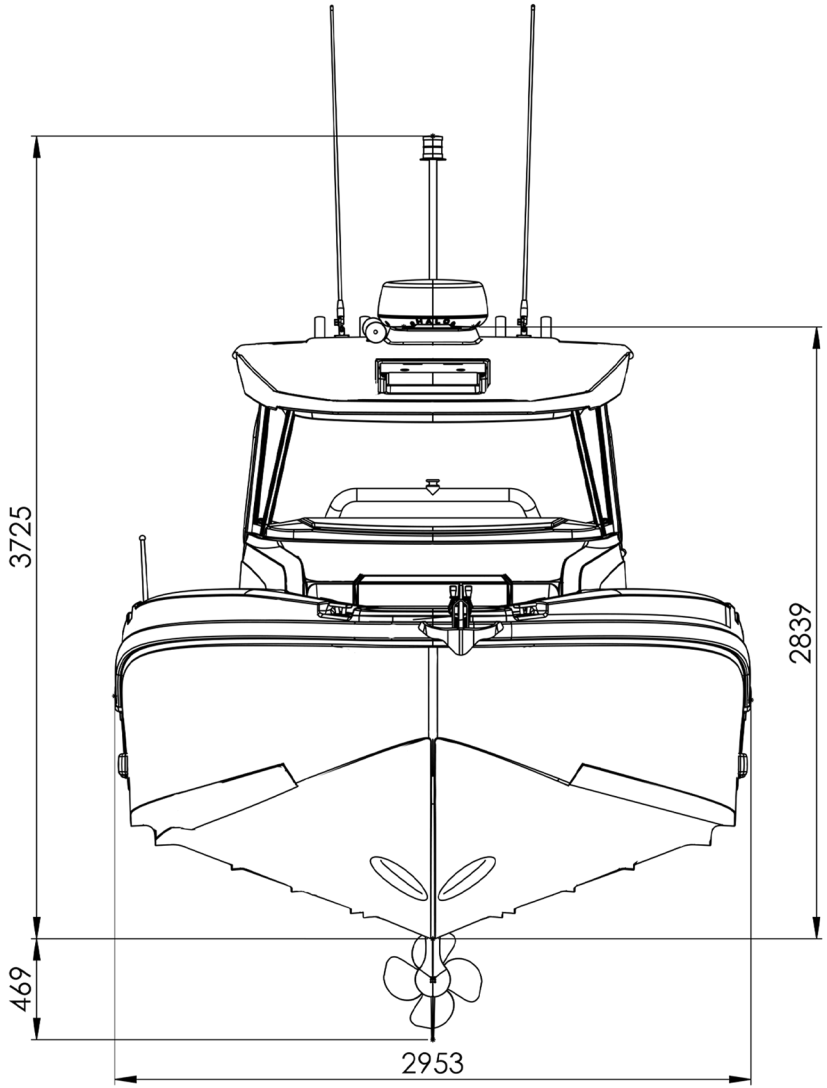

FRONT VIEW

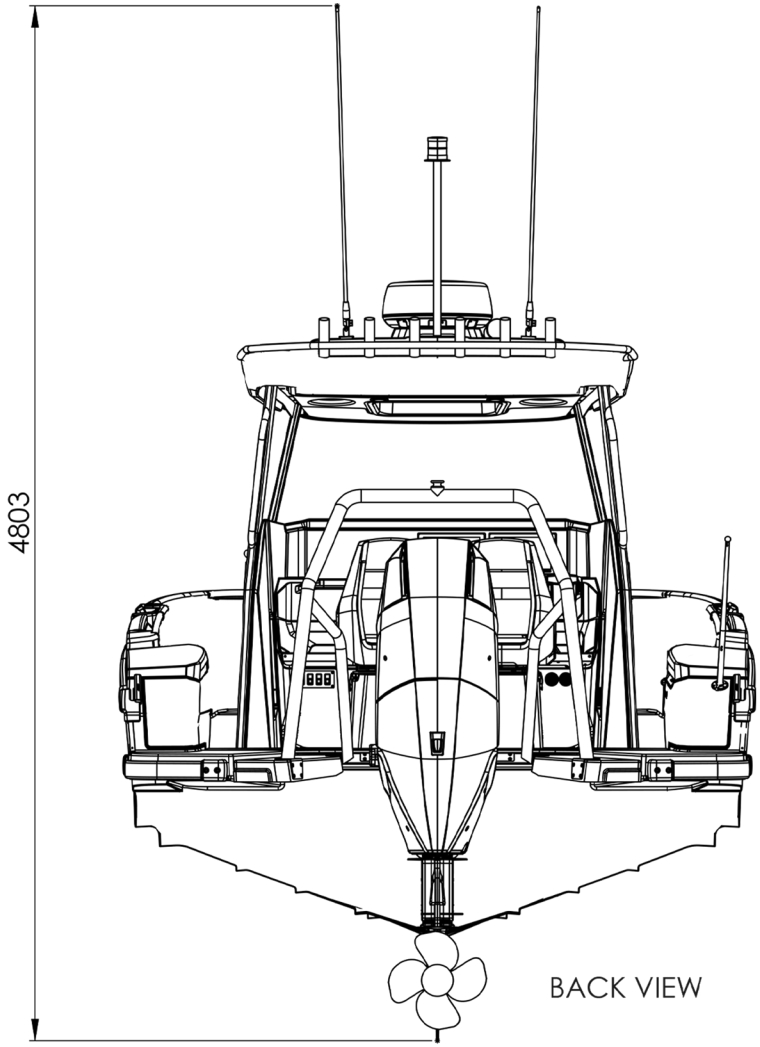

BACK VIEW